ՎԱՆԱՐԽ
VANARKH

ՆԱԽԱԳԻԾ

ՆՈՐ ՄԱՆԿԱՊԱՐՏԵԶԻ ԿԱՌՈՒՑՈՒՄ
ՀՀ ԱՐԱՐԱՏԻ ՄԱՐԶ ԱՎՇԱՐ ՀԱՄԱՅՆՔ
ՄԱՇՏՈՑԻ 27-27/1 ՀՈՂԱՄԱՍ ՀԱՍՑԵՈՒՄ

ԱԼԲՈՄ-2 ԿՈՆՍՏՐՈՒԿՏՈՐԱԿԱՆ ՄԱՍ

<< ՎԱՆԱՐԽ >> ՍՊԸ

ՆԱԽԱԳԻԾ

ՆՈՐ ՄԱՆԿԱՊԱՐՏԵԶԻ ԿԱՌՈՒՑՈՒՄ
ՀՀ ԱՐԱՐԱՏԻ ՄԱՐԶ ԱՎՇԱՐ ՀԱՄԱՅՆՔ
ՄԱՇՏՈՑԻ 27-27/1 ՀՈՂԱՄԱՍ ՀԱՍՑԵՈՒՄ

ԱԼԲՈՄ-2 ԿՈՆՍՏՐՈՒԿՏՈՐԱԿԱՆ ՄԱՍ

ՊԱՏՎԵՐ՝ *ՀԱՄԱՁԱՅՆԵՑՎԱԾ Է՝*

ՊԱՏՎԻՐԱՏՈՒ՝ Ավշար համայնքի համայնքապետարան

ԼԻՑԵՆԶԻԱ 17211

<<**ՎԱՆԱՐԽ**>> ՍՊԸ ՏՆՕՐԵՆ Ա. ՂՈՒԿԱՍՅԱՆ

Ն.Գ.Ճ. Խ. ԳՐԻԳՈՐՅԱՆ

Ք. ՎԱՆԱՁՈՐ 2020թ.

	Թերթերի անվանումները		
1	Թերթերի անվանացանկ	Կ-1	
2	Թերթերի անվանացանկ:Բացատրագիր	Կ-2	
3	Հիմքի հատակագիծ	Կ-3	Մասնաշենք-1
4	Հիմքի կտրվածքներ «1-1» - «3-3»	Կ-4	Մասնաշենք-1
5	Հիմքի կտրվածքներ «4-4» - «6-6»	Կ-5	Մասնաշենք-1
6	Շրջանակների մակնշման հատակագիծ	Կ-6	Մասնաշենք-1
7	Միաձույլ շրջանակ /ՄՇ-1/	Կ-7	Մասնաշենք-1
8	Կտրվածքներ «1-1» - «5-5» /ՄՇ-1/	Կ-8	Մասնաշենք-1
9	Մոնոլիտ էլեմենտների մասնագիր /ՄՇ-1/	Կ-9	Մասնաշենք-1
10	Միաձույլ շրջանակ /ՄՇ-2/	Կ-10	Մասնաշենք-1
11	Կտրվածքներ «1-1» - «5-5» /ՄՇ-2/	Կ-11	Մասնաշենք-1
12	Մոնոլիտ էլեմենտների մասնագիր /ՄՇ-2/	Կ-12	Մասնաշենք-1
13	Միաձույլ շրջանակ /ՄՇ-3/	Կ-13	Մասնաշենք-1
14	Կտրվածքներ «1-1» - «7-7» /ՄՇ-3/	Կ-14	Մասնաշենք-1
15	Մոնոլիտ էլեմենտների մասնագիր /ՄՇ-3/	Կ-15	Մասնաշենք-1
16	Միաձույլ շրջանակ /ՄՇ-4/	Կ-16	Մասնաշենք-1
17	Կտրվածքներ «1-1» - «3-3»; Մոնոլիտ էլեմենտների մասնագիր; /ՄՇ-4/	Կ-17	Մասնաշենք-1
18	Միաձույլ շրջանակ /ՄՇ-5/	Կ-18	Մասնաշենք-1
19	Կտրվածքներ «1-1» - «3-3»; Մոնոլիտ էլեմենտների մասնագիր; /ՄՇ-5/	Կ-19	Մասնաշենք-1
20	Միաձույլ շրջանակ /ՄՇ-6/	Կ-20	Մասնաշենք-1
21	Կտրվածքներ «1-1» - «3-3»; Մոնոլիտ էլեմենտների մասնագիր; /ՄՇ-6/	Կ-21	Մասնաշենք-1
22	Միաձույլ շրջանակ /ՄՇ-7/	Կ-22	Մասնաշենք-1
23	Կտրվածքներ «1-1» - «4-4» /ՄՇ-7/	Կ-23	Մասնաշենք-1
24	Մոնոլիտ էլեմենտների մասնագիր /ՄՇ-7/	Կ-24	Մասնաշենք-1
25	Միաձույլ շրջանակ /ՄՇ-8/	Կ-25	Մասնաշենք-1
26	Կտրվածքներ «1-1» - «4-4» /ՄՇ-8/	Կ-26	Մասնաշենք-1
27	Մոնոլիտ էլեմենտների մասնագիր /ՄՇ-8/	Կ-27	Մասնաշենք-1
28	Միաձույլ շրջանակ /ՄՇ-9/	Կ-28	Մասնաշենք-1
29	Կտրվածքներ «1-1» - «4-4»; Մոնոլիտ էլեմենտների մասնագիր; /ՄՇ-9/	Կ-29	Մասնաշենք-1
30	Միաձույլ շրջանակ /ՄՇ-10/	Կ-30	Մասնաշենք-1
31	Կտրվածքներ «1-1» - «3-3»; Մոնոլիտ էլեմենտների մասնագիր; /ՄՇ-10/	Կ-31	Մասնաշենք-1
32	Միաձույլ շրջանակ /ՄՇ-11/	Կ-32	Մասնաշենք-1
33	Կտրվածքներ «1-1» - «2-2»; Մոնոլիտ էլեմենտների մասնագիր; /ՄՇ-11/	Կ-33	Մասնաշենք-1
34	Միաձույլ շրջանակ /ՄՇ-12/	Կ-34	Մասնաշենք-1
35	Կտրվածքներ «1-1» - «2-2»; Մոնոլիտ էլեմենտների մասնագիր; /ՄՇ-12/	Կ-35	Մասնաշենք-1
36	Նկուղային հարկի ծածկի հատակագիծ	Կ-36	Մասնաշենք-1
37	Առաջին հարկի ծածկի հատակագիծ	Կ-37	Մասնաշենք-1
38	Ծածկի կտրվածքներ «1-1» - «4-4»	Կ-38	Մասնաշենք-1
39	Ծածկի կտրվածքներ «5-5» - «8-8»	Կ-39	Մասնաշենք-1
40	Միաձույլ էլեմենտների մասնագիր	Կ-40	Մասնաշենք-1
41	Ծպեղի հատակագիծ	Կ-41	Մասնաշենք-1
42	Ծպեղի կտրվածք 1-1	Կ-42	Մասնաշենք-1

	Թերթերի անվանումները		
43	Ծպեղի հանգույցներ	Կ-43	Մասնաշենք-1
44	Փայտե էլեմենտների մասնագիր	Կ-44	Մասնաշենք-1
45	Ներքին աստիճանների հատակագիծ: Կտրվածքներ 1-1 եվ 2-2:	Կ-45	Մասնաշենք-1
46	ՊԵ-1 փայտյա բռնածողով: Մասնագիր	Կ-46	Մասնաշենք-1
47	Աստիճանների կառուցման նյութերի մասնագիր	Կ-47	Մասնաշենք-1
48	Ջրակայուն գիպսաստվարաթղթե միջնորմների դիրքը հատակագծում /նկուղ/	Կ-48	Մասնաշենք-1
49	Ջրակայուն գիպսաստվարաթղթե միջնորմների դիրքը հատակագծում /1-ին հարկ/	Կ-49	Մասնաշենք-1
50	Միջնորմներ 10 սմ հաստությամբ պեմզաբլոկից /1-ին հաւկ/	Կ-50	Մասնաշենք-1
51	Հիմքի հատակագիծ	Կ-51	Մասնաշենք-2
52	Հիմքի կտրվածքներ «1-1» - «3-3»	Կ-52	Մասնաշենք-2
53	Շրջանակների մակնշման հատակագիծ	Կ-53	Մասնաշենք-2
54	Միաձույլ շրջանակ /ՄՇ-1/	Կ-54	Մասնաշենք-2
55	Կտրվածքներ «1-1» - «4-4» /ՄՇ-1/	Կ-55	Մասնաշենք-2
56	Մոնոլիտ էլեմենտների մասնագիր /ՄՇ-1/	Կ-56	Մասնաշենք-2
57	Միաձույլ շրջանակ /ՄՇ-2/	Կ-57	Մասնաշենք-2
58	Կտրվածքներ «1-1» - «4-4» /ՄՇ-2/	Կ-58	Մասնաշենք-2
59	Մոնոլիտ էլեմենտների մասնագիր /ՄՇ-2/	Կ-59	Մասնաշենք-2
60	Միաձույլ շրջանակ /ՄՇ-3/	Կ-60	Մասնաշենք-2
61	Կտրվածքներ «1-1» - «3-3» /ՄՇ-3/	Կ-61	Մասնաշենք-2
62	Մոնոլիտ էլեմենտների մասնագիր /ՄՇ-3/	Կ-62	Մասնաշենք-2
63	Միաձույլ շրջանակ /ՄՇ-4/	Կ-63	Մասնաշենք-2
64	Կտրվածքներ «1-1» - «3-3»; Մոնոլիտ էլեմենտների մասնագիր; /ՄՇ-4/	Կ-64	Մասնաշենք-2
65	Միաձույլ շրջանակ /ՄՇ-5/	Կ-65	Մասնաշենք-2
66	Կտրվածքներ «1-1» - «2-2»; Մոնոլիտ էլեմենտների մասնագիր; /ՄՇ-5/	Կ-66	Մասնաշենք-2
67	Միաձույլ շրջանակ /ՄՇ-6/	Կ-67	Մասնաշենք-2
68	Կտրվածքներ «1-1» - «2-2»; Մոնոլիտ էլեմենտների մասնագիր; /ՄՇ-6/	Կ-68	Մասնաշենք-2
69	Առաջին հարկի ծածկի հատակագիծ	Կ-69	Մասնաշենք-2
70	Ծածկի կտրվածքներ «1-1» - «2-2»	Կ-70	Մասնաշենք-2
71	Ծպեղի հատակագիծ	Կ-71	Մասնաշենք-2
72	Ծպեղի կտրվածք 1-1	Կ-72	Մասնաշենք-2
73	Ծպեղի հանգույցներ	Կ-73	Մասնաշենք-2
74	Փայտե էլեմենտների մասնագիր	Կ-74	Մասնաշենք-2
75	Ջրակայուն գիպսաստվարաթղթե միջնորմների դիրքը հատակագծում /1-ին հարկ/	Կ-75	Մասնաշենք-2
76	Հիմքի հատակագիծ	Կ-76	Մասնաշենք-3
77	Հիմքի կտրվածքներ «1-1» - «3-3»	Կ-77	Մասնաշենք-3
78	Շրջանակների մակնշման հատակագիծ	Կ-78	Մասնաշենք-3
79	Միաձույլ շրջանակ /ՄՇ-1/	Կ-79	Մասնաշենք-3
80	Կտրվածքներ «1-1» - «4-4» /ՄՇ-1/	Կ-80	Մասնաշենք-3
81	Մոնոլիտ էլեմենտների մասնագիր /ՄՇ-1/	Կ-81	Մասնաշենք-3
82	Միաձույլ շրջանակ /ՄՇ-2/	Կ-82	Մասնաշենք-3
83	Կտրվածքներ «1-1» - «4-4» /ՄՇ-2/	Կ-83	Մասնաշենք-3
84	Մոնոլիտ էլեմենտների մասնագիր /ՄՇ-2/	Կ-84	Մասնաշենք-3

ՓՈԽ.	ՄԱՍ. ՔԱՆ.	ԹԵՐԹ.	ՓԱՍ. №	ՍՏՈՐԱԳՐ.	ԱՄՍԱԹԻՎ	
Ստուգեց.		Ա. Ղուկասյան				
ՆԳՀ.		Խ. Գրիգորյան				
Նախագծ.		Խ. Գրիգորյան				
Ստուգեց.		Ա. Ղուկասյան				

Պատվիրատու՝ Ավշար համայնքի համայնքապետարքն

Հատոր՝ 2

Նոր մանկապարտեզի կառուցում ՀՀ Արարատի մարզի Ավշար համայնք
Մ. Մաշտոցի 27-27/1 հողամաս հասցեում

ՓՈՒԼ	ԹԵՐԹ	ԹԵՐԹԵՐ
ԱՆ	Կ-1	125

Գծագրի անվանումը

Թերթերի անվանացանկ

ì ² Ü ² ð Ê
VANARKH
ÂÀ Í ÀÐÕ

Հիմքի հատակագիծ

/Մ1:100/

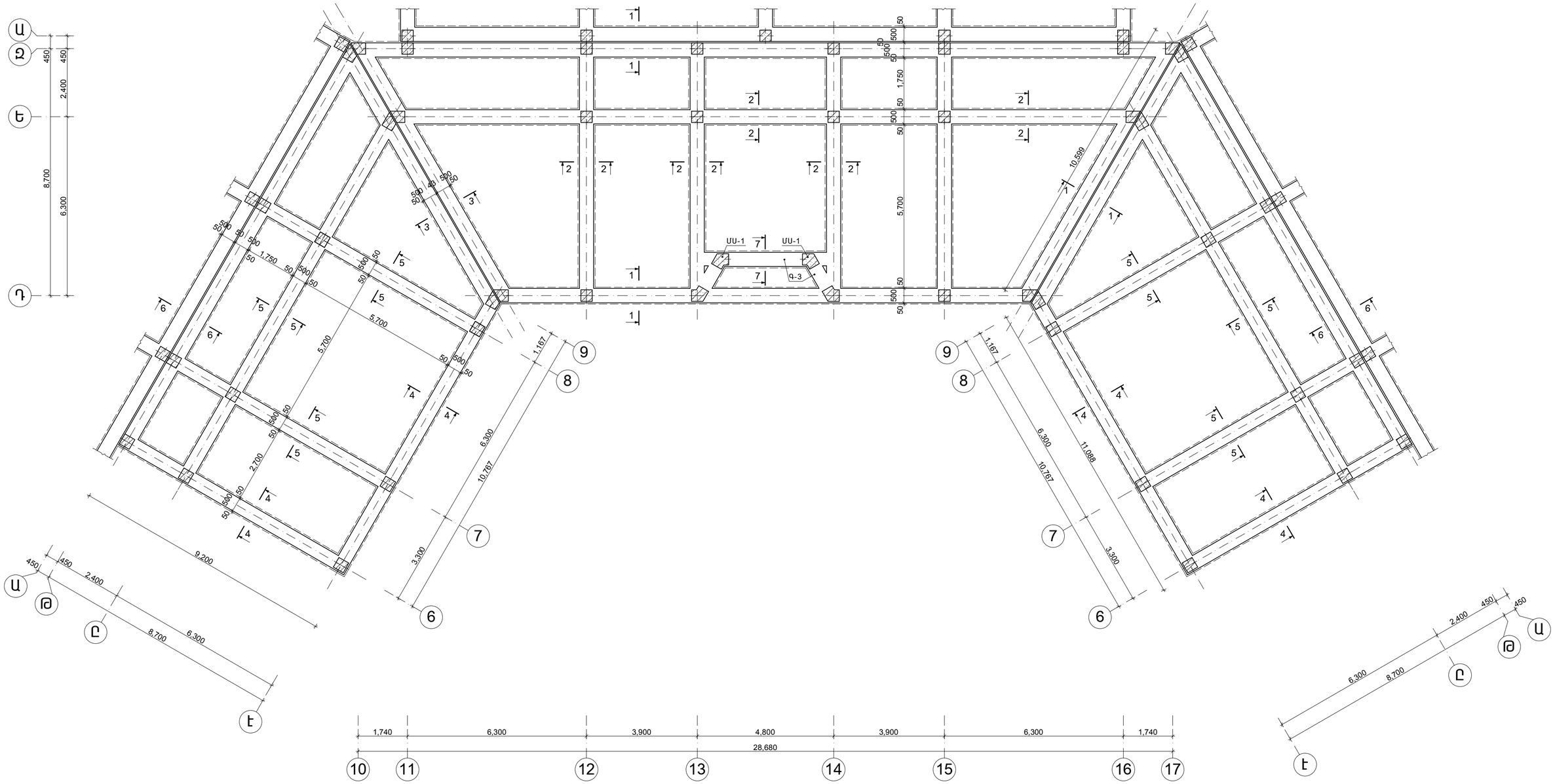

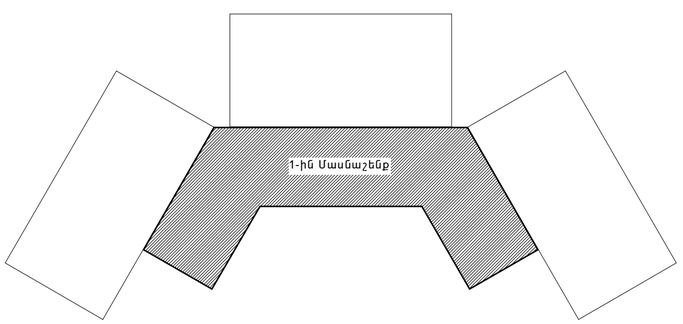

Հողային աշխատանքների ամփոփագիր

1. 3-րդ կարգի բնահողի մշակում էքսկավատորով	-726.3մ³
2. Նույնը ձեռքով	-80.7մ³
3. 2-րդ կարգի բնահողի հետ լիցք մեխանիզմով	-54.6մ³
4. Նույնը ձեռքով	-6.0մ³
5. Ավելորդ բնահողի տեղափոխում ա/ինքնաթափով	-231.8մ³
6. Խճի նախաշերտի կառուցում	-17.6մ³
7. Բետոնե նախաշերտի կառուցում	-16.0մ³
8. Ուղղահայաց հիդրոմեկուսացում	-204.0մ²
9. Խամքարաբետոնե պատ /Բետոն B7.5/	-58.0մ³

Ծանոթություն

Ավելորդ բնահողի մնացած ծավալը /ընդհանուր՝ 514.55մ³/ օգտագործել հատակների տակ:

						Պատվիրատու՝ Ավշար համայնքի համայնքապետարքն			Հատոր՝ 2
						Նոր մանկապարտեզի կառուցում ՀՀ Արարատի մարզի Ավշար համայնք Մ. Մաշտոցի 27-27/1 հողամաս հասցեում			
ՓՈՓԽ.	ՍԱՍ. ՔԱՆ.	ԹԵՐԹ.	ՓԱՍ. №	ՍՏՈՐԳՐ.	ԱՄՍԱԹՎ.	1-ին մասնաշենք	ՓՈՒԼ	ԹԵՐԹ	ԹԵՐԹԵՐ
							ԱՆ	Կ-3	125
Ստուգեց.		Ա. Ղուկասյան				Գծագրի անվանումը			
ՆԳԵ.		Խ. Գրիգորյան				Հիմքի հատակագիծ	ì²Ü²ðÊ VANARKH ÂÀÍÀÐÕ		
Նախագծ.		Խ. Գրիգորյան							
Ստուգեց.		Ա. Ղուկասյան							

Կտրվածք 3-3

/Մ1:25/

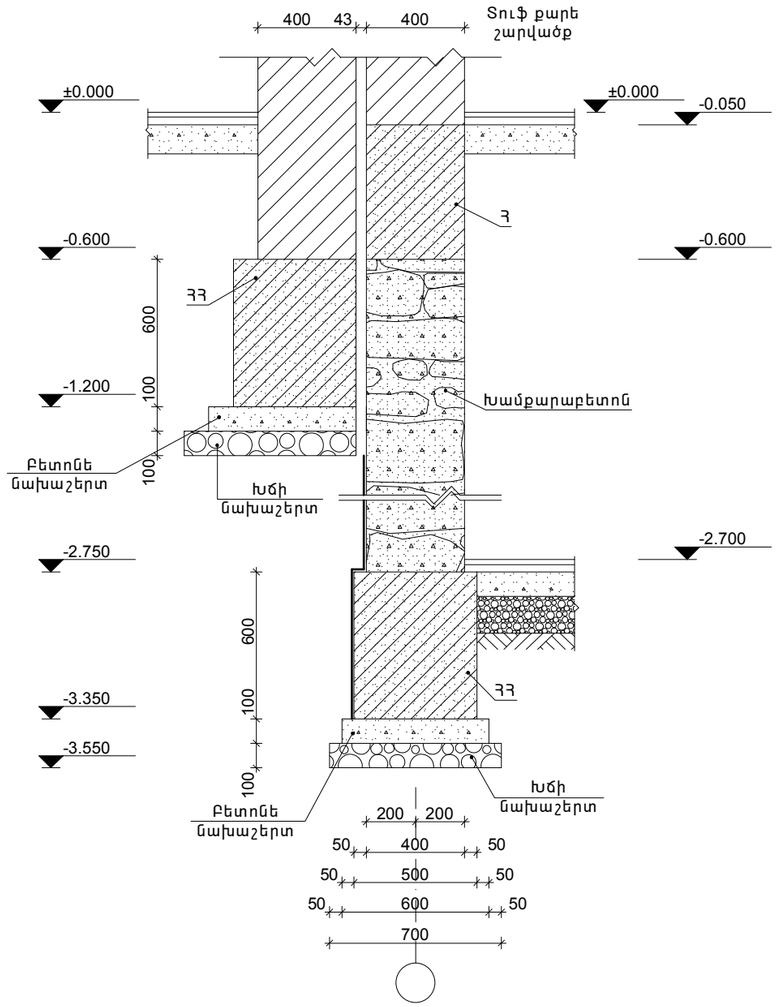

Կտրվածք 1-1

/Մ1:25/

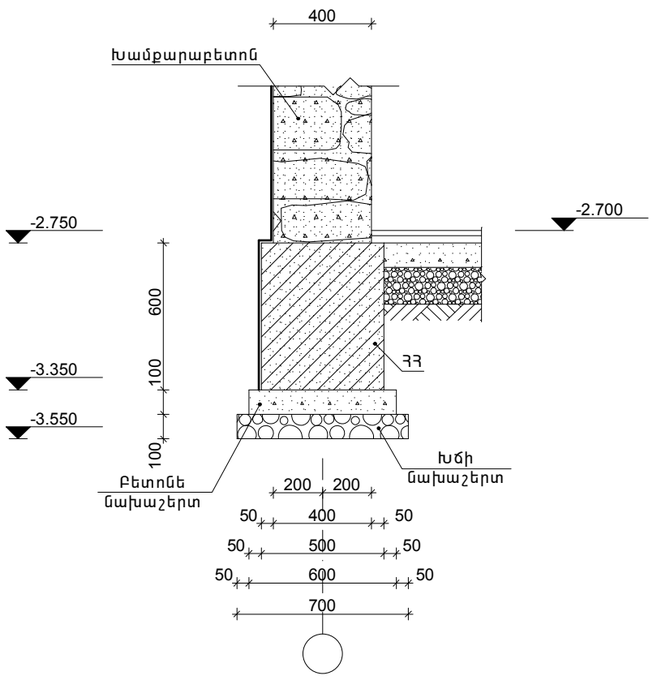

Կտրվածք 2-2

/Մ1:25/

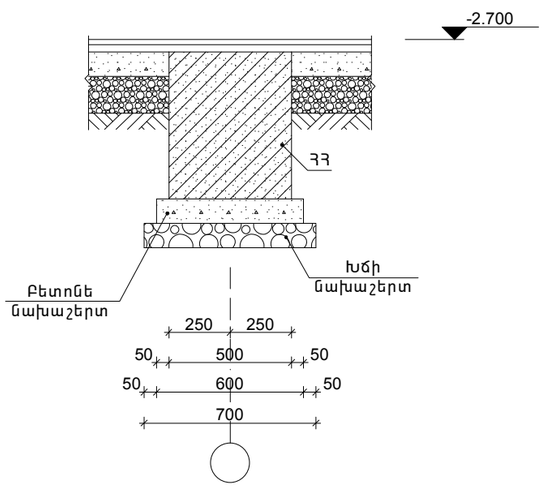

						Պատվիրատու՝ Ավշար համայնքի համայնքապետարքն			Հատոր՝ 2
						Նոր մանկապարտեզի կառուցում ՀՀ Արարատի մարզի Ավշար համայնք Մ. Մաշտոցի 27-27/1 հողամաս հասցեում			
ՓՈԽ.	ՄԱՍ. ՔԱՆ.	ԹԵՐԹ.	ՓԱՍ. №	ՍՏՈՐԱԳՐ.	ԱՄՍԱԹԻՎ	1-ին մասնաշենք	ՓՈՒԼ	ԹԵՐԹ	ԹԵՐԹԵՐ
							ԱՆ	Կ-4	125
Ստուգեց.		Ա. Ղուկասյան				Գծագրի անվանումը			
ՆԳԵ.		Խ. Գրիգորյան				Հիմքի կտրվածքներ «1-1» - «3-3»	ì ² Ü ² ð Ê VANARKH ÂÀ Í ÀÐÕ		
Նախագծ.		Խ. Գրիգորյան							
Ստուգեց.		Ա. Ղուկասյան							

Կտրվածք 4-4

/Մ1:25/

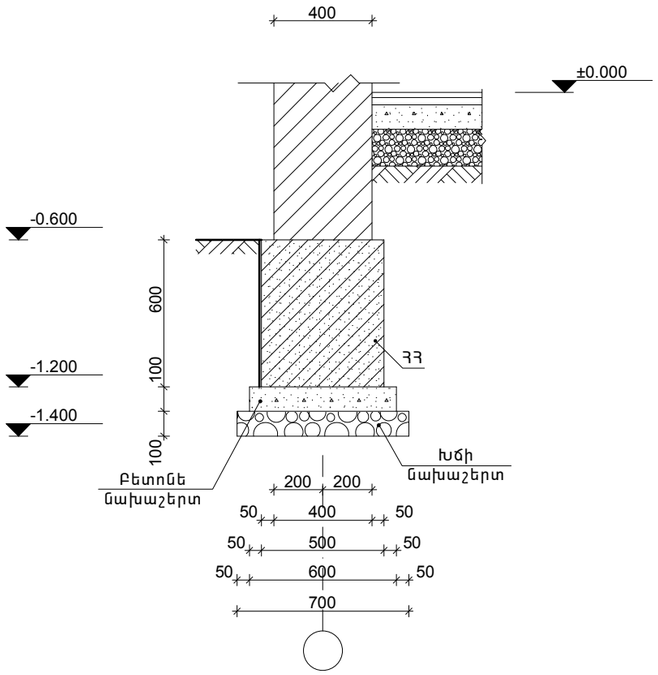

Կտրվածք 5-5

/Մ1:25/

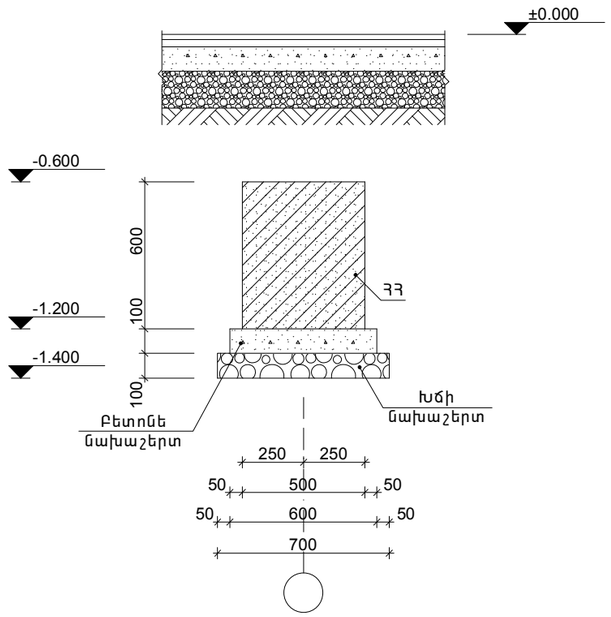

Կտրվածք 6-6

/Մ1:25/

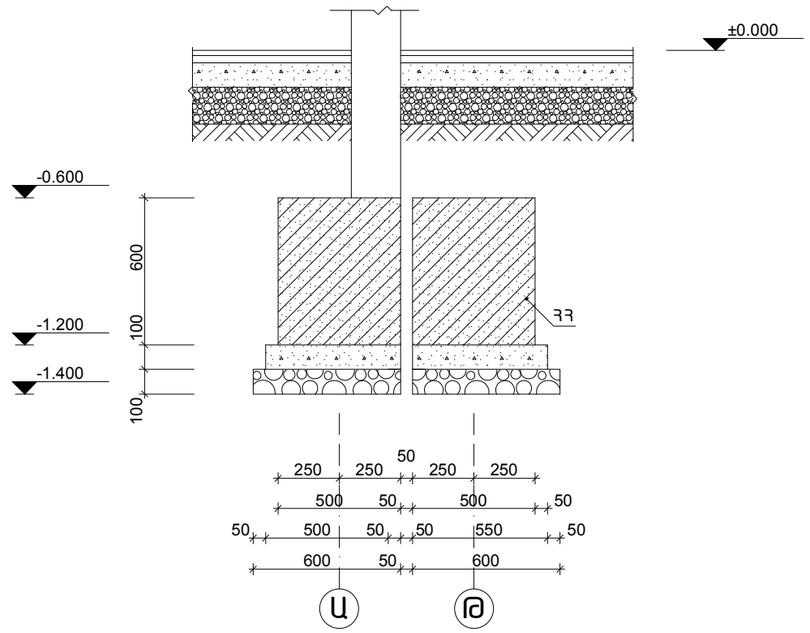

Միաձույլ սյուն /ՄՍ-1/

/Մ1:25/

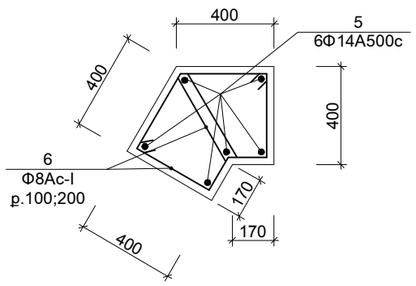

Կտրվածք 7-7 /Գ-3/

/Մ1:25/

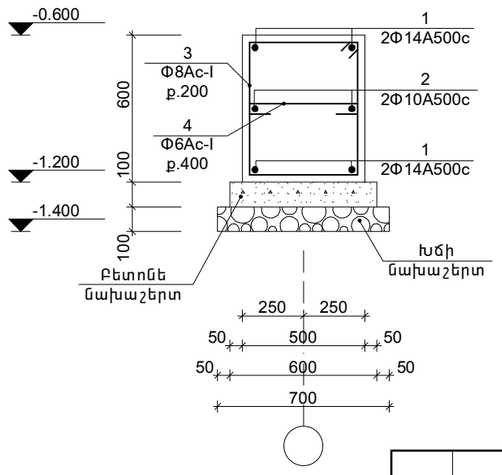

Միաձույլ էլեմենտների մասնագիր

ՁԻՎԿ	ՆՇԱՆԱԿՈՒՄԸ	ԱՆՎԱՆՈՒՄԸ		ՔԱՆԱԿ /հատ/	ՔԱՇԸ /կգ/
		Գ-3		1	
1.	ԳՈՍՏ 52544-2006	Φ14A500c	L=6800	6	49.3
2.	---:---	Φ10A500c	L=6800	2	8.4
3.		Φ8A240-c	L=2160	22	18.8
4.		Φ6A240-c	L=600	12	1.6
		Նյութեր			
		Բետոն	B25	1.8մ³	1.8մ³
		ՄՍ-1		2	
5.	ԳՈՍՏ 52544-2006	Φ14A500c	L=6550	6	95.0
6.	---:---	Φ8A240-c	L=1550	128	156.7
		Նյութեր			
		Բետոն	B25	1.2մ³	2.4մ³

ՓՈԽ.	ՄԱՍ. ՔԱՆ.	ԹԵՐԹ.	ՓԱՍ. №	ՍՏՈՐԱԳՐ.	ԱՄՍԱԹԻՎ	
Ստուգեց.		Ա. Ղուկասյան				
ՆԳԵ.		Խ. Գրիգորյան				
Նախագծ.		Խ. Գրիգորյան				
Ստուգեց.		Ա. Ղուկասյան				

Պատվիրատու՝ Ավշար համայնքի համայնքապետարքն

Հատոր՝ 2

Նոր մանկապարտեզի կառուցում ՀՀ Արարատի մարզի Ավշար համայնք
Մ. Մաշտոցի 27-27/1 հողամաս հասցեում

1-ին մասնաշենք

Գծագրի անվանումը

Հիմքի կտրվածքներ «4-4» - «6-6»

ՓՈՒԼ	ԹԵՐԹ	ԹԵՐԹԵՐ
ԱՆ	Կ-5	125

ì ² Ü ² ð Ê
VANARKH
ÂÀ Í ÀÐÕ

Շրջանակների մակնշման հատակագիծ

/Մ1:100/

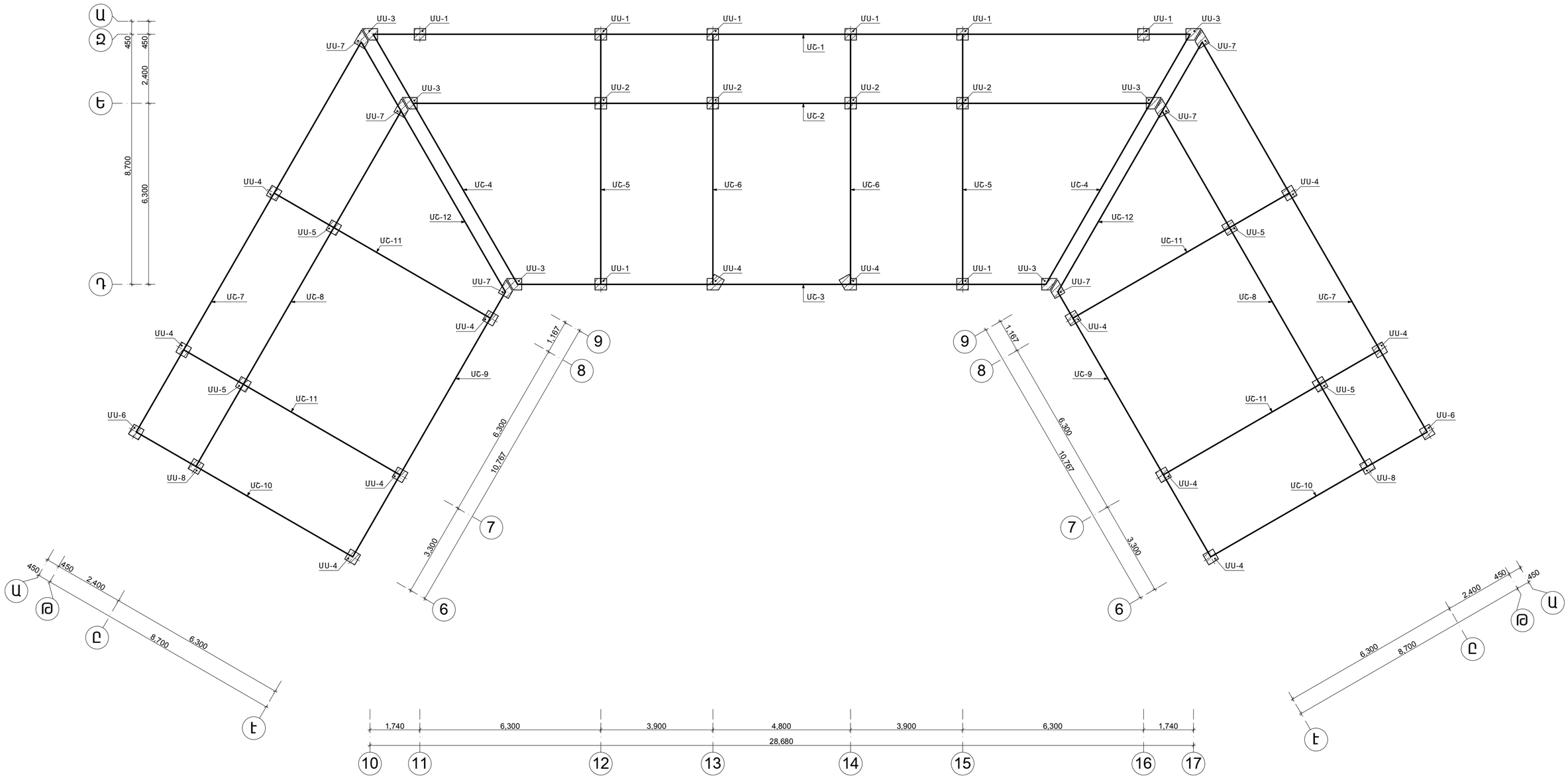

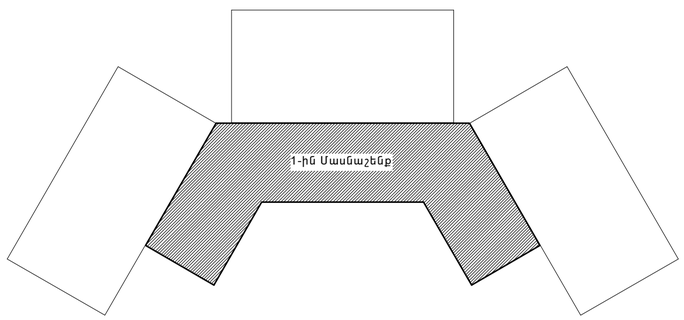

							Պատվիրատու՝ Ավշար համայնքի համայնքապետարքն		Հատոր՝ 2
							Նոր մանկապարտեզի կառուցում ՀՀ Արարատի մարզի Ավշար համայնք Մ. Մաշտոցի 27-27/1 հողամաս հասցեում		
ՓՈՓՈխ.	ՄԱՍ. ՔԱՆ.	ԹԵՐԹ.	ՓԱՍ. №	ՍՏՈՐԳՐ.	ԱՄՍԱԹԻՎ		1-ին մասնաշենք	ՓՈՒԼ	ԹԵՐԹ	ԹԵՐԹԵՐ
								ԱՆ	Կ-6	125
Ստուգեց.		Ա. Ղուկասյան					Գծագրի անվանումը			
ՆԳԵ.		Խ. Գրիգորյան					Շրջանակների մակնշման հատակագիծ	ì ² Ü ² ð Ê VANARKH ÂÀ Í ÀÐÕ		
Նախագծ.		Խ. Գրիգորյան								
Ստուգեց.		Ա. Ղուկասյան								

Միաձույլ շրջանակ /ՄՇ-1/

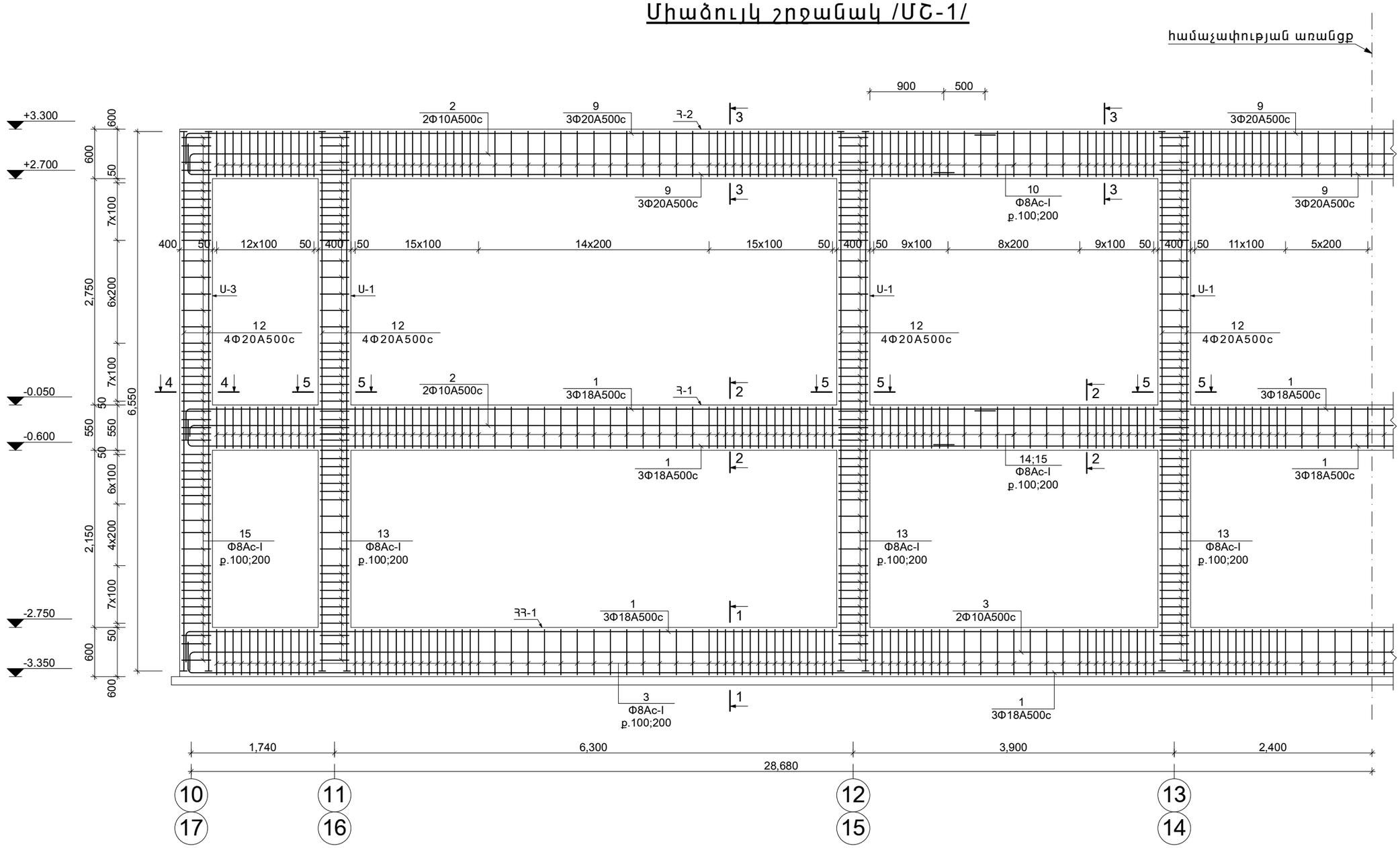

						Պատվիրատու՝ Ավշար համայնքի համայնքապետարքն
						Նոր մանկապարտեզի կառուցում ՀՀ Արարատի մարզի Ավշար համայնք Մ. Մաշտոցի 27-27/1 հողամաս հասցեում
ՓՈԽ.	ՍԱՍ. ՔԱՆ.	ԹԵՐԹ.	ՓԱՍ. №	ՍՏՈՐԱԳՐ.	ԱՄՍԱԹԻՎ	1-ին մասնաշենք
Ստուգեց.		Ա. Ղուկասյան				Գծագրի անվանումը
ՆԳՃ.		Խ. Գրիգորյան				Միաձույլ շրջանակ /ՄՇ-1/
Նախագծ.		Խ. Գրիգորյան				
Ստուգեց.		Ա. Ղուկասյան				

Հատոր՝ 2

ՓՈՒԼ	ԹԵՐԹ	ԹԵՐԹԵՐ
ԱՆ	Կ-7	125

ì ² Ü ² ð Ê
VANARKH
ÂÀ Í ÀÐÕ

Կտրվածք 1-1

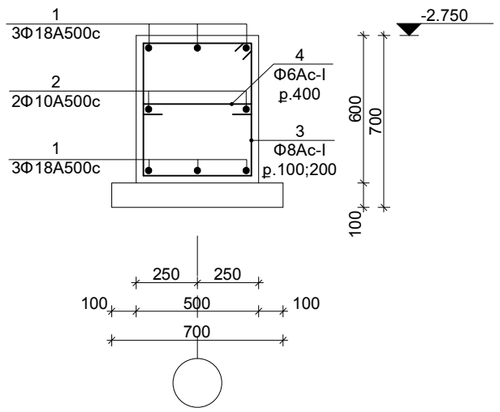

Կտրվածք 2-2

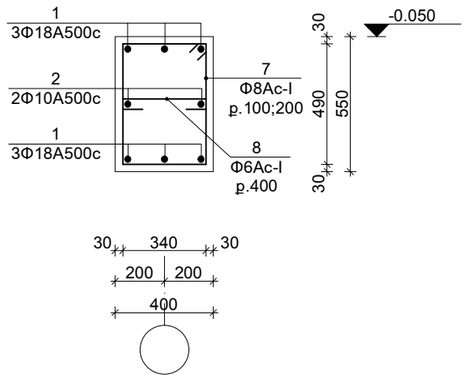

Կտրվածք 3-3

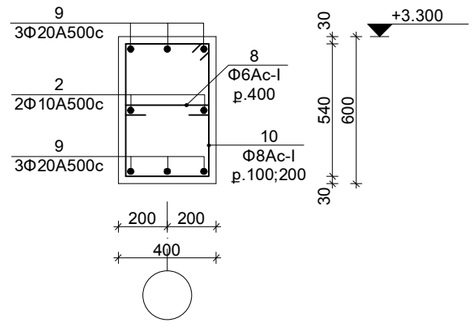

Կտրվածք 4-4

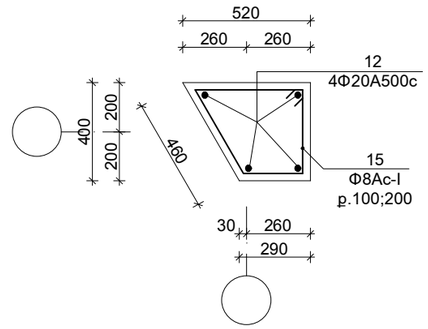

Կտրվածք 5-5

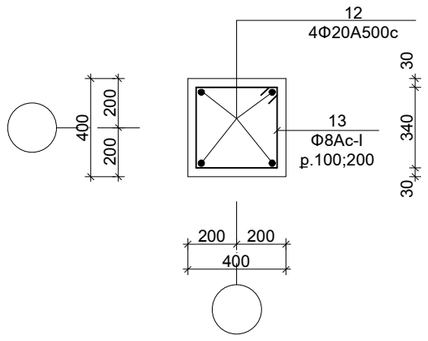

Ամրանի ծայրակցման հանգույց հեծաններում

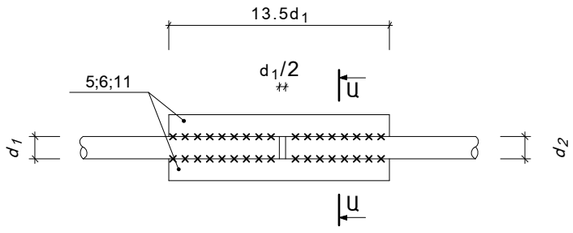

Ա-Ա

						Պատվիրատու՝ Ավշար համայնքի համայնքապետարքն		Հատոր՝ 2	
						Նոր մանկապարտեզի կառուցում ՀՀ Արարատի մարզի Ավշար համայնք Մ. Մաշտոցի 27-27/1 հողամաս հասցեում			
ՓՈԽ.	ՄԱՍ. ՔԱՆ.	ԹԵՐԹ.	ՓԱՍ. №	ՍՏՈՐԱԳՐ.	ԱՄՍԱԹԻՎ	1-ին մասնաշենք	ՓՈՒԼ	ԹԵՐԹ	ԹԵՐԹԵՐ
							ԱՆ	Կ-8	125
Ստուգեց.		Ա. Ղուկասյան				Գծագրի անվանումը			
ՆԳՑ.		Խ. Գրիգորյան				Կտրվածքներ «1-1» - «5-5» /ՄՇ-1/	ì ² Ü ² ð Ê VANARKH ÂÀ Í ÀÐÕ		
Նախագծ.		Խ. Գրիգորյան							
Ստուգեց.		Ա. Ղուկասյան							

Մոնոլիտ էլեմենտների մասնագիր
/ՄԾ-1/

Դիրք	Նշանակում	Անվանումը	Քանակ /հատ/	Քաշը /կգ/	Ընդ. քաշը /կգ/
		ՄԾ-1	**1**		
		Հ3-1	1		
1.	ԳՈՍ 52544 - 2006	Φ18A500c ∑L=29550	6	354.2	354.2
2.	---:---	Φ10A500c ∑L=29550	2	36.5	36.5
3.	---:---	Φ8A240-c L=2160	238	203.1	203.1
4.	---:---	Φ6A240-c L=600	68	9.05	9.05
5.	---:---	Φ18A500c L=250	24	12.0	12.0
6.	---:---	Φ10A500c L=140	24	2.1	2.1
		Նյութեր			
		Բետոն B20	8.7մ³		8.7մ³
		Հ-1	1		
1.	---:---	Φ18A500c ∑L=29550	6	354.2	354.2
2.	---:---	Φ10A500c ∑L=29550	2	36.5	36.5
7.	---:---	Φ8A240-c L=1860	238	174.8	174.8
8.	---:---	Φ6A240-c L=500	68	7.5	7.5
5.	---:---	Φ18A500c L=250	24	12.0	12.0
6.	---:---	Φ10A500c L=140	24	2.1	2.1
		Նյութեր			
		Բետոն B20	5.7մ³		5.7մ³
		Հ-2	1		
9.	---:---	Φ20A500c ∑L=29550	6	437.2	437.2
2.	---:---	Φ10A500c ∑L=29550	2	36.5	36.5
10.	---:---	Φ8A240-c L=1960	238	184.2	184.2
8.	---:---	Φ6A240-c L=500	68	7.5	7.5
11.	---:---	Φ20A500c L=270	24	16.0	16.0
6.	---:---	Φ10A500c L=140	24	2.1	2.1
		Նյութեր			
		Բետոն B20	6.2մ³		6.2մ³
		Ս-1	6		
12.	---:---	Φ20A500c L=6550	4	64.6	387.6
13.	---:---	Φ8A240-c L=1560	51	31.4	188.4
14.	---:---	b=18 80x80	8	7.2	43.2
		Նյութեր			
		Բետոն B20	1.0մ³		6.0մ³
		Ս-3	2		
12.	---:---	Φ20A500c L=6550	4	64.6	129.2
15.	---:---	Φ8A240-c L=1740	51	35.1	70.2
14.	---:---	b=18 80x80	8	7.2	14.4
		Նյութեր			
		Բետոն B20	1.0մ³		2.0մ³

Տարրերի տեսքը

Դիրք	Էսկիզ	Դիրք	Էսկիզ
3.	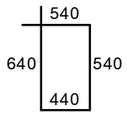 L=2160	10.	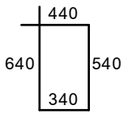 L=1960
4.	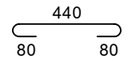 L=600	13.	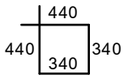 L=1560
7.	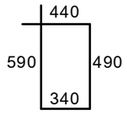 L=1860	14.	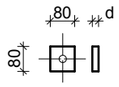
8.	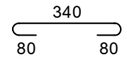 L=500	15.	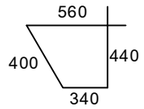 L=1740

						Պատվիրատու՝ Ավշար համայնքի համայնքապետարքն			Հատոր՝ 2
						Նոր մանկապարտեզի կառուցում Հ3 Արարատի մարզի Ավշար համայնք Մ. Մաշտոցի 27-27/1 հողամաս հասցեում			
ՓՈԽ.	ՄԱՍ. ՔԱՆ.	ԹԵՐԹ.	ՓԱՍ. №	ՍՏՈՐԱԳՐ.	ԱՄՍԱԹԻՎ	1-ին մասնաշենք	ՓՈՒԼ	ԹԵՐԹ	ԹԵՐԹԵՐ
							ԱՆ	Կ-9	125
Ստուգեց.		Ա. Ղուկասյան				Գծագրի անվանումը			
ՆԳՃ.		Խ. Գրիգորյան				Մոնոլիտ էլեմենտների մասնագիր /ՄԾ-1/	ì ² Ü ² ð Ê VANARKH ÂÀ Í ÀÐÕ		
Նախագծ.		Խ. Գրիգորյան							
Ստուգեց.		Ա. Ղուկասյան							

Միաձույլ շրջանակ /ՄՇ-2/

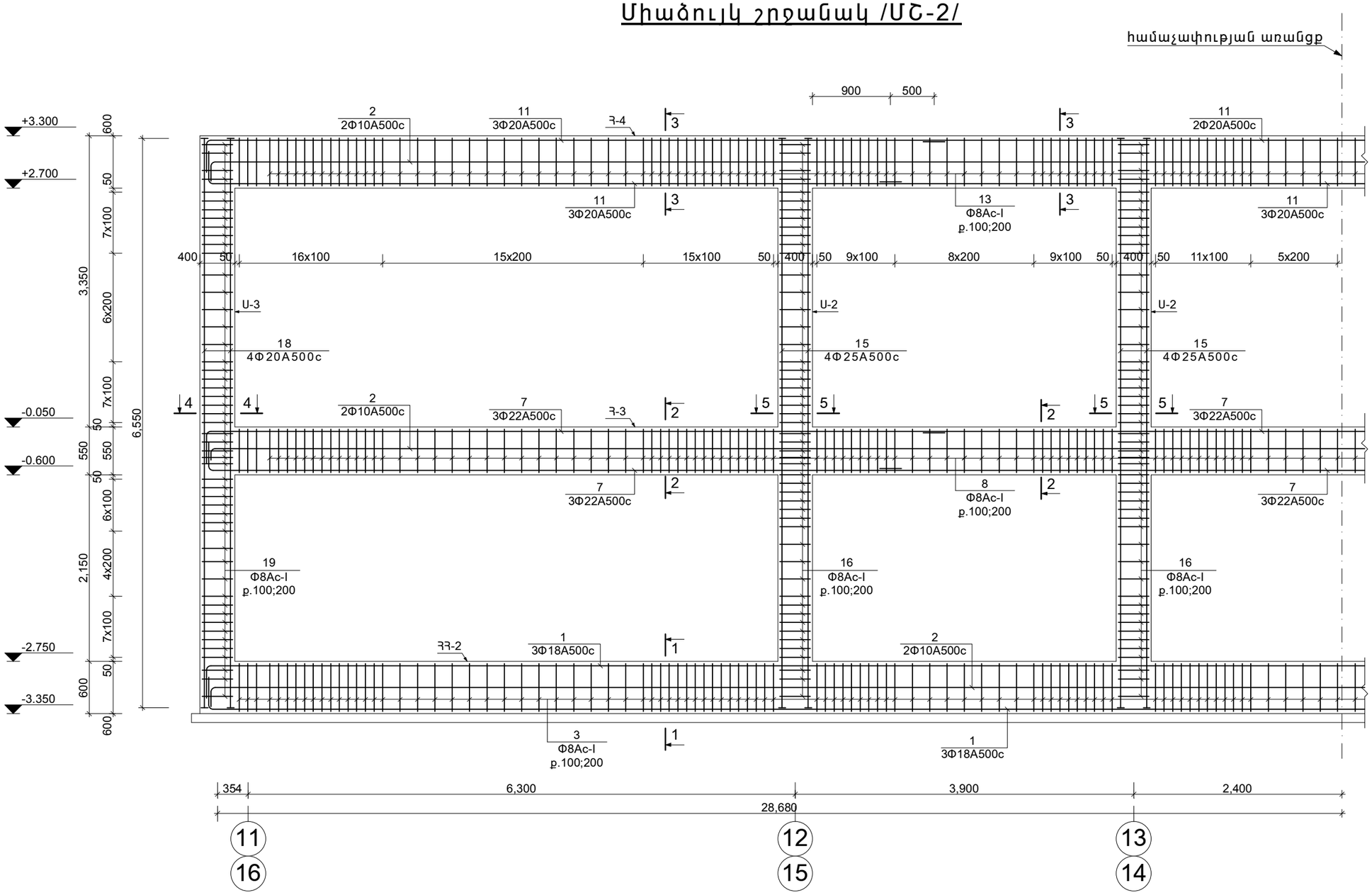

						Պատվիրատու՝ Ավշար համայնքի համայնքապետարքն		Հատոր՝ 2	
						Նոր մանկապարտեզի կառուցում ՀՀ Արարատի մարզի Ավշար համայնք Մ. Մաշտոցի 27-27/1 հողամաս հասցեում			
ՓՈԽ.	ՄԱՍ. ՔԱՆ.	ԹԵՐԹ.	ՓԱՍ. №	ՍՏՈՐԱԳՐ.	ԱՄՍԱԹԻՎ	1-ին մասնաշենք	ՓՈՒԼ	ԹԵՐԹ	ԹԵՐԹԵՐ
							ԱՆ	Կ-10	125
Ստուգեց.		Ա. Ղուկասյան				Գծագրի անվանումը			
ՆԳՀ.		Խ. Գրիգորյան				Միաձույլ շրջանակ /ՄՇ-2/	VANARKH ÂÀÍÀÐÕ		
Նախագծ.		Խ. Գրիգորյան							
Ստուգեց.		Ա. Ղուկասյան							

Կտրվածք 1-1

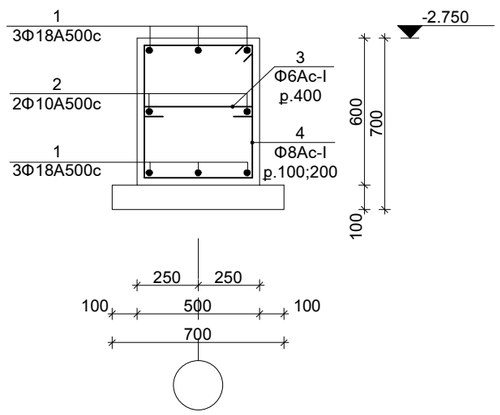

Կտրվածք 2-2

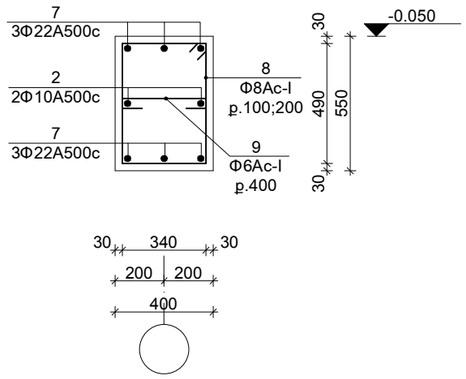

Կտրվածք 3-3

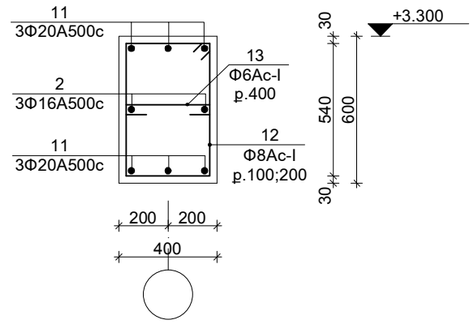

Կտրվածք 4-4

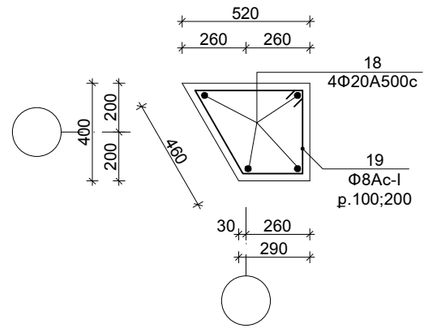

Կտրվածք 5-5

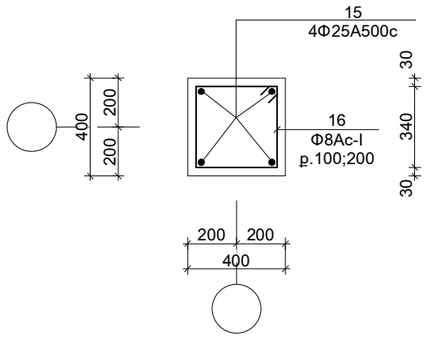

Ամրանի ծայրակցման հանգույց հեծաններում

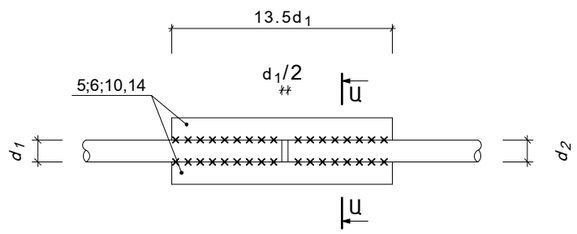

Ա-Ա

						Պատվիրատու՝ Ավշար համայնքի համայնքապետարքն		Հատոր՝ 2	
						Նոր մանկապարտեզի կառուցում ՀՀ Արարատի մարզի Ավշար համայնք Մ. Մաշտոցի 27-27/1 հողամաս հասցեում			
ՓՈԽ.	ՍԱՍ. ՔԱՆ.	ԹԵՐԹ.	ՓԱՍ. №	ՍՏՈՐԱԳՐ.	ԱՄՍԱԹԻՎ	1-ին մասնաշենք	ՓՈՒԼ	ԹԵՐԹ	ԹԵՐԹԵՐ
Ստուգեց.		Ա. Ղուկասյան				Գծագրի անվանումը	ԱՆ	Կ-11	125
ՆԳՃ.		Խ. Գրիգորյան				Կտրվածքներ «1-1» - «5-5» /ՄՇ-2/	ì ² Ü ² ð Ê VANARKH ÂÀ Í ÀÐÕ		
Նախագծ.		Խ. Գրիգորյան							
Ստուգեց.		Ա. Ղուկասյան							

Մոնոլիտ էլեմենտների մասնագիր

/ՄՇ-2/

Դիրք	Նշանակում	Անվանումը	Քանակ /հատ/	Քաշը /կգ/	Ընդ. Քաշը /կգ/
		ՄՇ-2	**1**		
		ՀՀ-2	1		
1.	ԳՈՍ 52544 - 2006	Φ18A500c ∑L=26000	6	311.7	311.7
2.	---:---	Φ10A500c ∑L=26000	2	32.1	32.1
3.	---:---	Φ8A240-c L=2160	182	155.3	155.3
4.	---:---	Φ6A240-c L=600	62	8.25	8.25
5.	---:---	Φ18A500c L=250	24	12.0	12.0
6.	---:---	Φ10A500c L=140	24	2.1	2.1
		Նյութեր			
		Բետոն B20	7.85մ³		7.85մ³
		Հ-3	1		
7.	---:---	Φ22A500c ∑L=26000	6	466.1	466.1
2.	---:---	Φ10A500c ∑L=26000	2	32.1	32.1
8.	---:---	Φ8A240-c L=1860	182	133.7	133.7
9.	---:---	Φ6A240-c L=500	62	6.9	6.9
10.	---:---	Φ22A500c L=300	24	19.4	19.4
6.	---:---	Φ10A500c L=140	24	2.1	2.1
		Նյութեր			
		Բետոն B20	5.7մ³		5.7մ³
		Հ-4	1		
11.	---:---	Φ20A500c ∑L=26000	6	384.7	384.7
2.	---:---	Φ10A500c ∑L=26000	2	32.1	32.1
12.	---:---	Φ8A240-c L=1960	182	141.0	141.0
13.	---:---	Φ6A240-c L=500	62	6.9	6.9
14.	---:---	Φ20A500c L=270	24	16.0	16.0
6.	---:---	Φ10A500c L=140	24	2.1	2.1
		Նյութեր			
		Բետոն B20	6.2մ³		6.2մ³
		U-2	4		
15.	---:---	Φ25A500c L=6550	4	100.8	403.2
16.	---:---	Φ8A240-c L=1560	51	31.4	125.6
17.	---:---	b=18 80x80	8	7.2	28.8
		Նյութեր			
		Բետոն B20	1.0մ³		4.0մ³
		U-3	2		
18.	---:---	Φ20A500c L=6550	4	64.6	129.2
19.	---:---	Φ8A240-c L=1740	51	35.1	70.2
17.	---:---	b=18 80x80	8	7.2	14.4
		Նյութեր			
		Բետոն B20	1.0մ³		2.0մ³

Տարրերի տեսքը

Դիրք	Էսկիզ	Դիրք	Էսկիզ
3.	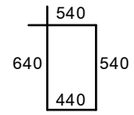 L=2160	**12.**	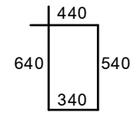 L=1960
4.	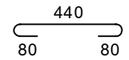 L=600	**16.**	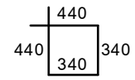 L=1560
8.	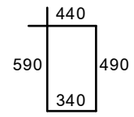 L=1860	**17.**	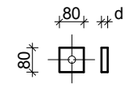
9.	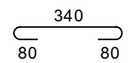 L=500	**19.**	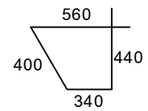 L=1740

ՓՈԽ.	ՄԱՍ. ՔԱՆ.	ԹԵՐԹ.	ՓԱՍ. №	ՍՏՈՐԱԳՐ.	ԱՄՍԱԹԻՎ	
Ստուգեց.		Ա. Ղուկասյան				
ՆԳԵ.		Խ. Գրիգորյան				
Նախագծ.		Խ. Գրիգորյան				
Ստուգեց.		Ա. Ղուկասյան				

Պատվիրատու՝ Ավշար համայնքի համայնքապետարքն

Հատոր՝ 2

Նոր մանկապարտեզի կառուցում ՀՀ Արարատի մարզի Ավշար համայնք
Մ. Մաշտոցի 27-27/1 հողամաս հասցեում

1-ին մասնաշենք

ՓՈՒԼ	ԹԵՐԹ	ԹԵՐԹԵՐ
ԱՆ	Կ-12	125

Գծագրի անվանումը

Մոնոլիտ էլեմենտների մասնագիր
/ՄՇ-2/

ì ² Ü ² ð Ê
VANARKH
ÂÀÍÀÐÕ

Միաձույլ շրջանակ /ՄՇ-3/

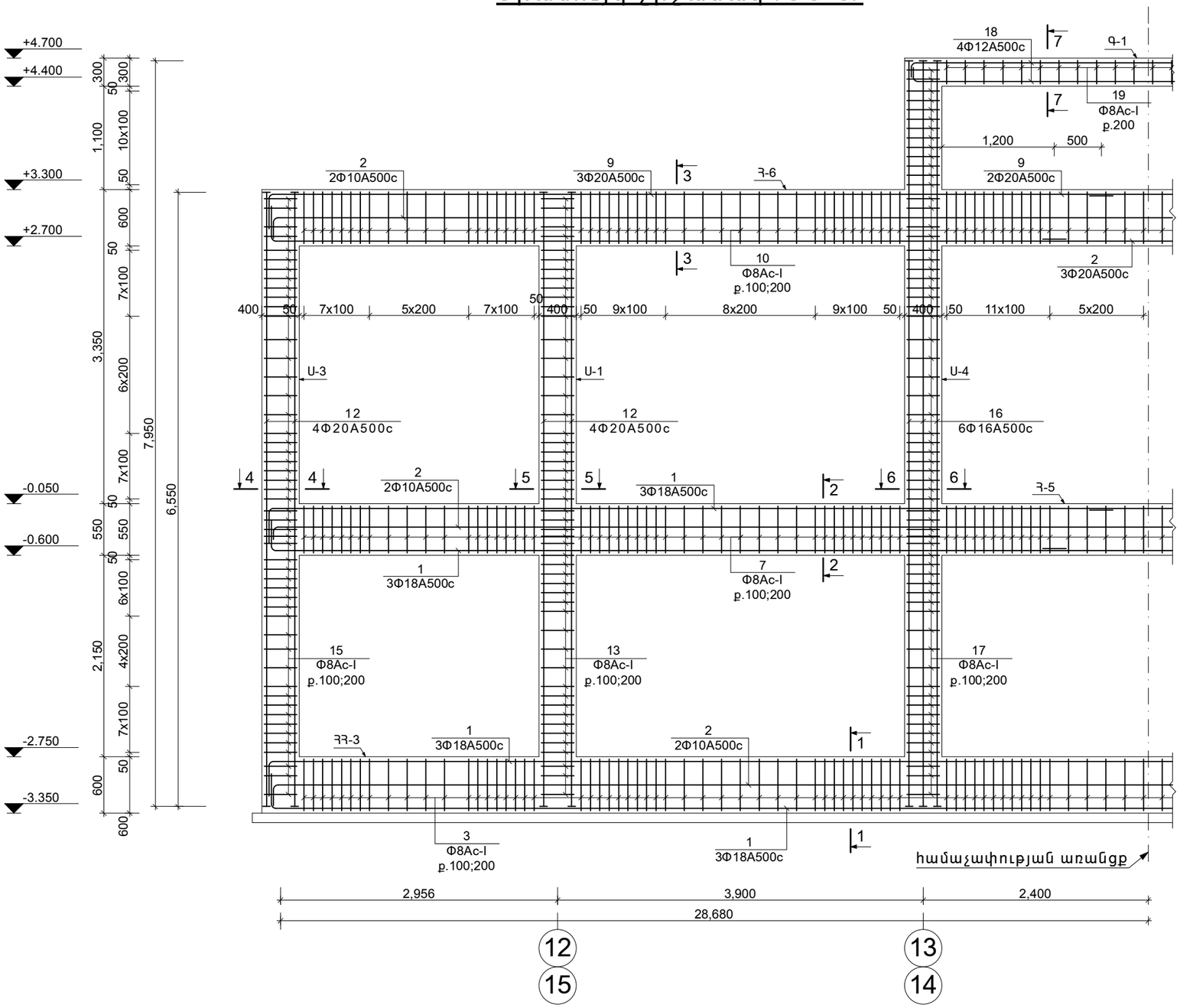

						Պատվիրատու՝ Ավշար համայնքի համայնքապետարքն		Հատոր՝ 2	
						Նոր մանկապարտեզի կառուցում ՀՀ Արարատի մարզի Ավշար համայնք Մ. Մաշտոցի 27-27/1 հողամաս հասցեում			
ՓՈԽ.	ՄԱՍ. ՔԱՆ.	ԹԵՐԹ.	ՓԱՍ. №	ՍՏՈՐԱԳՐ.	ԱՄՍԱԹԻՎ	1-ին մասնաշենք	ՓՈՒԼ	ԹԵՐԹ	ԹԵՐԹԵՐ
							ԱՆ	Կ-13	125
Ստուգեց.		Ա. Ղուկասյան				Գծագրի անվանումը			
ՆԳՀ.		Խ. Գրիգորյան				Միաձույլ շրջանակ /ՄՇ-3/	ì ² Ü ² ð Ê VANARKH ÂÀ Í ÀÐÕ		
Նախագծ.		Խ. Գրիգորյան							
Ստուգեց.		Ա. Ղուկասյան							

Կտրվածք 1-1

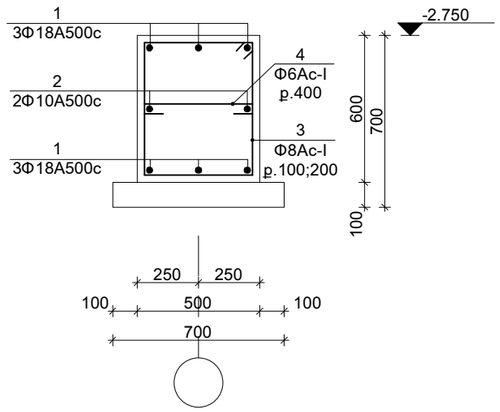

Կտրվածք 2-2

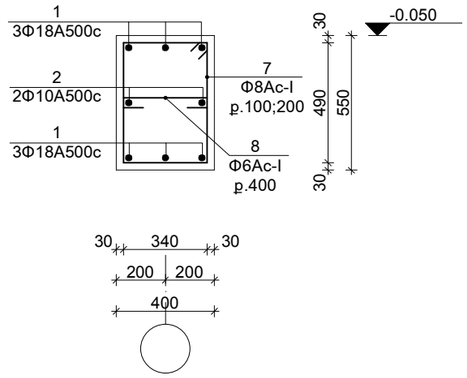

Կտրվածք 3-3

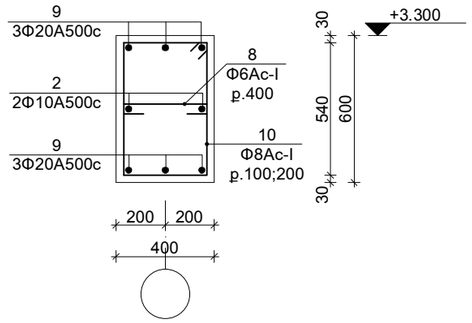

Կտրվածք 4-4

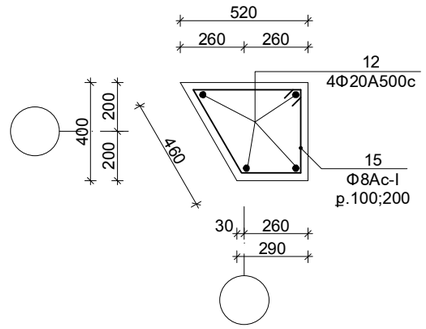

Կտրվածք 5-5

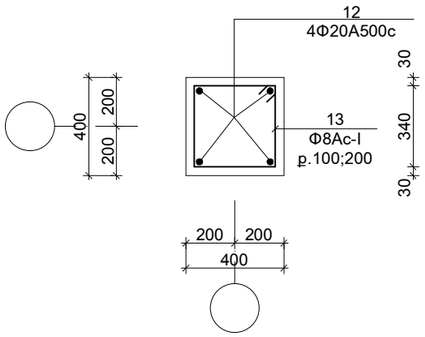

Կտրվածք 6-6

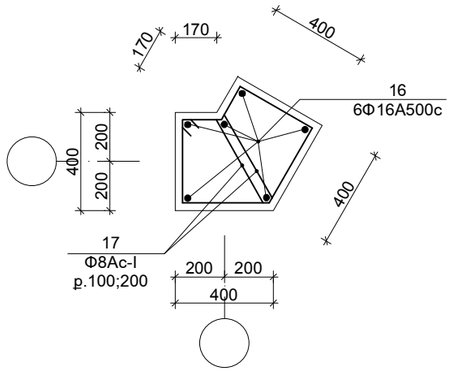

Կտրվածք 7-7

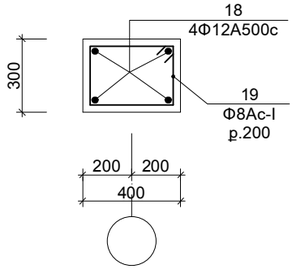

Ամրանի ծայրակցման հանգույց հեծաններում

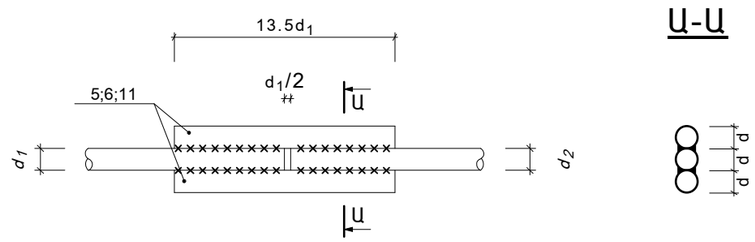

						Պատվիրատու՝ Ավշար համայնքի համայնքապետարքն		Հատոր՝ 2	
						Նոր մանկապարտեզի կառուցում ՀՀ Արարատի մարզի Ավշար համայնք Մ. Մաշտոցի 27-27/1 հողամաս հասցեում			
ՓՈԽ.	ՄԱՍ. ՔԱՆ.	ԹԵՐԹ.	ՓԱՍ. №	ՍՏՈՐԱԳՐ.	ԱՄՍԱԹԻՎ	1-ին մասնաշենք	ՓՈՒԼ	ԹԵՐԹ	ԹԵՐԹԵՐ
Ստուգեց.		Ա. Ղուկասյան				Գծագրի անվանումը	ԱՆ	Կ-14	125
ՆԳԵ.		Խ. Գրիգորյան				Կտրվածքներ «1-1» - «7-7» /ՄՇ-3/	VANARKH ÂÀÍÀÐÕ		
Նախագծ.		Խ. Գրիգորյան							
Ստուգեց.		Ա. Ղուկասյան							

Մոնոլիտ էլեմենտների մասնագիր

/ՄԾ-3/

Դիրք	Նշանակում	Անվանումը	Քանակ /հատ/	Քաշը /կգ/	Ընդ. Քաշը /կգ/
		ՄԾ-3	**1**		
		ՀՀ-3	1		
1.	ԳՈՍՏ 52544 - 2006	Φ18A500c ∑L=19400	6	232.6	232.6
2.	---:---	Φ10A500c ∑L=19400	2	24.0	24.0
3.	---:---	Φ8A240-c L=2160	128	109.2	109.2
4.	---:---	Φ6A240-c L=600	44	5.85	5.85
5.	---:---	Φ18A500c L=250	12	6.0	6.0
6.	---:---	Φ10A500c L=140	12	1.05	1.05
		Նյութեր			
		Բետոն B20	5.7մ³		5.7մ³
		Հ-5	1		
1.	---:---	Φ18A500c ∑L=19400	6	232.6	232.6
2.	---:---	Φ10A500c ∑L=19400	2	24.0	24.0
7.	---:---	Φ8A240-c L=1860	128	94.0	94.0
8.	---:---	Φ6A240-c L=500	44	4.9	4.9
5.	---:---	Φ18A500c L=250	12	6.0	6.0
6.	---:---	Φ10A500c L=140	12	1.05	1.05
		Նյութեր			
		Բետոն B20	3.6մ³		3.6մ³
		Հ-6	1		
9.	---:---	Φ20A500c ∑L=19400	6	287.0	287.0
2.	---:---	Φ10A500c ∑L=19400	2	24.0	24.0
10.	---:---	Φ8A240-c L=1960	128	99.1	99.1
8.	---:---	Φ6A240-c L=500	44	4.9	4.9
11.	---:---	Φ20A500c L=270	12	8.0	8.0
6.	---:---	Φ10A500c L=140	12	1.05	1.05
		Նյութեր			
		Բետոն B20	4.0մ³		4.0մ³
		Ս-1	2		
12.	---:---	Φ20A500c L=6550	4	64.6	129.2
13.	---:---	Φ8A240-c L=1560	51	31.4	62.8
14.	---:---	b=18 80x80	8	7.2	14.4
		Նյութեր			
		Բետոն B20	1.0մ³		2.0մ³
		Ս-3	2		
12.	---:---	Φ20A500c L=6550	4	64.6	129.2
15.	---:---	Φ8A240-c L=1740	51	35.1	70.2
14.	---:---	b=18 80x80	8	7.2	14.4
		Նյութեր			
		Բետոն B20	1.0մ³		2.0մ³
		Ս-4	2		
16.	---:---	Φ16A500c L=7950	4	50.2	100.4
17.	---:---	Φ8A240-c L=1550	128	78.4	156.8
14.	---:---	b=18 80x80	8	7.2	14.4
		Նյութեր			
		Բետոն B20	1.2մ³		2.4մ³
		Գ-1	1		
18.	---:---	Φ12A500c L=5350	4	19.0	19.0
19.	---:---	Φ8A240-c L=1360	24	12.9	12.9
		Նյութեր			
		Բետոն B20	0.53մ³		0.53մ³

Տարրերի տեսքը

Դիրք	Էսկիզ	Դիրք	Էսկիզ
3.	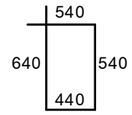 L=2160	**13.**	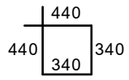 L=1560
4.	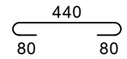 L=600	**14.**	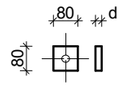
7.	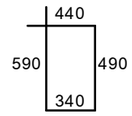 L=1860	**15.**	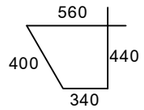 L=1740
8.	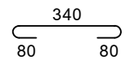 L=500	**17.**	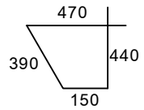 L=1550
10.	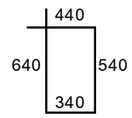 L=1960	**19.**	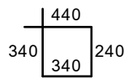 L=1360

						Պատվիրատու՝ Ավշար համայնքի համայնքապետարքն			Հատոր՝ 2
						Նոր մանկապարտեզի կառուցում ՀՀ Արարատի մարզի Ավշար համայնք Մ. Մաշտոցի 27-27/1 հողամաս հասցեում			
ՓՈԽ.	ԱԱՍ. ՔԱՆ.	ԹԵՐԹ.	ՓԱՍ. №	ՍՏՈՐԱԳՐ.	ԱՄՍԱԹԻՎ	1-ին մասնաշենք	ՓՈՒԼ	ԹԵՐԹ	ԹԵՐԹԵՐ
							ԱՆ	Կ-15	125
Ստուգեց.		Ա. Ղուկասյան				Գծագրի անվանումը			
ՆԳԵ.		Խ. Գրիգորյան				Մոնոլիտ էլեմենտների մասնագիր /ՄԾ-3/	ì ² Ü ² ð Ê VANARKH ÂÀÍÀÐÕ		
Նախագծ.		Խ. Գրիգորյան							
Ստուգեց.		Ա. Ղուկասյան							

Միաձույկ շրջանակ /ՄՇ-4/

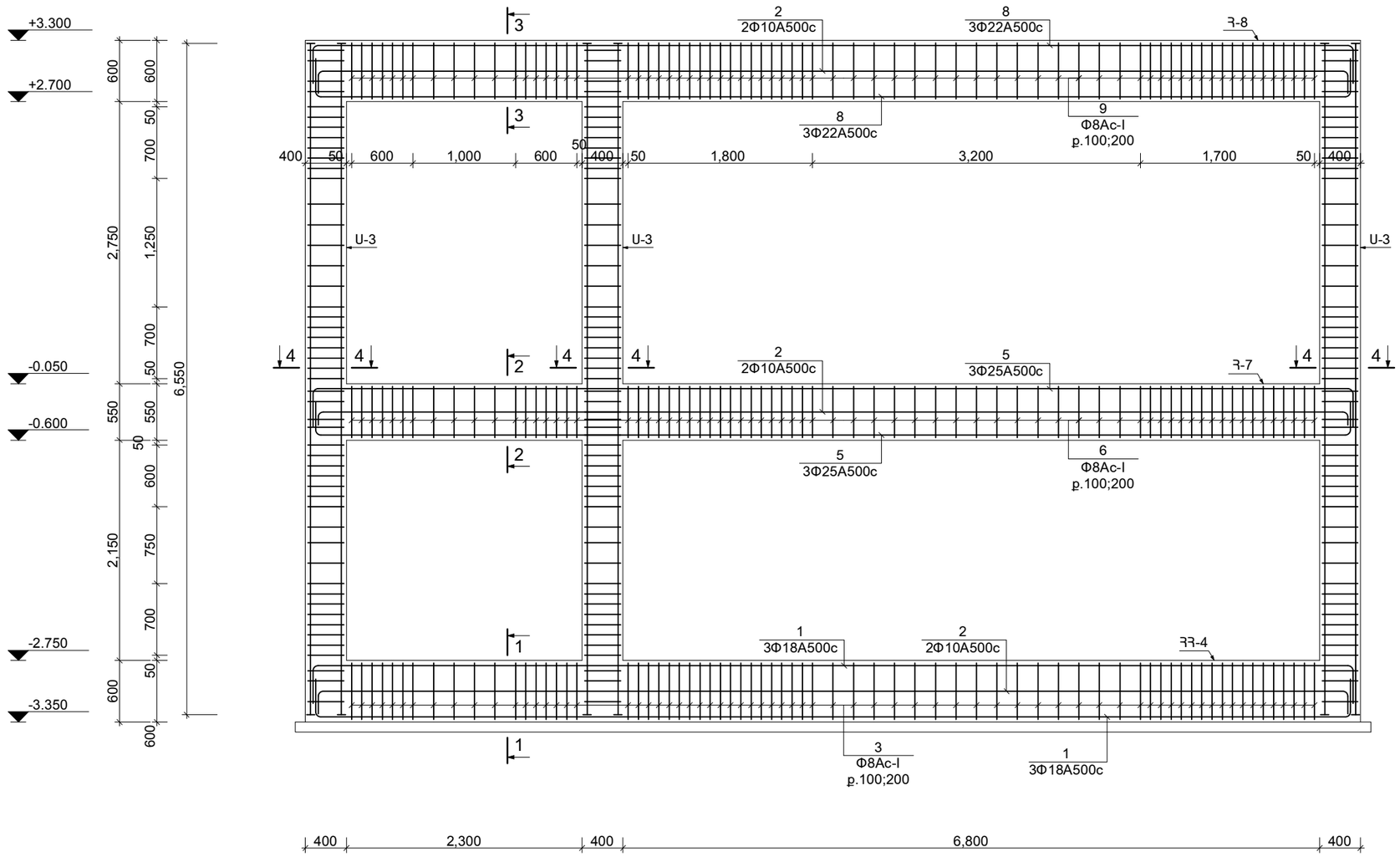

						Պատվիրատու՝ Ավշար համայնքի համայնքապետարքն		Հատոր՝ 2	
						Նոր մանկապարտեզի կառուցում ՀՀ Արարատի մարզի Ավշար համայնք Մ. Մաշտոցի 27-27/1 հողամաս հասցեում			
ՓՈԽ.	ՄԱՍ. ՔԱՆ.	ԹԵՐԹ.	ՓԱՍ. №	ՍՏՈՐԱԳՐ.	ԱՄՍԱԹԻՎ	1-ին մասնաշենք	ՓՈՒԼ	ԹԵՐԹ	ԹԵՐԹԵՐ
Ստուգեց.		Ա. Ղուկասյան				Գծագրի անվանումը	ԱՆ	Կ-16	125
ՆԳՆ.		Խ. Գրիգորյան				Միաձույլ շրջանակ /ՄՇ-4/	ì ² Ü ² ð Ê VANARKH ÂÀ Í ÀÐÕ		
Նախագծ.		Խ. Գրիգորյան							
Ստուգեց.		Ա. Ղուկասյան							

Կտրվածք 1-1

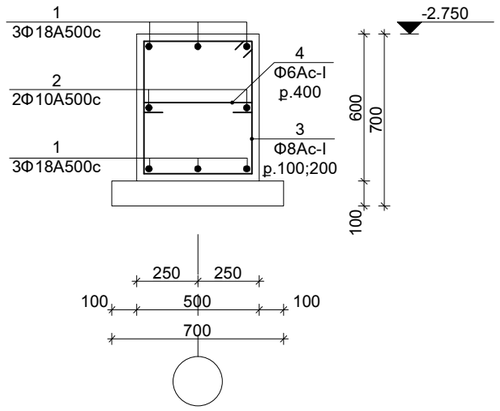

Կտրվածք 2-2

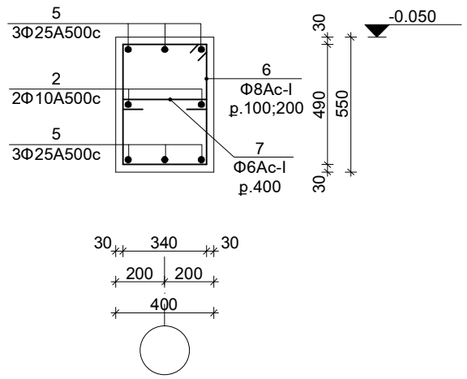

Կտրվածք 3-3

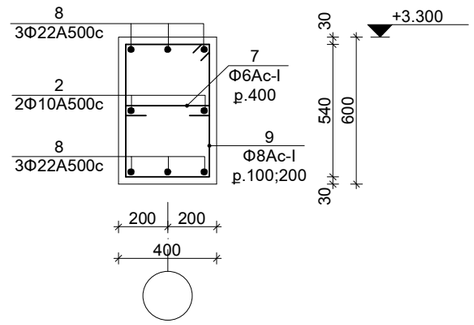

Տարրերի տեսքը

Դիրք	Էսկիզ	Դիրք	Էսկիզ
3.	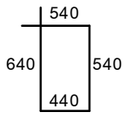 L=2160	7.	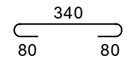 L=500
4.	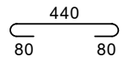 L=600	9.	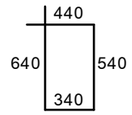 L=1960
6.	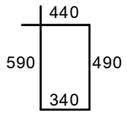 L=1860		

Մոնոլիտ էլեմենտների մասնագիր

/ՄՇ-4/

Դիրք	Նշանակում	Անվանումը	Քանակ /հատ/	Քաշը /կգ/	Ընդ. Քաշը /կգ/
		ՄՇ-4	**2**		
		ՀՀ-4	1		
1.	ԳՈՍՏ 52544 - 2006	Φ18A500c L=10850	6	130.1	260.2
2.	---:---	Φ10A500c L=10850	2	13.4	26.8
3.	---:---	Φ8A240-c L=2160	70	59.7	119.4
4.	---:---	Φ6A240-c L=600	24	3.2	6.4
		Նյութեր			
		Բետոն B20	3.1մ³		6.2մ³
		Հ-7	1		
5.	---:---	Φ25A500c L=10850	6	250.6	501.2
2.	---:---	Φ10A500c L=10850	2	13.4	26.8
6.	---:---	Φ8A240-c L=1860	70	51.4	102.8
7.	---:---	Φ6A240-c L=500	24	2.7	5.4
		Նյութեր			
		Բետոն B20	2.0մ³		4.0մ³
		Հ-8	1		
8.	---:---	Φ22A500c L=10850	6	194.5	389.0
2.	---:---	Φ10A500c L=10850	2	13.4	26.8
9.	---:---	Φ8A240-c L=1960	70	54.2	108.4
7.	---:---	Φ6A240-c L=500	24	2.7	5.4
		Նյութեր			
		Բետոն B20	2.2մ³		4.4մ³

ՓՈԽ.	ՄԱՍ. ՔԱՆ.	ԹԵՐԹ.	ՓԱՍ. №	ՍՏՈՐԱԳՐ.	ԱՄՍԱԹԻՎ
Ստուգեց.		Ա. Ղուկասյան			
ՆԳՑ.		Խ. Գրիգորյան			
Նախագծ.		Խ. Գրիգորյան			
Ստուգեց.		Ա. Ղուկասյան			

Պատվիրատու՝ Ավշար համայնքի համայնքապետարքն

Հատոր՝ 2

Նոր մանկապարտեզի կառուցում ՀՀ Արարատի մարզի Ավշար համայնք
Մ. Մաշտոցի 27-27/1 հողամաս հասցեում

1-ին մասնաշենք

Գծագրի անվանումը

Կտրվածքներ «1-1» - «3-3»;
Մոնոլիտ էլեմենտների մասնագիր
/ՄՇ-4/

ՓՈՒԼ	ԹԵՐԹ	ԹԵՐԹԵՐ
ԱՆ	Կ-17	125

ì ² Ü ² ð Ê
VANARKH
ÂÀ Í ÀÐÕ

Միաձույկ շրջանակ /ՄՇ-5/

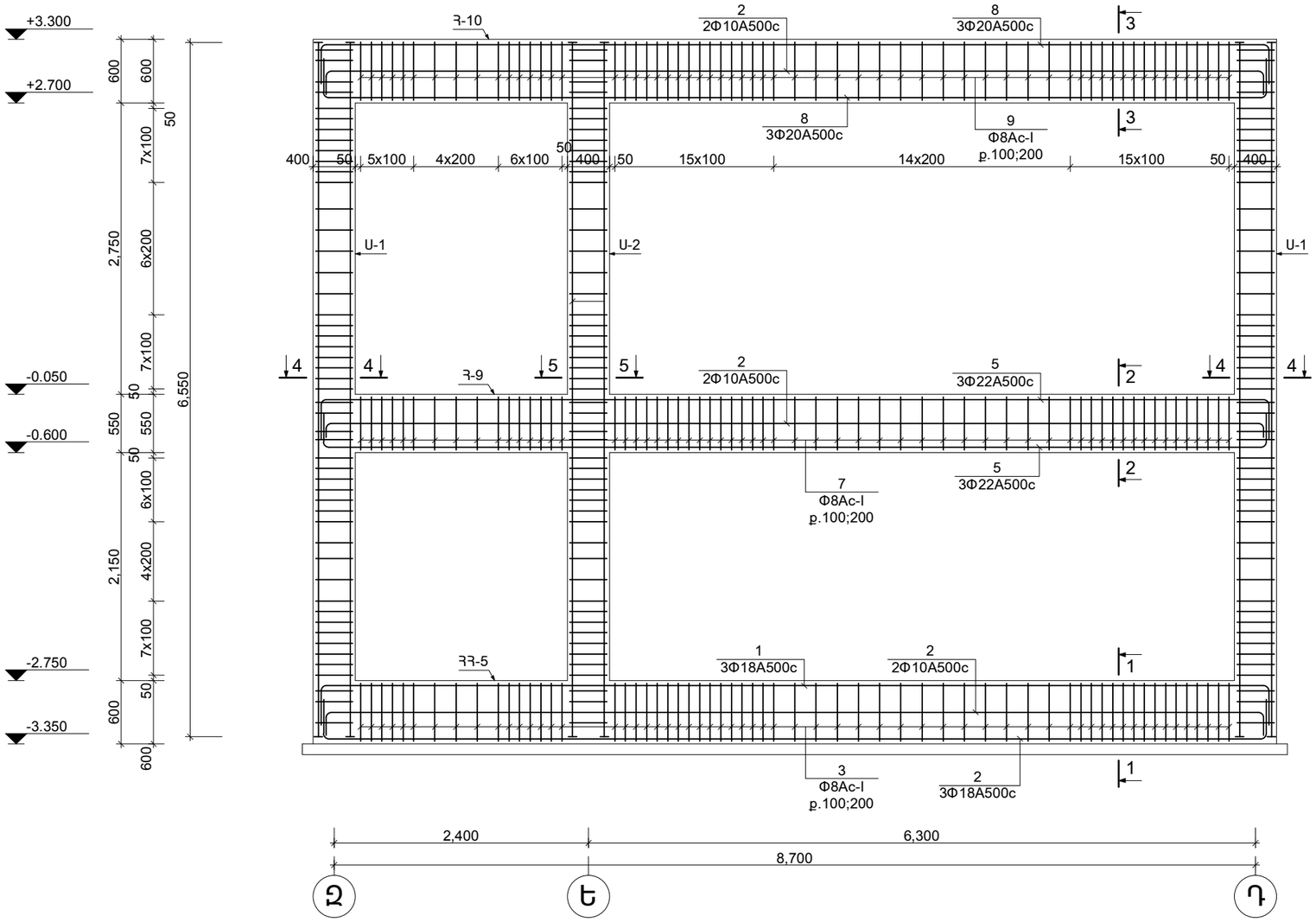

						Պատվիրատու՝ Ավշար համայնքի համայնքապետարքն		Հատոր՝ 2	
						Նոր մանկապարտեզի կառուցում ՀՀ Արարատի մարզի Ավշար համայնք Մ. Մաշտոցի 27-27/1 հողամաս հասցեում			
ՓՈԽ.	ՄԱՍ. ՔԱՆ.	ԹԵՐԹ.	ՓԱՍ. №	ՍՏՈՐԱԳՐ.	ԱՄՍԱԹԻՎ	1-ին մասնաշենք	ՓՈՒԼ	ԹԵՐԹ	ԹԵՐԹԵՐ
							ԱՆ	Կ-18	125
Ստուգեց.		Ա. Ղուկասյան				Գծագրի անվանումը			
ՆԳՃ.		Խ. Գրիգորյան				Միաձույլ շրջանակ /ՄՇ-5/	ì ² Ü ² ð Ê VANARKH ÂÀ Í ÀÐÕ		
Նախագծ.		Խ. Գրիգորյան							
Ստուգեց.		Ա. Ղուկասյան							

Կտրվածք 1-1

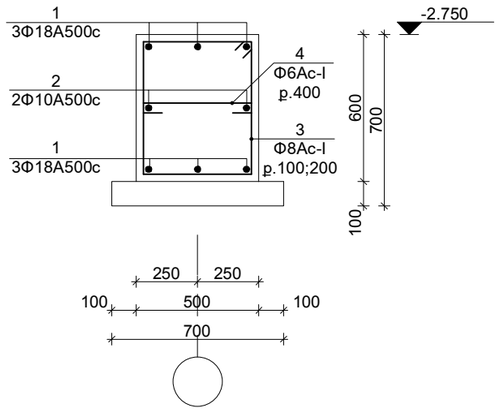

Կտրվածք 2-2

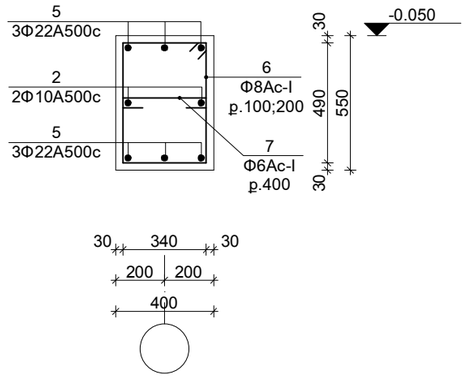

Կտրվածք 3-3

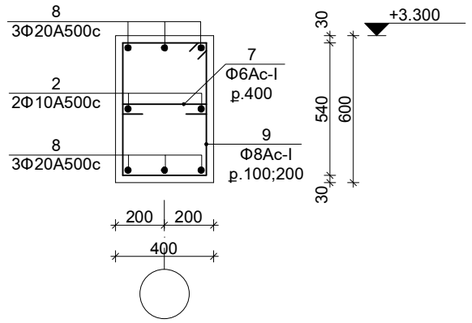

Տարրերի տեսքը

Դիրք	Էսկիզ	Դիրք	Էսկիզ
3.	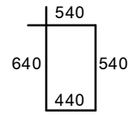 L=2160	7.	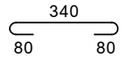 L=500
4.	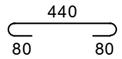 L=600	9.	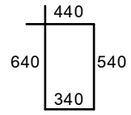 L=1960
6.	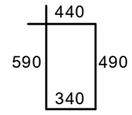 L=1860		

Մոնոլիտ էլեմենտների մասնագիր

/ՄՇ-5/

Դիրք	Նշանակում	Անվանումը		Քանակ /հատ/	Քաշը /կգ/	Ընդ. Քաշը /կգ/
		ՄՇ-5		**2**		
		ՀՀ-5		1		
1.	ԳՈՍՏ 52544 - 2006	Φ18A500c	L=9650	6	115.8	231.6
2.	---:---	Φ10A500c	L=9650	2	11.9	23.8
3.	---:---	Φ8A240-c	L=2160	61	52.0	104.0
4.	---:---	Φ6A240-c	L=600	21	2.8	5.6
		Նյութեր				
		Բետոն B20		2.73մ³		5.46մ³
		Հ-9		1		
5.	---:---	Φ22A500c	L=9650	6	173.0	346.0
2.	---:---	Φ10A500c	L=9650	2	11.9	23.8
6.	---:---	Φ8A240-c	L=1860	61	44.8	89.6
7.	---:---	Φ6A240-c	L=500	21	2.3	4.6
		Նյութեր				
		Բետոն B20		1.74մ³		3.48մ³
		Հ-10		1		
8.	---:---	Φ20A500c	L=9650	6	142.8	285.6
2.	---:---	Φ10A500c	L=9650	2	11.9	23.8
9.	---:---	Φ8A240-c	L=1960	61	47.2	94.4
7.	---:---	Φ6A240-c	L=500	21	2.3	4.6
		Նյութեր				
		Բետոն B20		1.9մ³		3.8մ³

						Պատվիրատու՝ Ավշար համայնքի համայնքապետարքն	Հատոր՝ 2
						Նոր մանկապարտեզի կառուցում ՀՀ Արարատի մարզի Ավշար համայնք Մ. Մաշտոցի 27-27/1 հողամաս հասցեում	
ՓՈԽ.	ԱԱՍ. ՔԱՆ.	ԹԵՐԹ.	ՓԱՍ. №	ՍՏՈՐԱԳՐ.	ԱՄՍԱԹԻՎ	1-ին մասնաշենք	ՓՈՒԼ / ԹԵՐԹ / ԹԵՐԹԵՐ
							ԱՆ / Կ-19 / 125
Ստուգեց.		Ա. Ղուկասյան				Գծագրի անվանումը	
ՆԳՁ.		Խ. Գրիգորյան				Կտրվածքներ «1-1» - «3-3»; Մոնոլիտ էլեմենտների մասնագիր /ՄՇ-5/	ì ² Ü ² ð Ê VANARKH ÂÀ Í ÀÐÕ
Նախագծ.		Խ. Գրիգորյան					
Ստուգեց.		Ա. Ղուկասյան					

Միաձույլ շրջանակ /ՄՇ-6/

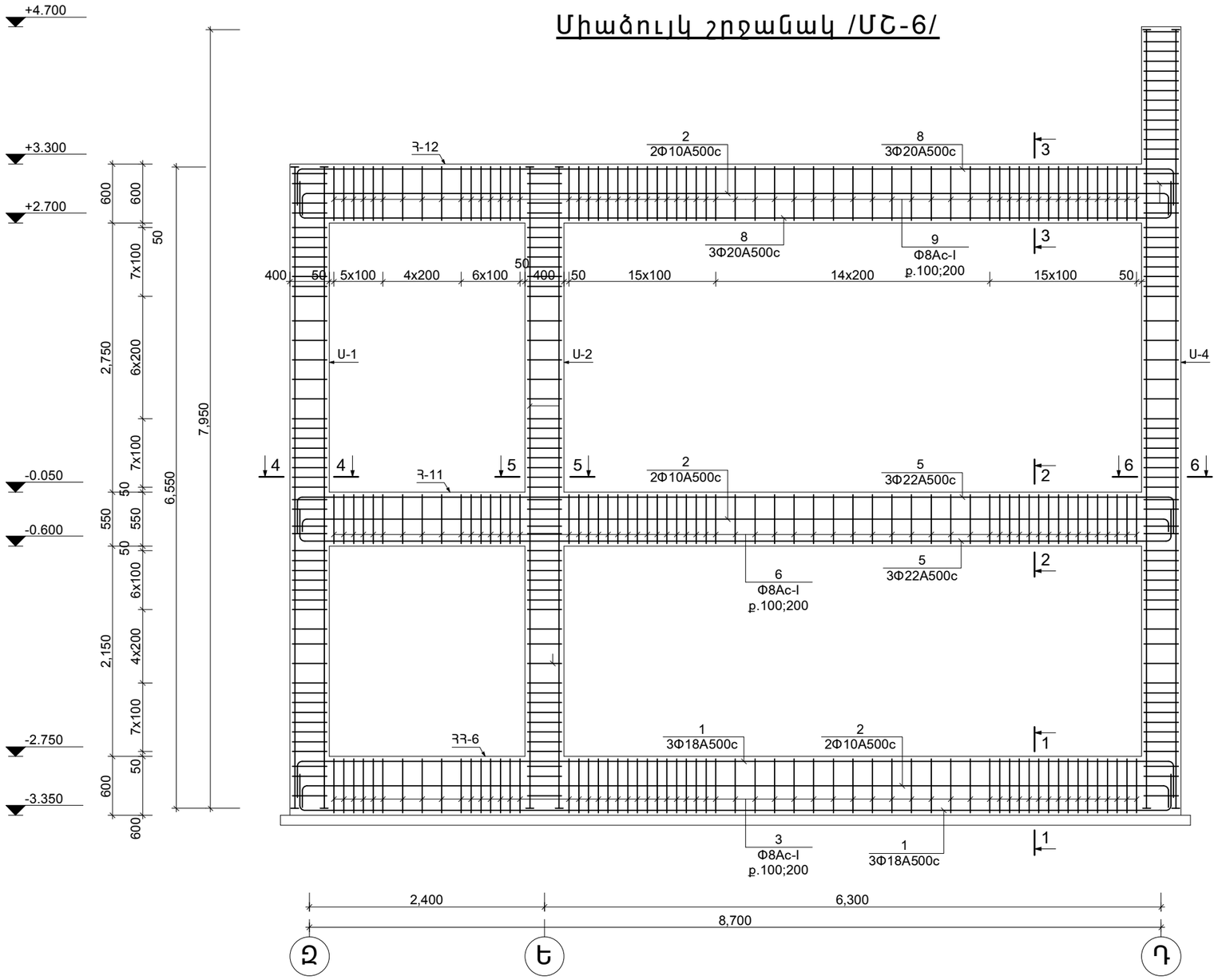

						Պատվիրատու՝ Ավշար համայնքի համայնքապետարքն		Հատոր՝ 2	
						Նոր մանկապարտեզի կառուցում ՀՀ Արարատի մարզի Ավշար համայնք Մ. Մաշտոցի 27-27/1 հողամաս հասցեում			
ՓՈԽ.	ՄԱՍ. ՔԱՆ.	ԹԵՐԹ.	ՓԱՍ. №	ՍՏՈՐԱԳՐ.	ԱՄՍԱԹԻՎ	1-ին մասնաշենք	ՓՈՒԼ	ԹԵՐԹ	ԹԵՐԹԵՐ
							ԱՆ	Կ-20	125
Ստուգեց.		Ա. Ղուկասյան				Գծագրի անվանումը			
ՆԳՃ.		Խ. Գրիգորյան				Միաձույլ շրջանակ /ՄՇ-6/	ì ² Ü ² ð Ê VANARKH ÂÀ Í ÀÐÕ		
Նախագծ.		Խ. Գրիգորյան							
Ստուգեց.		Ա. Ղուկասյան							

Կտրվածք 1-1

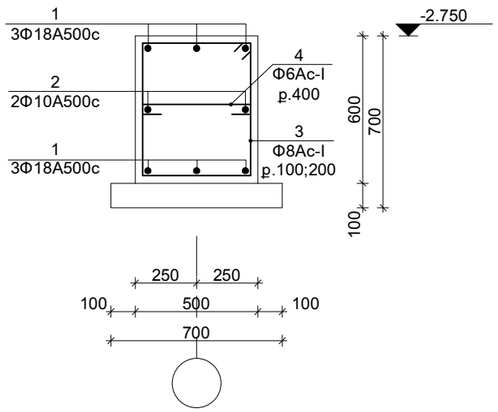

Կտրվածք 2-2

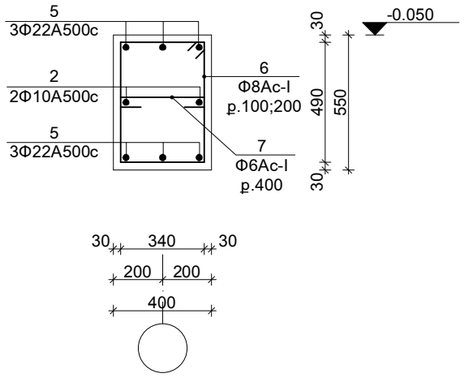

Կտրվածք 3-3

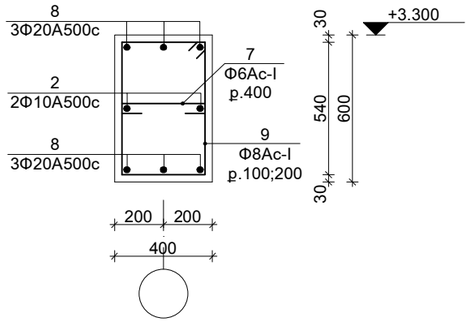

Տարրերի տեսքը

Դիրք	Էսկիզ	Դիրք	Էսկիզ
3.	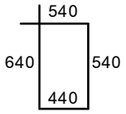 L=2160	7.	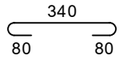 L=500
4.	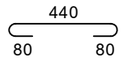 L=600	9.	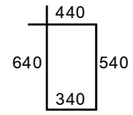 L=1960
6.	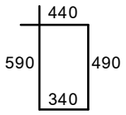 L=1860		

Մոնոլիտ էլեմենտների մասնագիր

/ՄՇ-6/

Դիրք	Նշանակում	Անվանումը		Քանակ /հատ/	Քաշը /կգ/	Ընդ. Քաշը /կգ/
		ՄՇ-6		**2**		
		ՀՀ-6		1		
1.	ԳՈՍՏ 52544 - 2006	Φ18A500c	L=9650	6	115.8	231.6
2.	---:---	Φ10A500c	L=9650	2	11.9	23.8
3.	---:---	Φ8A240-c	L=2160	61	52.0	104.0
4.	---:---	Φ6A240-c	L=600	21	2.8	5.6
		Նյութեր				
		Բետոն B20		2.73մ^3		5.46մ^3
		Հ-11		1		
5.	---:---	Φ22A500c	L=9650	6	173.0	346.0
2.	---:---	Φ10A500c	L=9650	2	11.9	23.8
6.	---:---	Φ8A240-c	L=1860	61	44.8	89.6
7.	---:---	Φ6A240-c	L=500	21	2.3	4.6
		Նյութեր				
		Բետոն B20		1.74մ^3		3.48մ^3
		Հ-12		1		
8.	---:---	Φ20A500c	L=9650	6	142.8	285.6
2.	---:---	Φ10A500c	L=9650	2	11.9	23.8
9.	---:---	Φ8A240-c	L=1960	61	47.2	94.4
7.	---:---	Φ6A240-c	L=500	21	2.3	7.6
		Նյութեր				
		Բետոն B20		1.9մ^3		3.8մ^3

ՓՈԽ.	ՄԱՍ. ՔԱՆ.	ԹԵՐԹ.	ՓԱՍ. №	ՍՏՈՐԱԳՐ.	ԱՄՍԱԹԻՎ
Ստուգեց.		Ա. Ղուկասյան			
ՆԳՑ.		Խ. Գրիգորյան			
Նախագծ.		Խ. Գրիգորյան			
Ստուգեց.		Ա. Ղուկասյան			

Պատվիրատու՝ Ավշար համայնքի համայնքապետարքն

Հատոր՝ 2

Նոր մանկապարտեզի կառուցում ՀՀ Արարատի մարզի Ավշար համայնք
Մ. Մաշտոցի 27-27/1 հողամաս հասցեում

1-ին մասնաշենք

ՓՈՒԼ	ԹԵՐԹ	ԹԵՐԹԵՐ
ԱՆ	Կ-21	125

Գծագրի անվանումը

Կտրվածքներ «1-1» - «3-3»;
Մոնոլիտ էլեմենտների մասնագիր
/ՄՇ-6/

ì ² Ü ² ð Ê
VANARKH
ÂÀÍÀÐÕ

Միաձույլ շրջանակ /ՄՇ-7/

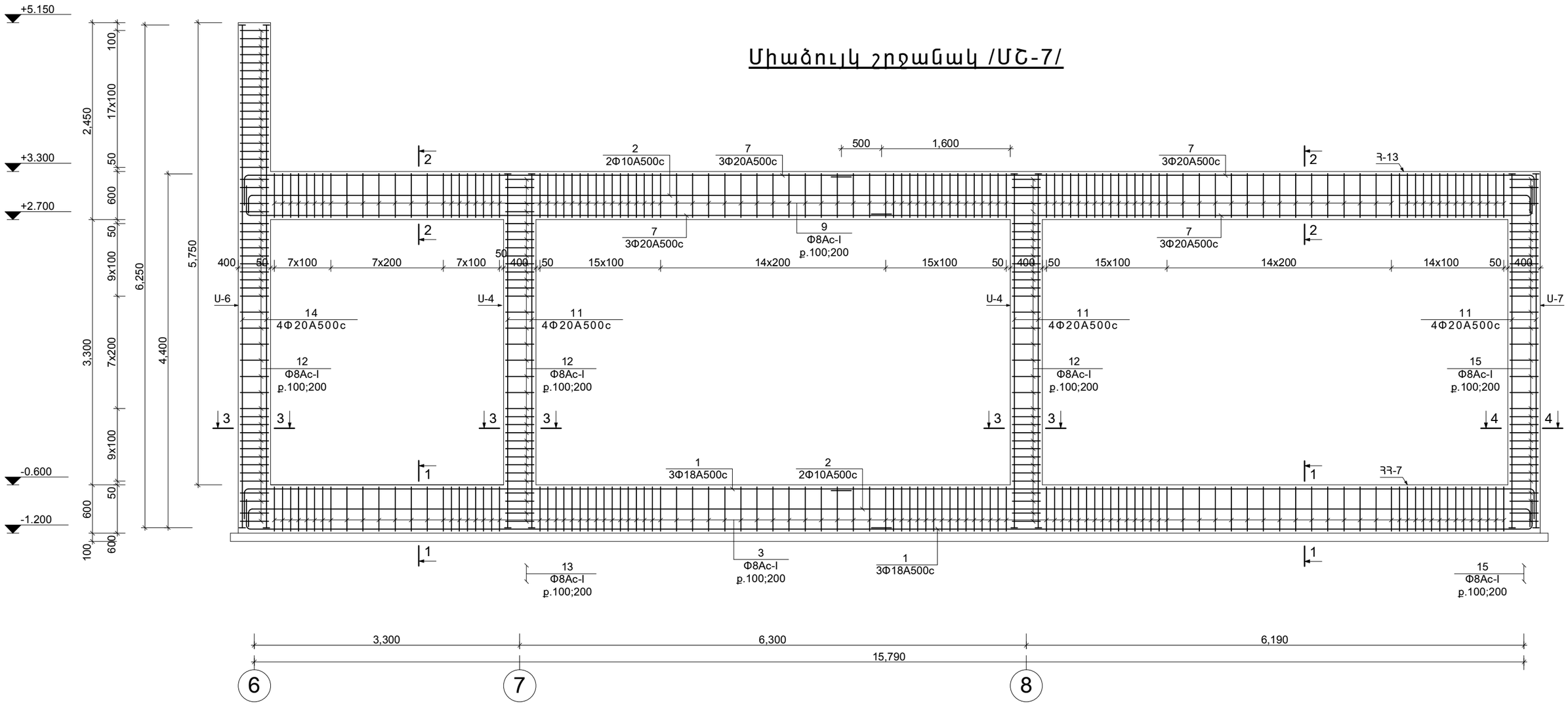

						Պատվիրատու՝ Ավշար համայնքի համայնքապետարքն		Հատոր՝ 2	
						Նոր մանկապարտեզի կառուցում ՀՀ Արարատի մարզի Ավշար համայնք Մ. Մաշտոցի 27-27/1 հողամաս հասցեում			
ՓՈԽ.	ՄԱՍ. ՔԱՆ.	ԹԵՐԹ.	ՓԱՍ. №	ՍՏՈՐԱԳՐ.	ԱՄՍԱԹԻՎ	1-ին մասնաշենք	ՓՈՒԼ	ԹԵՐԹ	ԹԵՐԹԵՐ
							ԱՆ	Կ-22	125
Ստուգեց.		Ա. Ղուկասյան				Գծագրի անվանումը			
ՆԳՆ.		Խ. Գրիգորյան				Միաձույլ շրջանակ /ՄՇ-7/	ì ² Ü ² ð Ê VANARKH ÂÀ Í ÀÐÕ		
Նախագծ.		Խ. Գրիգորյան							
Ստուգեց.		Ա. Ղուկասյան							

Կտրվածք 1-1

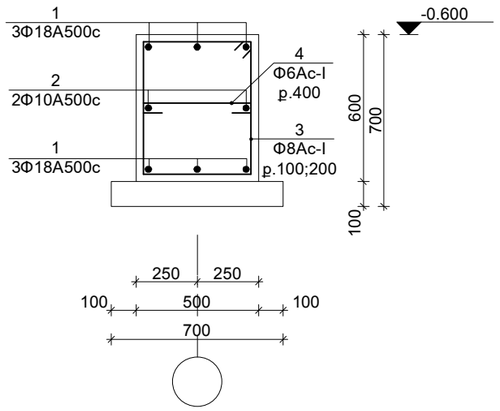

Կտրվածք 2-2

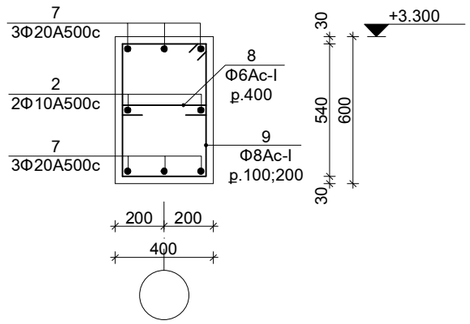

Կտրվածք 3-3

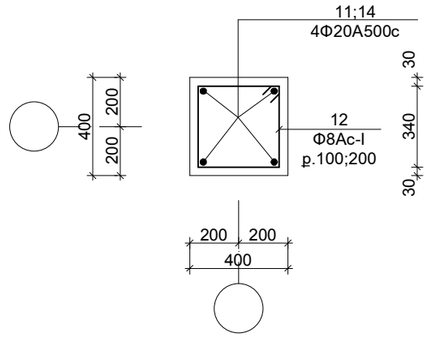

Կտրվածք 4-4

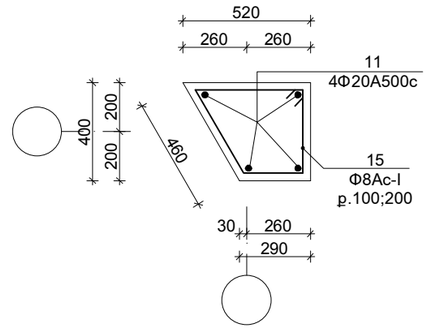

Ամրանի ծայրակցման հանգույց հեծաններում

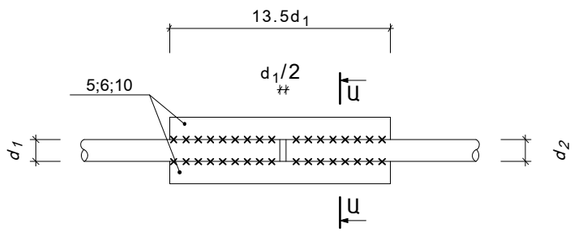

Ա-Ա

						Պատվիրատու՝ Ավշար համայնքի համայնքապետարքն		Հատոր՝ 2	
						Նոր մանկապարտեզի կառուցում ՀՀ Արարատի մարզի Ավշար համայնք Մ. Մաշտոցի 27-27/1 հողամաս հասցեում			
ՓՈԽ.	ՍԱՍ. ՔԱՆ.	ԹԵՐԹ.	ՓԱՍ. №	ՍՏՈՐԱԳՐ.	ԱՄՍԱԹԻՎ	1-ին մասնաշենք	ՓՈՒԼ	ԹԵՐԹ	ԹԵՐԹԵՐ
							ԱՆ	Կ-23	125
Ստուգեց.		Ա. Ղուկասյան				Գծագրի անվանումը			
ՆԳՃ.		Խ. Գրիգորյան				Կտրվածքներ «1-1» - «4-4» /ՄՇ-7/	ì ² Ü ² ð Ê VANARKH ÂÀÍÀÐÕ		
Նախագծ.		Խ. Գրիգորյան							
Ստուգեց.		Ա. Ղուկասյան							

Մոնոլիտ էլեմենտների մասնագիր
/ՄԾ-7/

Դիրք	Նշանակում	Անվանումը	Քանակ /հատ/	Քաշը /կգ/	Ընդ. Քաշը /կգ/
		ՄԾ-7	**2**		
		Հ3-7	1		
1.	ԳՈՍՏ 52544 - 2006	Φ18A500c ∑L=16700	6	199.2	398.4
2.	---:---	Φ10A500c ∑L=16700	2	20.6	41.2
3.	---:---	Φ8A240-c L=2160	111	94.7	189.4
4.	---:---	Φ6A240-c L=600	38	5.1	10.2
5.	---:---	Φ18A500c L=250	12	6.0	12.0
6.	---:---	Φ10A500c L=140	12	1.05	2.1
		Նյութեր			
		Բետոն B20	5.7մ^3		11.4մ^3
		Հ-13	1		
7.	---:---	Φ20A500c ∑L=16700	6	247.1	494.2
2.	---:---	Φ10A500c ∑L=16700	2	20.6	41.2
8.	---:---	Φ8A240-c L=1960	111	86.0	172.0
9.	---:---	Φ6A240-c L=500	38	4.2	8.4
10.	---:---	Φ20A500c L=270	12	8.0	16.0
6.	---:---	Φ10A500c L=140	12	1.05	2.1
		Նյութեր			
		Բետոն B20	4.0մ^3		8.0մ^3
		U-4	2		
11.	---:---	Φ20A500c L=4400	4	21.7	86.8
12.	---:---	Φ8A240-c L=1560	34	21.0	84.0
13.	---:---	b=18 80x80	8	7.2	28.8
		Նյութեր			
		Բետոն B20	0.62մ^3		2.5մ^3
		U-6	1		
14.	---:---	Φ20A500c L=6550	4	64.6	129.2
12.	---:---	Φ8A240-c L=1560	51	35.1	70.2
13.	---:---	b=18 80x80	8	7.2	14.4
		Նյութեր			
		Բետոն B20	0.92մ^3		1.84մ^3
		U-7	1		
11.	---:---	Φ20A500c L=4400	4	43.4	86.8
15.	---:---	Φ8A240-c L=1740	34	21.0	42.0
13.	---:---	b=18 80x80	8	7.2	14.4
		Նյութեր			
		Բետոն B20	0.62մ^3		1.24մ^3

Տարրերի տեսքը

Դիրք	էսկիզ	Դիրք	էսկիզ
3.	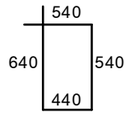	**12.**	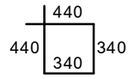
4.	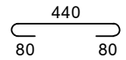	**13.**	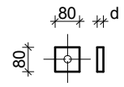
8.	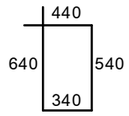	**15.**	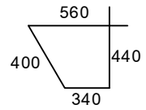
9.	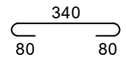		

Ստուգեց.		Ա. Ղուկասյան				
ՆԳՑ.		Խ. Գրիգորյան				
Նախագծ.		Խ. Գրիգորյան				
Ստուգեց.		Ա. Ղուկասյան				

Պատվիրատու՝ Ավշար համայնքի համայնքապետարքն

Հատոր՝ 2

Նոր մանկապարտեզի կառուցում Հ3 Արարատի մարզի Ավշար համայնք
Մ. Մաշտոցի 27-27/1 հողամաս հասցեում

ՓՈԽ.	ՄԱՍ. ՔԱՆ.	ԹԵՐԹ.	ՓԱՍ. №	ՍՏՈՐԱԳՐ.	ԱՄՍԱԹԻՎ

1-ին մասնաշենք

ՓՈՒԼ	ԹԵՐԹ	ԹԵՐԹԵՐ
ԱՆ	Կ-24	125

Գծագրի անվանումը

Մոնոլիտ էլեմենտների մասնագիր
/ՄԾ-7/

ì ² Ü ² ð Ê
VANARKH
ÂÀ Í ÀÐÕ

Միաձույկ շրջանակ /ՄՇ-8/

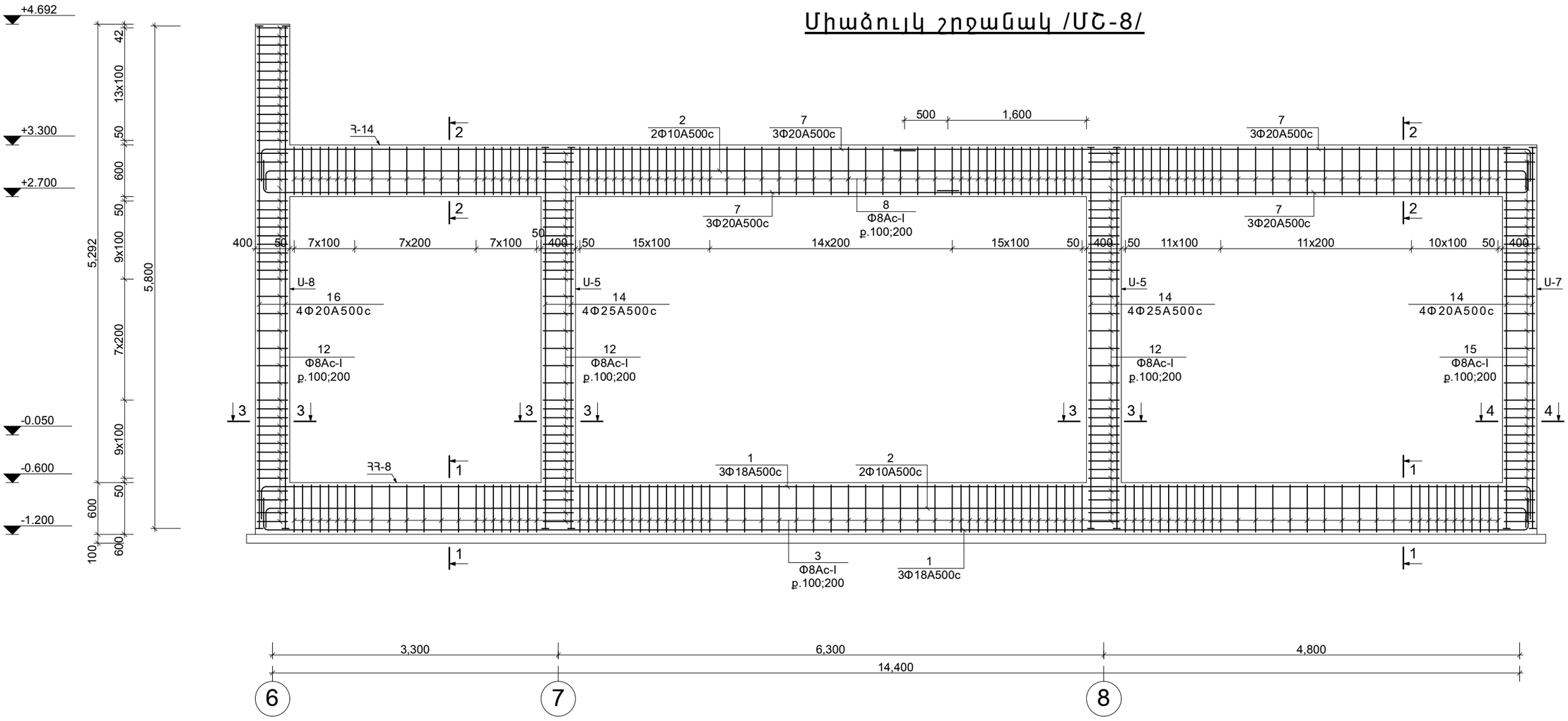

						Պատվիրատու՝ Ավշար համայնքի համայնքապետարքն		Հատոր՝ 2	
						Նոր մանկապարտեզի կառուցում ՀՀ Արարատի մարզի Ավշար համայնք Մ. Մաշտոցի 27-27/1 հողամաս հասցեում			
ՓՈԽ.	ՍԱՍ. ՔԱՆ.	ԹԵՐԹ.	ՓԱՍ. №	ՍՏՈՐԱԳՐ.	ԱՄՍԱԹԻՎ	1-ին մասնաշենք	ՓՈՒԼ	ԹԵՐԹ	ԹԵՐԹԵՐ
							ԱՆ	Կ-25	125
Ստուգեց.		Ա. Ղուկասյան				Գծագրի անվանումը			
ՆԳՑ.		Խ. Գրիգորյան				Միաձույլ շրջանակ /ՄՇ-8/	ì ² Ü ² ð Ê VANARKH ÂÀÍÀÐÕ		
Նախագծ.		Խ. Գրիգորյան							
Ստուգեց.		Ա. Ղուկասյան							

Կտրվածք 1-1

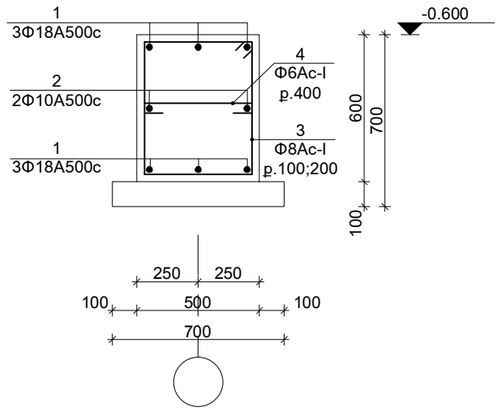

Կտրվածք 2-2

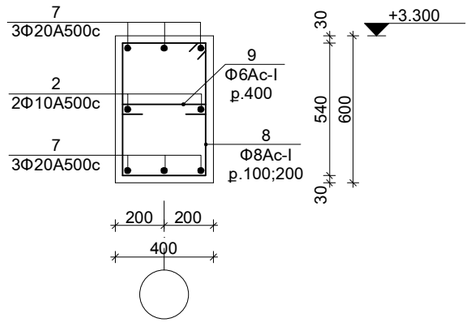

Կտրվածք 3-3

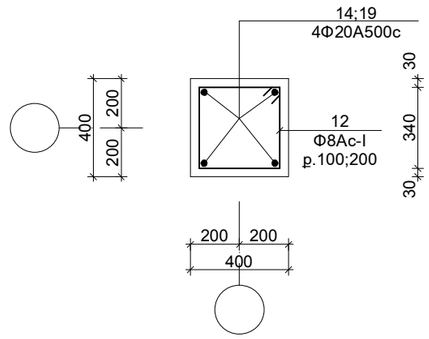

Կտրվածք 4-4

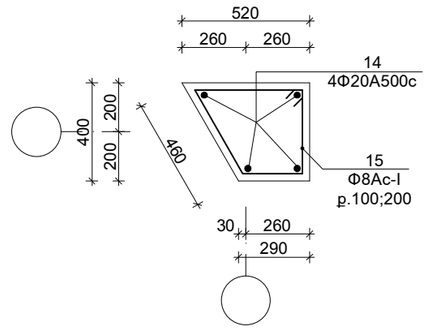

Ամրանի ծայրակցման հանգույց հեծաններում

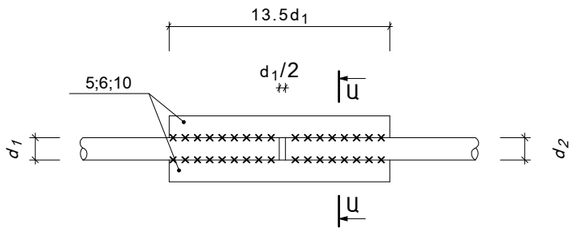

Ա-Ա

						Պատվիրատու՝ Ավշար համայնքի համայնքապետարքն		Հատոր՝ 2	
						Նոր մանկապարտեզի կառուցում ՀՀ Արարատի մարզի Ավշար համայնք Մ. Մաշտոցի 27-27/1 հողամաս հասցեում			
ՓՈԽ.	ՄԱՍ. ՔԱՆ.	ԹԵՐԹ.	ՓԱՍ. №	ՍՏՈՐԱԳՐ.	ԱՄՍԱԹԻՎ	1-ին մասնաշենք	ՓՈՒԼ	ԹԵՐԹ	ԹԵՐԹԵՐ
							ԱՆ	Կ-26	125
Ստուգեց.		Ա. Ղուկասյան				Գծագրի անվանումը			
ՆԳՑ.		Խ. Գրիգորյան				Կտրվածքներ «1-1» - «4-4» /ՄՇ-8/	ì ² Ü ² ð Ê VANARKH ÂÀ Í ÀÐÕ		
Նախագծ.		Խ. Գրիգորյան							
Ստուգեց.		Ա. Ղուկասյան							

Մոնոլիտ էլեմենտների մասնագիր
/ՄՇ-8/

Դիրք	Նշանակում	Անվանումը		Քանակ /հատ/	Քաշը /կգ/	Ընդ. Քաշը /կգ/
		ՄՇ-8		**2**		
		ՀՀ-8		1		
1.	ԳՈՍ 52544 - 2006	Φ18A500c	∑L=15350	6	184.0	368.0
2.	---:---	Φ10A500c	∑L=15350	2	19.0	38.0
3.	---:---	Φ8A240-c	L=2160	100	85.3	170.6
4.	---:---	Φ6A240-c	L=600	35	4.7	9.4
5.	---:---	Φ18A500c	L=250	12	6.0	12.0
6.	---:---	Φ10A500c	L=140	12	1.05	2.1
		Նյութեր				
		Բետոն B20		4.44մ^3		8.9մ^3
		Հ-14		1		
7.	---:---	Φ20A500c	∑L=15350	6	227.1	454.2
2.	---:---	Φ10A500c	∑L=15350	2	19.0	38.0
8.	---:---	Φ8A240-c	L=1960	100	77.4	154.8
9.	---:---	Φ6A240-c	L=500	35	3.9	7.8
10.	---:---	Φ20A500c	L=270	12	8.0	16.0
6.	---:---	Φ10A500c	L=140	12	1.05	2.1
		Նյութեր				
		Բետոն B20		3.2մ^3		6.4մ^3
		U-5		2		
14.	---:---	Φ25A500c	L=4400	4	67.7	270.8
12.	---:---	Φ8A240-c	L=1560	34	21.0	125.6
13.	---:---	b=18	80x80	8	7.2	28.8
		Նյութեր				
		Բետոն B20		0.62մ^3		2.5մ^3
		U-7		1		
14.	---:---	Φ20A500c	L=4400	4	43.4	86.8
15.	---:---	Φ8A240-c	L=1740	34	23.7	47.4
13.	---:---	b=18	80x80	8	7.2	14.4
		Նյութեր				
		Բետոն B20		0.62մ^3		1.24մ^3
		U-8		1		
16.	---:---	Φ20A500c	L=5800	4	57.2	114.4
12.	---:---	Φ8A240-c	L=1560	48	29.6	59.2
13.	---:---	b=18	80x80	8	7.2	14.4
		Նյութեր				
		Բետոն B20		0.85մ^3		1.7մ^3

Տարրերի տեսքը

Դիրք	Էսկիզ	Դիրք	Էսկիզ
3.	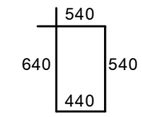 L=2160	**12.**	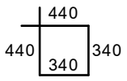 L=1560
4.	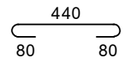 L=600	**13.**	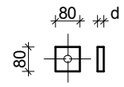
8.	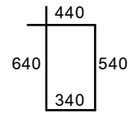 L=1960	**15.**	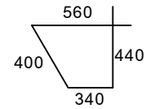 L=1740
9.	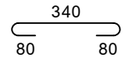 L=500		

ՓՈԽ.	ՄԱՍ. ՔԱՆ.	ԹԵՐԹ.	ՓԱՍ. №	ՍՏՈՐԱԳՐ.	ԱՄՍԱԹԻՎ	
Ստուգեց.		Ա. Ղուկասյան				
ՆԳՑ.		Խ. Գրիգորյան				
Նախագծ.		Խ. Գրիգորյան				
Ստուգեց.		Ա. Ղուկասյան				

Պատվիրատու՝ Ավշար համայնքի համայնքապետարքն

Հատոր՝ 2

Նոր մանկապարտեզի կառուցում ՀՀ Արարատի մարզի Ավշար համայնք
Մ. Մաշտոցի 27-27/1 հողամաս հասցեում

1-ին մասնաշենք

ՓՈՒԼ	ԹԵՐԹ	ԹԵՐԹԵՐ
ԱՆ	Կ-27	125

Գծագրի անվանումը

Մոնոլիտ էլեմենտների մասնագիր
/ՄՇ-8/

ì ² Ü ² ð Ê
VANARKH
ÂÀ Í ÀÐÕ

Միաձույլ շրջանակ /ՄՇ-9/

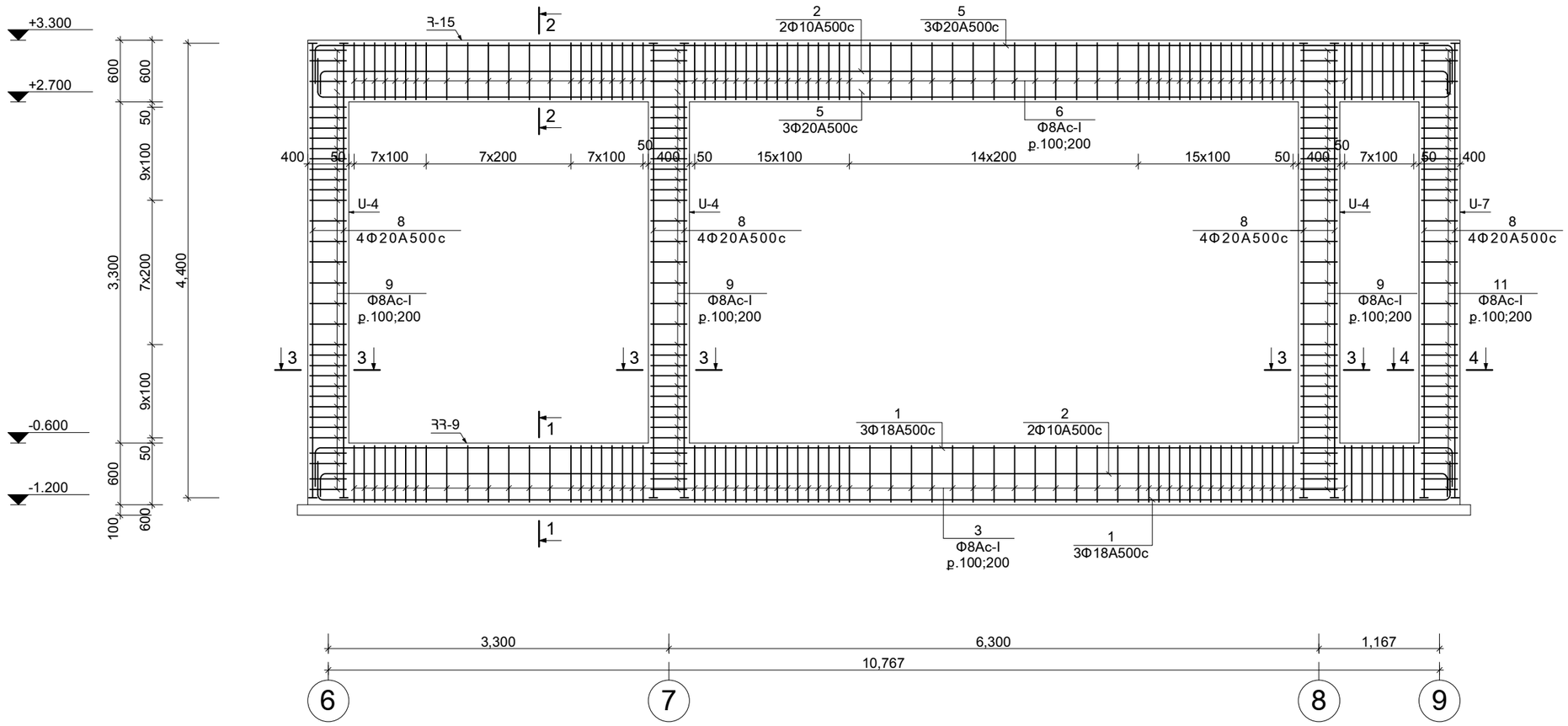

						Պատվիրատու՝ Ավշար համայնքի համայնքապետարքն		Հատոր՝ 2	
						Նոր մանկապարտեզի կառուցում ՀՀ Արարատի մարզի Ավշար համայնք Մ. Մաշտոցի 27-27/1 հողամաս հասցեում			
ՓՈԽ.	ՄԱՍ. ՔԱՆ.	ԹԵՐԹ.	ՓԱՍ. №	ՍՏՈՐԱԳՐ.	ԱՄՍԱԹԻՎ	1-ին մասնաշենք	ՓՈՒԼ	ԹԵՐԹ	ԹԵՐԹԵՐ
							ԱՆ	Կ-28	125
Ստուգեց.		Ա. Ղուկասյան				Գծագրի անվանումը			
ՆԳԵ.		Խ. Գրիգորյան				Միաձույլ շրջանակ /ՄՇ-9/	ì ² Ü ² ð Ê VANARKH ÂÀÍÀÐÕ		
Նախագծ.		Խ. Գրիգորյան							
Ստուգեց.		Ա. Ղուկասյան							

Կտրվածք 1-1

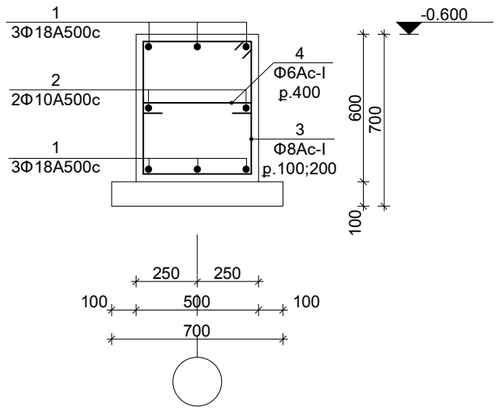

Կտրվածք 2-2

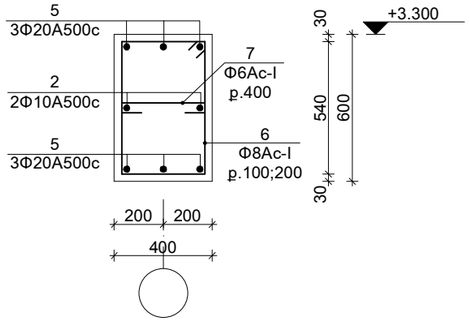

Կտրվածք 3-3

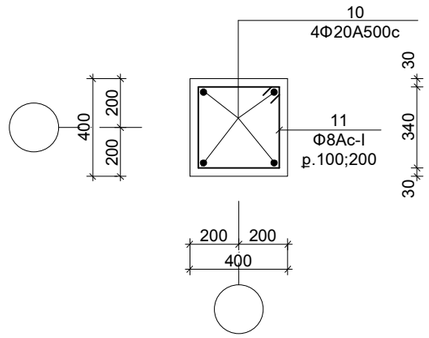

Կտրվածք 4-4

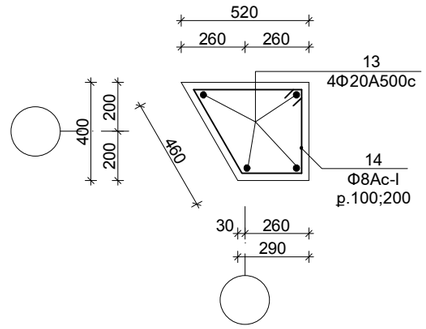

Տարրերի տեսքը

Դիրք	էսկիզ	Դիրք	էսկիզ
3.	540; 640; 540; 440; L=2160	9.	440; 440; 340; 340; L=1560
4.	440; 80; 80; L=600	10.	80; 80; d
6.	440; 640; 540; 340; L=1960	11.	560; 400; 440; 340; L=1740
7.	340; 80; 80; L=500		

Մոնոլիտ էլեմենտների մասնագիր

/ՄԾ-9/

Դիրք	Նշանակում	Անվանումը		Քանակ /հատ/	Քաշը /կգ/	Ընդ. Քաշը /կգ/
		ՄԾ-9		**2**		
		ՀՀ-9		1		
1.	ԳՈՍ 52544 - 2006	Φ18A500c	L=11700	6	140.2	280.4
2.	---:---	Φ10A500c	L=11700	2	14.4	28.8
3.	---:---	Φ8A240-c	L=2160	75	64.0	128.0
4.	---:---	Φ6A240-c	L=600	26	3.5	7.0
		Նյութեր				
		Բետոն B20		3.35մ³		6.7մ³
		Հ-15		1		
5.	---:---	Φ20A500c	L=11700	6	173.1	346.2
2.	---:---	Φ10A500c	L=11700	2	14.4	28.8
6.	---:---	Φ8A240-c	L=1960	75	58.0	116.0
7.	---:---	Φ6A240-c	L=500	26	2.9	5.8
		Նյութեր				
		Բետոն B20		2.3մ³		4.6մ³
		Ս-4		3		
8.	---:---	Φ20A500c	L=4400	4	43.4	260.4
9.	---:---	Φ8A240-c	L=1560	34	21.0	126
10.	---:---	b=18	80x80	8	7.2	43.2
		Նյութեր				
		Բետոն B20		0.62մ³		3.7մ³
		Ս-7		1		
8.	---:---	Φ20A500c	L=4400	4	64.6	129.2
11.	---:---	Φ8A240-c	L=1740	34	21.0	42.0
10.	---:---	b=18	80x80	8	7.2	14.4
		Նյութեր				
		Բետոն B20		0.62մ³		1.24մ³

Փոխ.	Մաս. Քան.	Թերթ.	Փաս. №	Ստորագր.	Ամսաթիվ	
Ստուգեց.		Ա. Ղուկասյան				
ՆԳՃ.		Խ. Գրիգորյան				
Նախագծ.		Խ. Գրիգորյան				
Ստուգեց.		Ա. Ղուկասյան				

Պատվիրատու՝ Ավշար համայնքի համայնքապետարքն

Հատոր՝ 2

Նոր մանկապարտեզի կառուցում ՀՀ Արարատի մարզի Ավշար համայնք
Մ. Մաշտոցի 27-27/1 հողամաս հասցեում

1-ին մասնաշենք

Գծագրի անվանումը

Կտրվածքներ «1-1» - «4-4»;
Մոնոլիտ էլեմենտների մասնագիր
/ՄԾ-9/

Փուլ	Թերթ	Թերթեր
ԱՆ	Կ-29	125

ì ² Ü ² ð Ê
VANARKH
ÂÀ Í ÀÐÕ

Միաձույլ շրջանակ /ՄՇ-10/

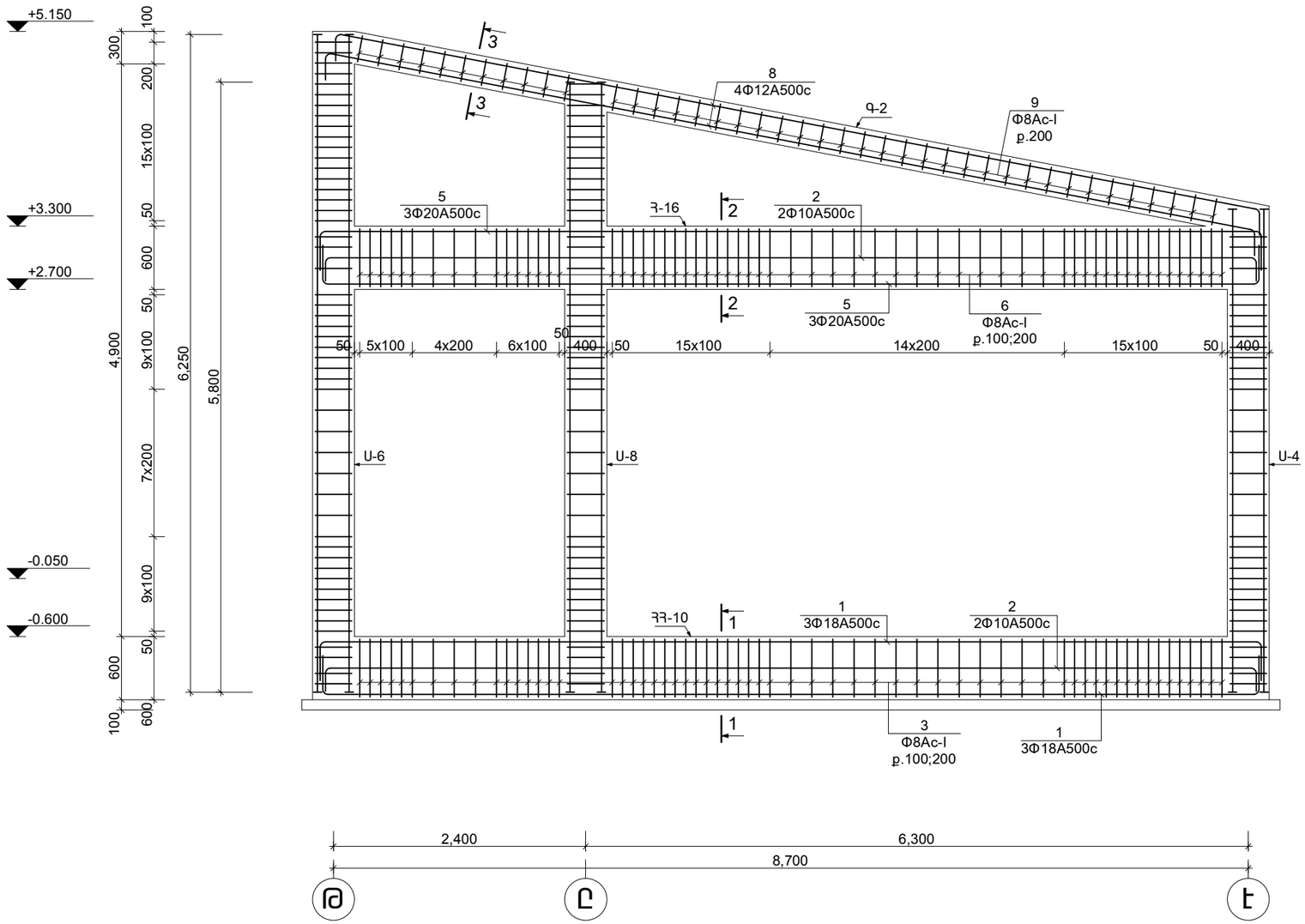

						Պատվիրատու՝ Ավշար համայնքի համայնքապետարքն			Հատոր՝ 2
						Նոր մանկապարտեզի կառուցում ՀՀ Արարատի մարզի Ավշար համայնք Մ. Մաշտոցի 27-27/1 հողամաս հասցեում			
ՓՈԽ.	ՄԱՍ. ՔԱՆ.	ԹԵՐԹ.	ՓԱՍ. №	ՍՏՈՐԱԳՐ.	ԱՄՍԱԹԻՎ	1-ին մասնաշենք	ՓՈՒԼ	ԹԵՐԹ	ԹԵՐԹԵՐ
							ԱՆ	Կ-30	125
Ստուգեց.		Ա. Ղուկասյան				Գծագրի անվանումը			
ՆԳԵ.		Խ. Գրիգորյան				Միաձույլ շրջանակ /ՄՇ-10/	ì ² Ü ² ð Ê VANARKH ÂÀ Í ÀÐÕ		
Նախագծ.		Խ. Գրիգորյան							
Ստուգեց.		Ա. Ղուկասյան							

Կտրվածք 1-1

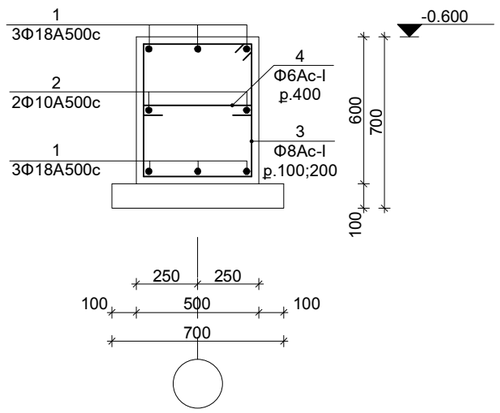

Կտրվածք 2-2

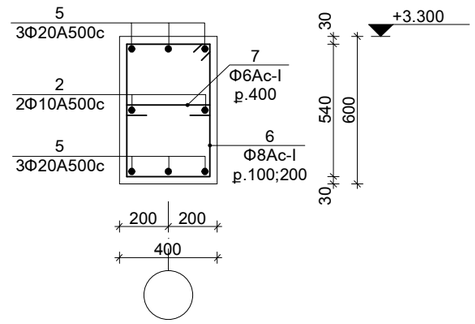

Կտրվածք 3-3

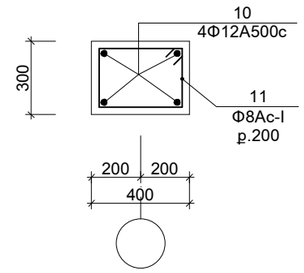

Տարրերի տեսքը

Դիրք	Էսկիզ	Դիրք	Էսկիզ
3.	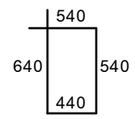 L=2160	7.	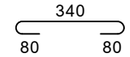 L=500
4.	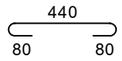 L=600	9.	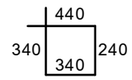 L=1360
6.	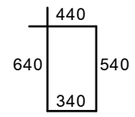 L=1960		

Մոնոլիտ էլեմենտների մասնագիր

/ՄԾ-10/

Դիրք	Նշանակում	Անվանումը		Քանակ /հատ/	Քաշը /կգ/	Ընդ. քաշը /կգ/
		ՄԾ-10		**2**		
		ՀՀ-10		1		
1.	ԳՈՍՏ 52544 - 2006	Φ18A500c	L=9650	6	115.7	231.4
2.	---:---	Φ10A500c	L=9650	2	12.0	24.0
3.	---:---	Φ8A240-c	L=2160	61	52.0	104.0
4.	---:---	Φ6A240-c	L=600	21	2.8	5.6
		Նյութեր				
		Բետոն B20		2.73մ³		5.46մ³
		Հ-20		1		
5.	---:---	Φ20A500c	L=9650	6	142.8	285.6
2.	---:---	Φ10A500c	L=9650	2	12.0	24.0
6.	---:---	Φ8A240-c	L=1960	61	47.2	94.4
7.	---:---	Φ6A240-c	L=500	21	2.3	4.6
		Նյութեր				
		Բետոն B20		2.3մ³		4.6մ³
		Գ-2		1		
8.	---:---	Φ12A500c	L=9400	4	33.4	66.8
9.	---:---	Φ8A240-c	L=1360	41	22.0	44.0
		Նյութեր				
		Բետոն B20		0.9մ³		1.8մ³

						Պատվիրատու՝ Ավշար համայնքի համայնքապետարքն	Հատոր՝ 2
						Նոր մանկապարտեզի կառուցում ՀՀ Արարատի մարզի Ավշար համայնք Մ. Մաշտոցի 27-27/1 հողամաս հասցեում	
ՓՈԽ.	ՄԱՍ. ՔԱՆ.	ԹԵՐԹ.	ՓԱՍ. №	ՍՏՈՐԱԳՐ.	ԱՄՍԱԹՎ	1-ին մասնաշենք	ՓՈՒԼ / ԹԵՐԹ / ԹԵՐԹԵՐ
							ԱՆ / Կ-31 / 125
Ստուգեց.		Ա. Ղուկասյան				Գծագրի անվանումը	
ՆԳՃ.		Խ. Գրիգորյան				Կտրվածքներ «1-1» - «3-3»; Մոնոլիտ էլեմենտների մասնագիր /ՄԾ-10/	ì ² Ü ² ð Ê VANARKH ÂÀ Í ÀÐÕ
Նախագծ.		Խ. Գրիգորյան					
Ստուգեց.		Ա. Ղուկասյան					

Միաձույլ շրջանակ /ՄՇ-11/

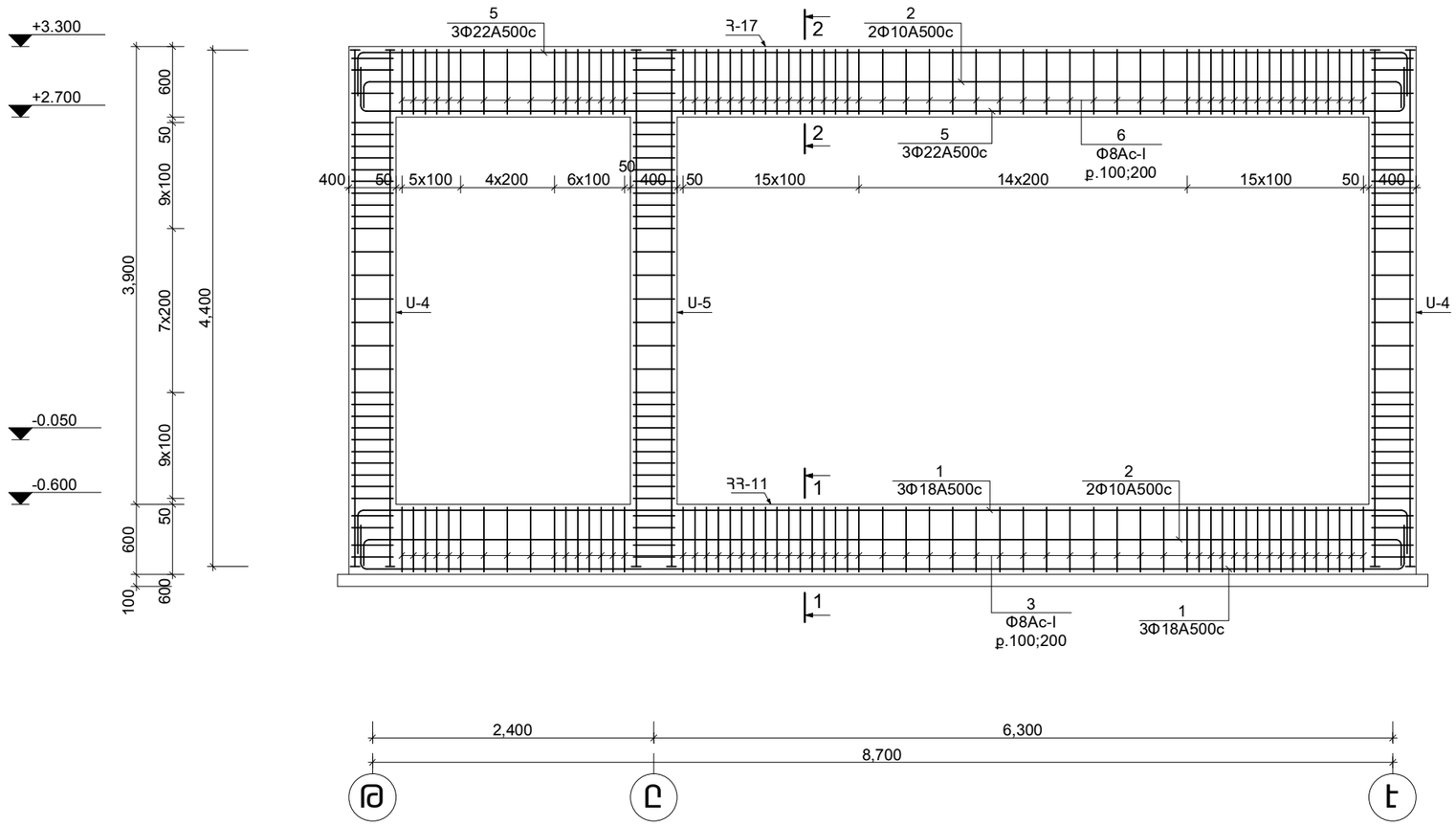

						Պատվիրատու՝ Ավշար համայնքի համայնքապետարքն		Հատոր՝ 2	
						Նոր մանկապարտեզի կառուցում ՀՀ Արարատի մարզի Ավշար համայնք Մ. Մաշտոցի 27-27/1 հողամաս հասցեում			
ՓՈԽ.	ՄԱՍ. ՔԱՆ.	ԹԵՐԹ.	ՓԱՍ. №	ՍՏՈՐԱԳՐ.	ԱՄՍԱԹԻՎ	1-ին մասնաշենք	ՓՈՒԼ	ԹԵՐԹ	ԹԵՐԹԵՐ
							ԱՆ	Կ-32	125
Ստուգեց.		Ա. Ղուկասյան				Գծագրի անվանումը			
ՆԳՃ.		Խ. Գրիգորյան				Միաձույլ շրջանակ /ՄՇ-11/	ì ² Ü ² ð Ê VANARKH ÂÀ Í ÀÐÕ		
Նախագծ.		Խ. Գրիգորյան							
Ստուգեց.		Ա. Ղուկասյան							

Կտրվածք 1-1

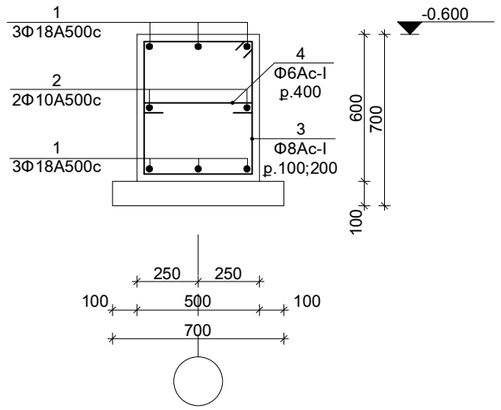

Կտրվածք 2-2

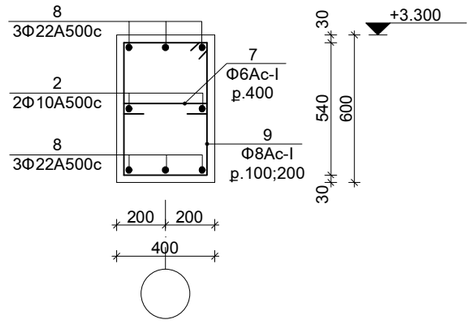

Տարրերի տեսքը

Դիրք	Էսկիզ	Դիրք	Էսկիզ
3.	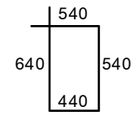 L=2160	6.	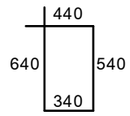 L=1960
4.	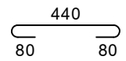 L=600	7.	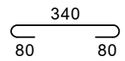 L=500

Մոնոլիտ էլեմենտների մասնագիր

/ՄՇ-11/

Դիրք	Նշանակում	Անվանումը		Քանակ /հատ/	Քաշը /կգ/	Ընդ. Քաշը /կգ/
		ՄՇ-11		**4**		
		ՀՀ-11		1		
1.	ԳՈՍՏ 52544 - 2006	Φ18A500c	L=9650	6	115.7	462.8
2.	---:---	Φ10A500c	L=9650	2	12.0	48.0
3.	---:---	Φ8A240-c	L=2160	61	52.0	208.0
4.	---:---	Φ6A240-c	L=600	21	2.8	11.2
		Նյութեր				
		Բետոն B20		2.73մ³		11.0մ³
		Հ-20		1		
5.	---:---	Φ22A500c	L=9650	6	173.0	346.0
2.	---:---	Φ10A500c	L=9650	2	12.0	48.0
6.	---:---	Φ8A240-c	L=1960	61	47.2	188.8
7.	---:---	Φ6A240-c	L=500	21	2.3	9.2
		Նյութեր				
		Բետոն B20		2.3մ³		9.2մ³

ՓՈԽ.	ՄԱՍ. ՔԱՆ.	ԹԵՐԹ.	ՓԱՍ. №	ՍՏՈՐԱԳՐ.	ԱՄՍԱԹԻՎ	
Ստուգեց.		Ա. Ղուկասյան				
ՆԳՃ.		Խ. Գրիգորյան				
Նախագծ.		Խ. Գրիգորյան				
Ստուգեց.		Ա. Ղուկասյան				

Պատվիրատու՝ Ավշար համայնքի համայնքապետարքն

Հատոր՝ 2

Նոր մանկապարտեզի կառուցում ՀՀ Արարատի մարզի Ավշար համայնք
Մ. Մաշտոցի 27-27/1 հողամաս հասցեում

1-ին մասնաշենք

ՓՈՒԼ	ԹԵՐԹ	ԹԵՐԹԵՐ
ԱՆ	Կ-33	125

Գծագրի անվանումը

Կտրվածքներ «1-1» - «2-2»;
Մոնոլիտ էլեմենտների մասնագիր
/ՄՇ-11/

ì ² Ü ² ð Ê
VANARKH
ÂÀ Í ÀÐÕ

Միաձույլ շրջանակ /ՄՇ-12/

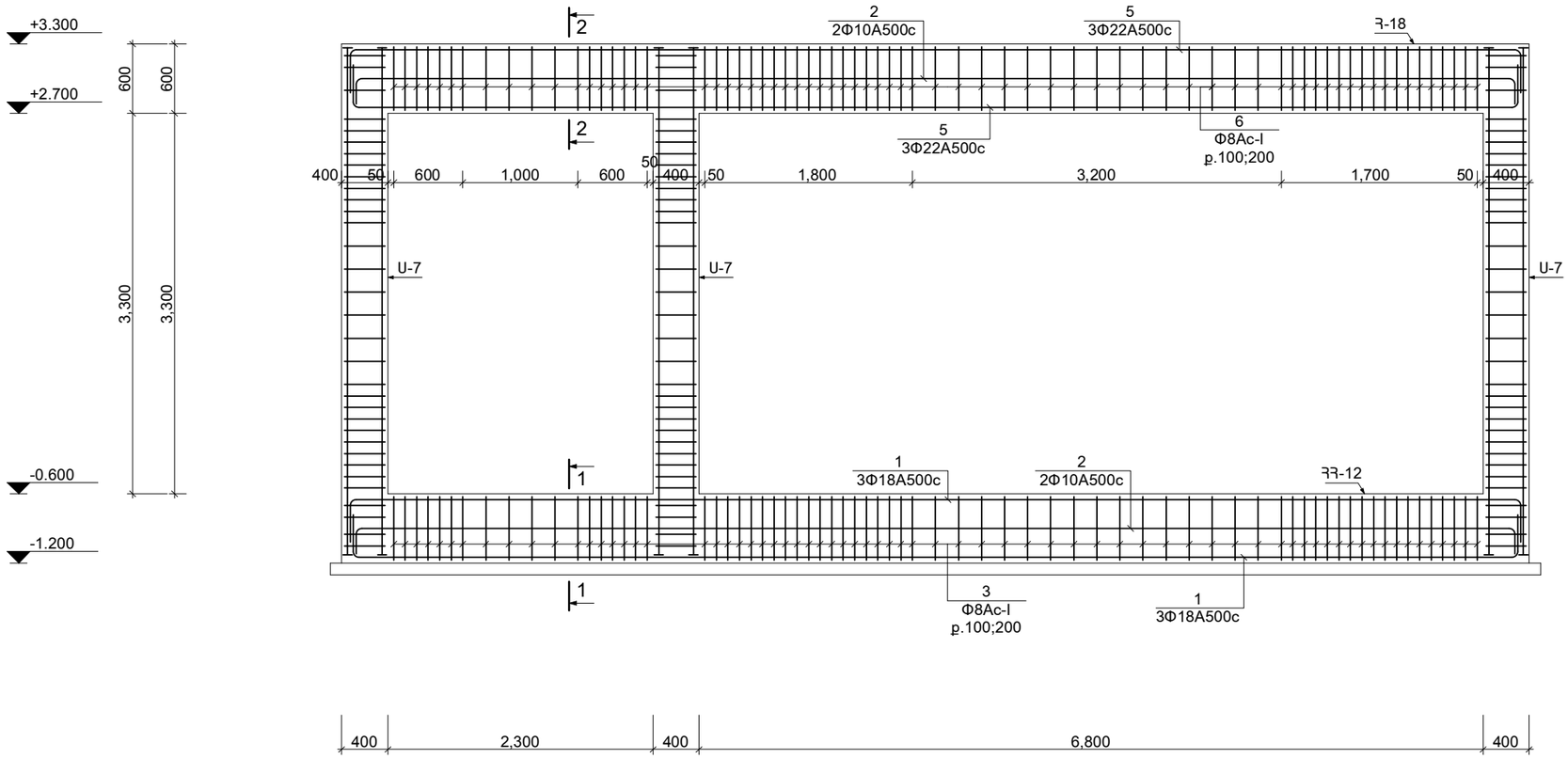

						Պատվիրատու՝ Ավշար համայնքի համայնքապետարքն			Հատոր՝ 2
						Նոր մանկապարտեզի կառուցում ՀՀ Արարատի մարզի Ավշար համայնք Մ. Մաշտոցի 27-27/1 հողամաս հասցեում			
ՓՈԽ.	ՄԱՍ. ՔԱՆ.	ԹԵՐԹ.	ՓԱՍ. №	ՍՏՈՐԱԳՐ.	ԱՄՍԱԹԻՎ	1-ին մասնաշենք	ՓՈՒԼ	ԹԵՐԹ	ԹԵՐԹԵՐ
							ԱՆ	Կ-34	125
Ստուգեց.		Ա. Ղուկասյան				Գծագրի անվանումը			
ՆԳՏ.		Խ. Գրիգորյան				Միաձույլ շրջանակ /ՄՇ-12/	ì ² Ü ² ð Ê VANARKH ÂÀÍÀÐÕ		
Նախագծ.		Խ. Գրիգորյան							
Ստուգեց.		Ա. Ղուկասյան							

Կտրվածք 1-1

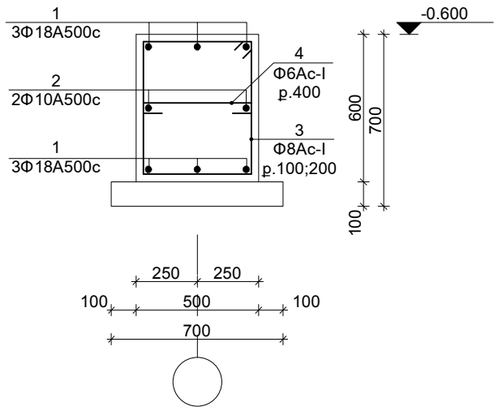

Կտրվածք 2-2

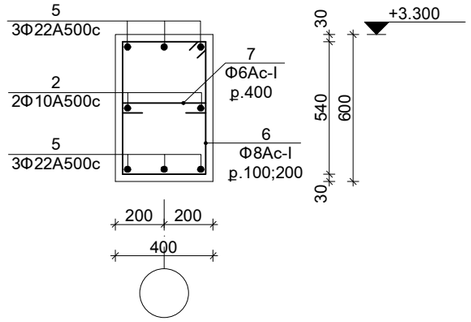

Տարրերի տեսքը

Դիրք	Էսկիզ	Դիրք	Էսկիզ
3.	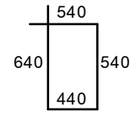 L=2160	6.	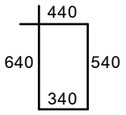 L=1960
4.	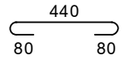 L=600	7.	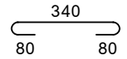 L=500

Մոնոլիտ էլեմենտների մասնագիր

/ՄԾ-12/

Դիրք	Նշանակում	Անվանումը		Քանակ /հատ/	Քաշը /կգ/	Ընդ. քաշը /կգ/
		ՄԾ-12		**2**		
		ՀՀ-12		1		
1.	ԳՈՍՏ 52544 - 2006	Φ18A500c	L=10850	6	130.1	260.2
2.	---:---	Φ10A500c	L=10850	2	13.4	26.8
3.	---:---	Φ8A240-c	L=2160	70	59.7	119.4
4.	---:---	Φ6A240-c	L=600	24	3.2	6.4
		Նյութեր				
		Բետոն B20		3.1մ³		6.2մ³
		Հ-8		1		
5.	---:---	Φ22A500c	L=10850	6	194.5	389.0
2.	---:---	Φ10A500c	L=10850	2	13.4	26.8
6.	---:---	Φ8A240-c	L=1960	70	54.2	108.4
7.	---:---	Φ6A240-c	L=500	24	2.7	5.4
		Նյութեր				
		Բետոն B20		2.2մ³		4.4մ³

						Պատվիրատու՝ Ավշար համայնքի համայնքապետարքն			Հատոր՝ 2
						Նոր մանկապարտեզի կառուցում ՀՀ Արարատի մարզի Ավշար համայնք Մ. Մաշտոցի 27-27/1 հողամաս հասցեում			
ՓՈԽ.	ՄԱՍ. ՔԱՆ.	ԹԵՐԹ.	ՓԱՍ. №	ՍՏՈՐԱԳՐ.	ԱՄՍԱԹԻՎ	1-ին մասնաշենք	ՓՈՒԼ	ԹԵՐԹ	ԹԵՐԹԵՐ
							ԱՆ	Կ-35	125
Ստուգեց.		Ա. Ղուկասյան				Գծագրի անվանումը			
ՆԳՏ.		Խ. Գրիգորյան				Կտրվածքներ «1-1» - «2-2»; Մոնոլիտ էլեմենտների մասնագիր /ՄԾ-12/	ì ² Ü ² ð Ê VANARKH ÂÀÍÀÐÕ		
Նախագծ.		Խ. Գրիգորյան							
Ստուգեց.		Ա. Ղուկասյան							

Նկուղային հարկի ծածկի հատակագիծ

/Մ1:100/

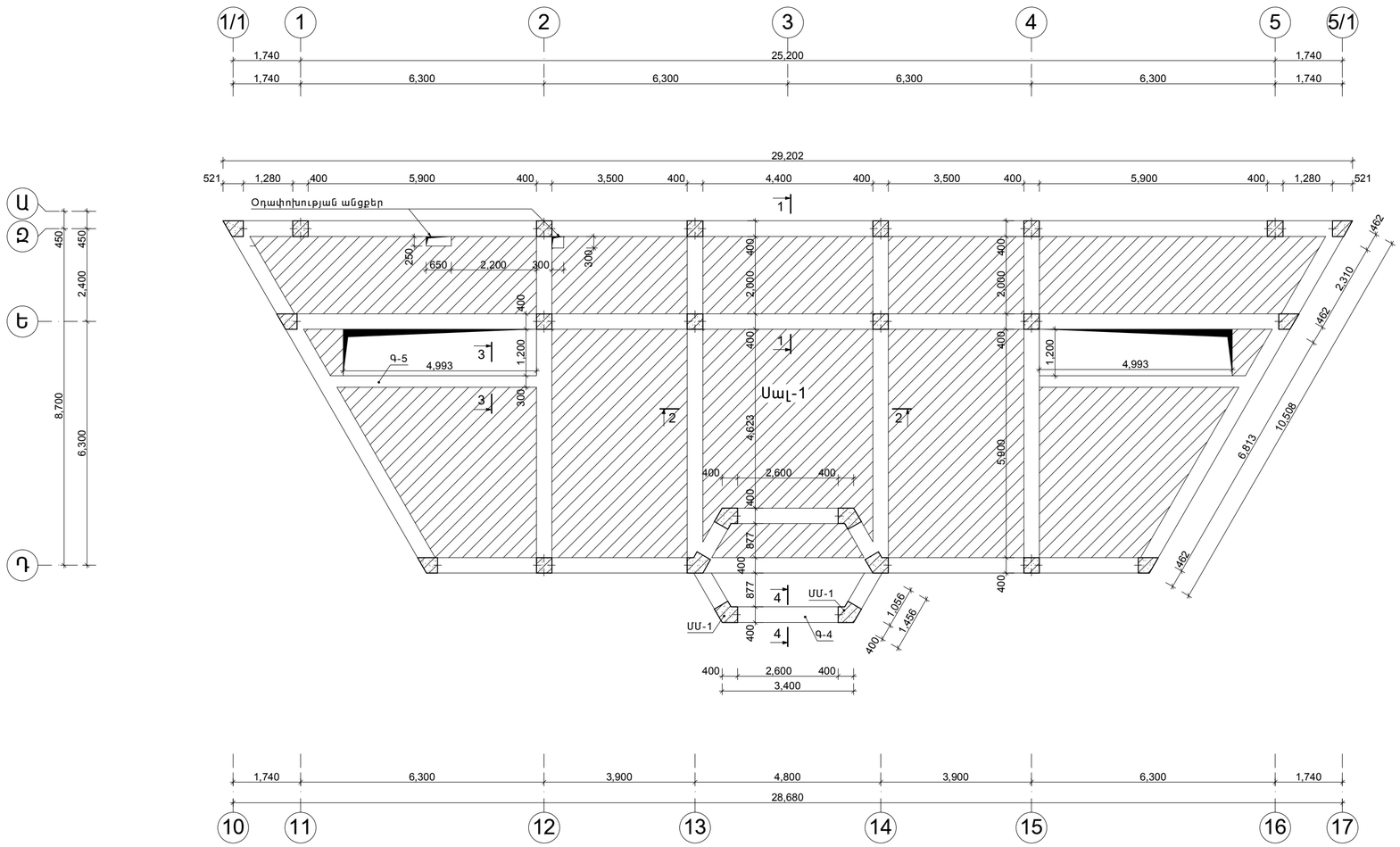

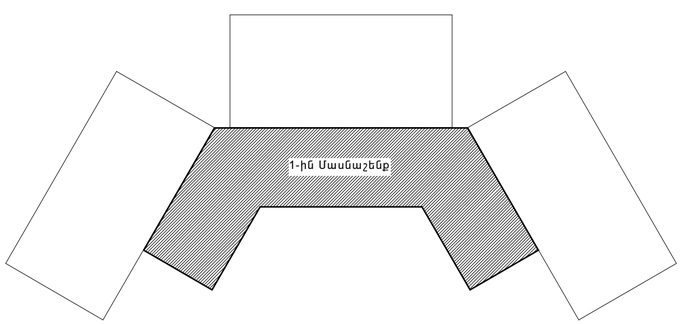

						Պատվիրատու՝ Ավշար համայնքի համայնքապետարքն		Հատոր՝ 2	
						Նոր մանկապարտեզի կառուցում ՀՀ Արարատի մարզի Ավշար համայնք Մ. Մաշտոցի 27-27/1 հողամաս հասցեում			
ՓՈԽ.	ՄԱՍ. ՔԱՆ.	ԹԵՐԹ.	ՓԱՍ. №	ՍՏՈՐԳՐ.	ԱՄՍԱԹՎ.	1-ին մասնաշենք	ՓՈՒԼ	ԹԵՐԹ	ԹԵՐԹԵՐ
Ստուգեց.		Ա. Ղուկասյան				Գծագրի անվանումը	ԱՆ	Կ-36	125
ՆԳԵ.		Խ. Գրիգորյան				Նկուղային հարկի ծածկի հատակագիծ	VANARKH ÂÀ Í ÀÐÕ		
Նախագծ.		Խ. Գրիգորյան							
Ստուգեց.		Ա. Ղուկասյան							

Առաջին հարկի ծածկի հատակագիծ

/Մ1:100/

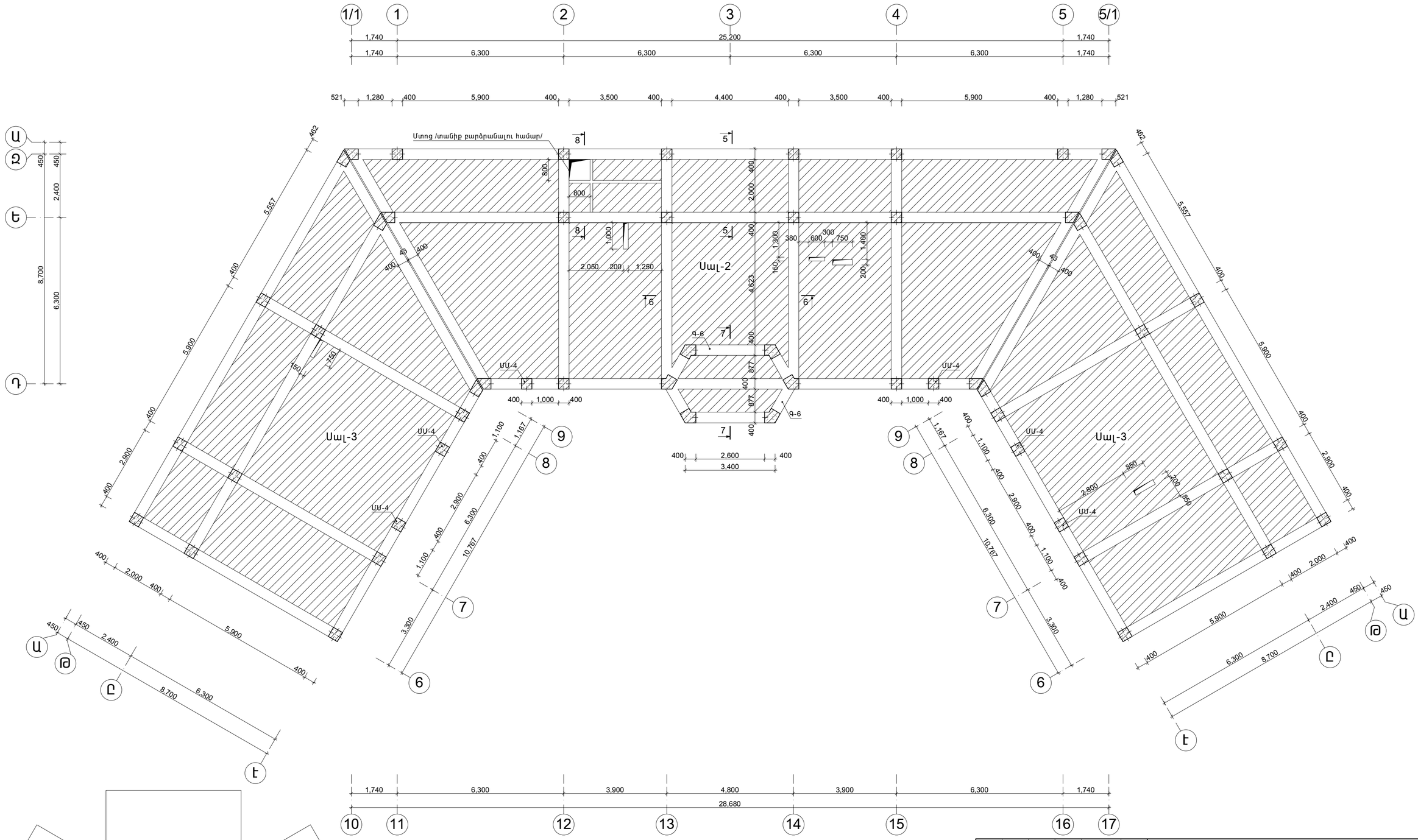

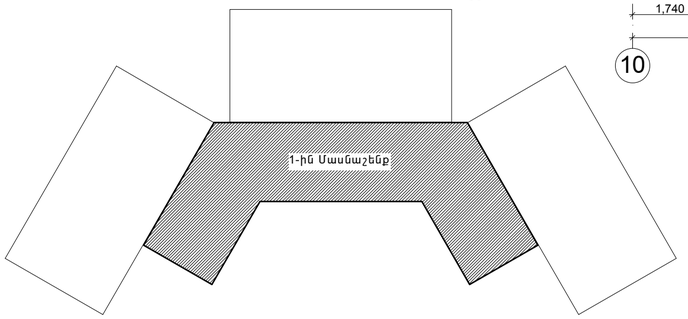

						Պատվիրատու՝ Ավշար համայնքի համայնքապետարքն		Հատոր՝ 2	
						Նոր մանկապարտեզի կառուցում ՀՀ Արարատի մարզի Ավշար համայնք Մ. Մաշտոցի 27-27/1 հողամաս հասցեում			
ՓՈԽ.	ԱԱՄ. ՔԱՆ.	ԹԵՐԹ.	ՓԱՄ. №	ՍՏՈՐԱԳՐ.	ԱՄՍԱԹՎ.	1-ին մասնաշենք	ՓՈՒԼ	ԹԵՐԹ	ԹԵՐԹԵՐ
Ստուգեց.		Ա. Ղուկասյան					ԱՆ	Կ-37	125
ՆԳԵ.		Խ. Գրիգորյան				Գծագրի անվանումը			
Նախագծ.		Խ. Գրիգորյան				Առաջին հարկի ծածկի հատակագիծ	ì ² Ü ² ð Ê VANARKH ÂÀ Í ÀÐÕ		
Ստուգեց.		Ա. Ղուկասյան							

Կտրվածք 1-1

/Մ1:25/

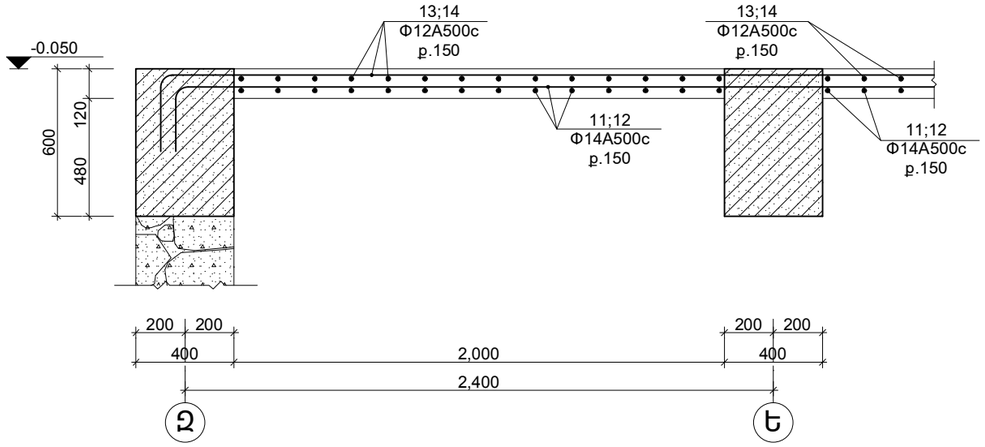

Կտրվածք 2-2

/Մ1:25/

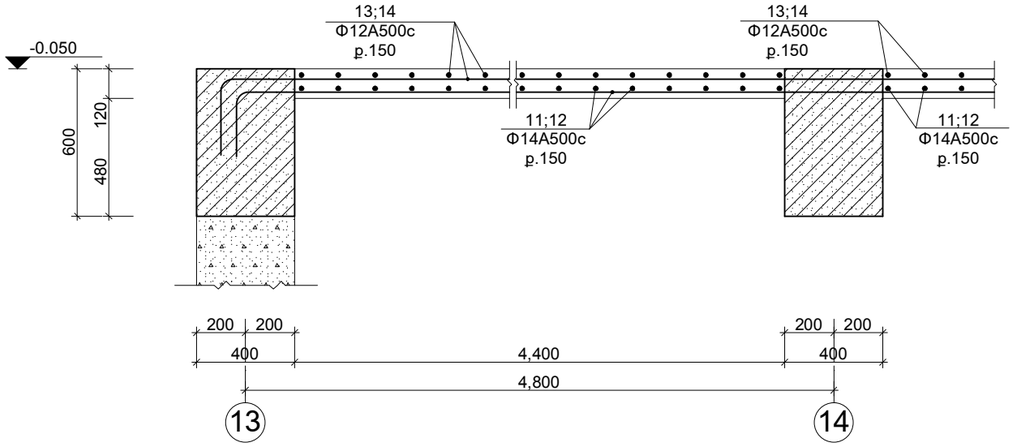

Կտրվածք 4-4 /Գ-4/

/Մ1:25/

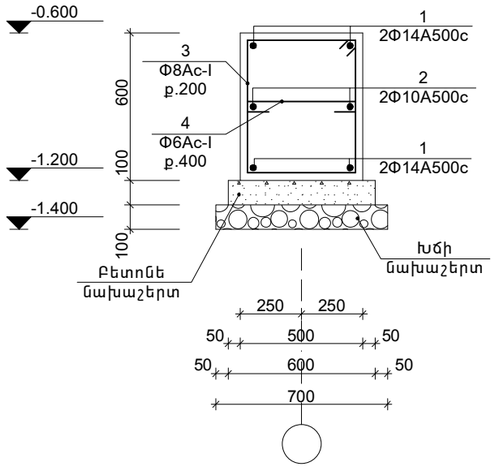

Կտրվածք 3-3

/Մ1:25/

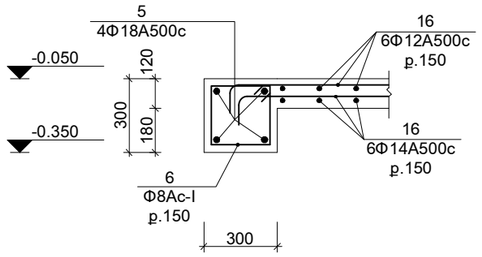

Միաձույլ միջուկ /ՄՄ-1/

/Մ1:25/

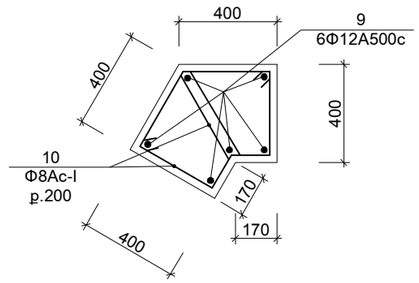

Միաձույլ միջուկ /ՄՄ-4/

/Մ1:25/

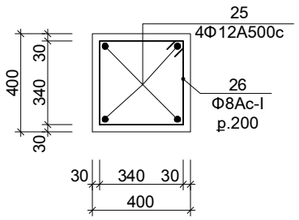

						Պատվիրատու՝ Ավշար համայնքի համայնքապետարքն		Հատոր՝ 2	
						Նոր մանկապարտեզի կառուցում ՀՀ Արարատի մարզի Ավշար համայնք Մ. Մաշտոցի 27-27/1 հողամաս հասցեում			
ՓՈԽ.	ՍԱՍ. ՔԱՆ.	ԹԵՐԹ.	ՓԱՍ. №	ՍՏՈՐԱԳՐ.	ԱՄՍԱԹԻՎ	1-ին մասնաշենք	ՓՈՒԼ	ԹԵՐԹ	ԹԵՐԹԵՐ
							ԱՆ	Կ-38	125
Ստուգեց.		Ա. Ղուկասյան				Գծագրի անվանումը			
ՆԳՃ.		Խ. Գրիգորյան				Ծածկի կտրվածքներ «1-1» - «4-4»	ì ² Ü ² ð Ê VANARKH ÂÀ Í ÀÐÕ		
Նախագծ.		Խ. Գրիգորյան							
Ստուգեց.		Ա. Ղուկասյան							

Կտրվածք 5-5

/Մ1:25/

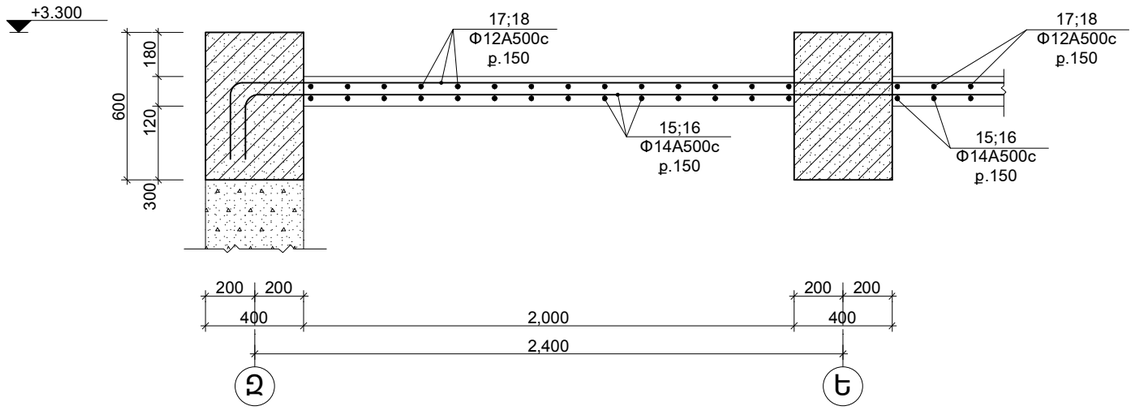

Կտրվածք 6-6

/Մ1:25/

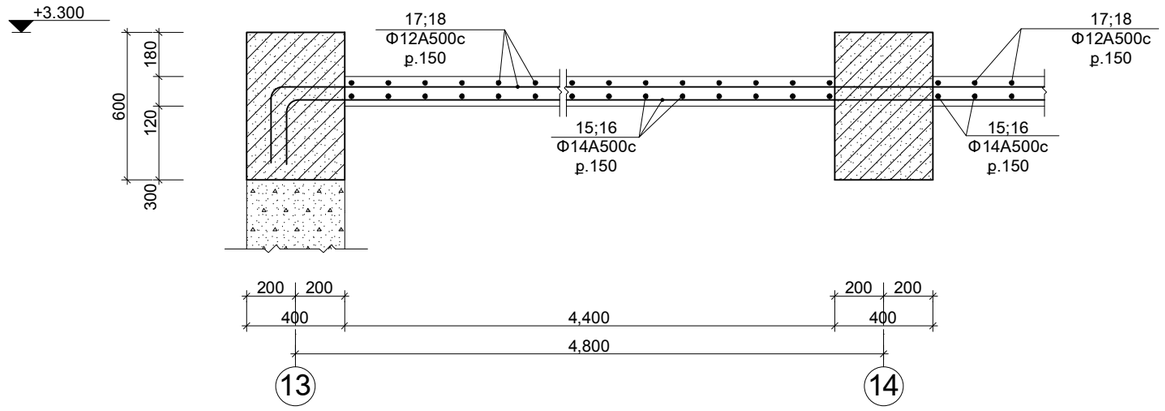

Կտրվածք 7-7

/Մ1:25/

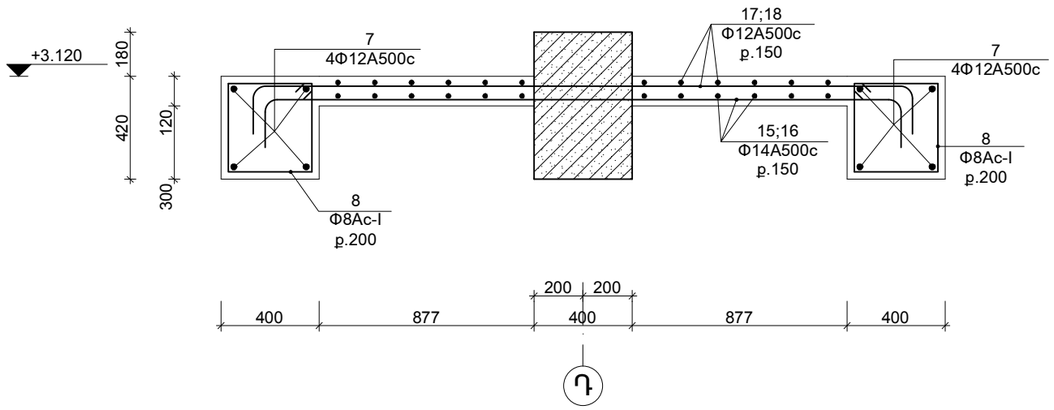

Կտրվածք 8-8

/Մ1:25/

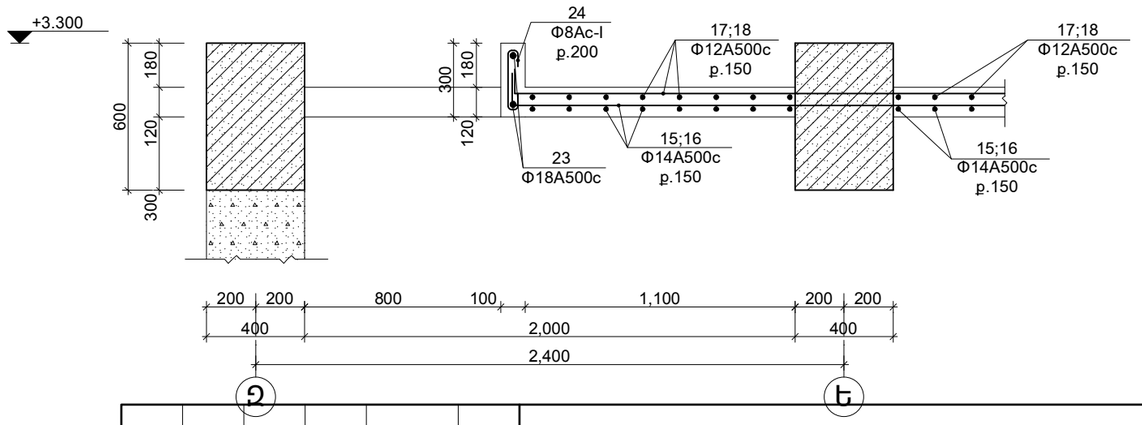

						Պատվիրատու՝ Ավշար համայնքի համայնքապետարքն
						Նոր մանկապարտեզի կառուցում ՀՀ Արարատի մարզի Ավշար համայնք Մ. Մաշտոցի 27-27/1 հողամաս հասցեում
ՓՈԽ.	ՍԱՍ. ՔԱՆ.	ԹԵՐԹ.	ՓԱՍ. №	ՍՏՈՐԱԳՐ.	ԱՄՍԱԹԻՎ	1-ին մասնաշենք
Ստուգեց.		Ա. Ղուկասյան				Գծագրի անվանումը
ՆԳՑ.		Խ. Գրիգորյան				Ծածկի կտրվածքներ «5-5» - «8-8»
Նախագծ.		Խ. Գրիգորյան				
Ստուգեց.		Ա. Ղուկասյան				

Հատոր՝ 2

ՓՈՒԼ	ԹԵՐԹ	ԹԵՐԹԵՐ
ԱՆ	Կ-39	125

ì ² Ü ² ð Ê
VANARKH
ÂÀ Í ÀÐÕ

Միաձույլ էլեմենտների մասնագիր

ԴԻՐՔ	ՆՇԱՆԱԿՈՒՄԸ	ԱՆՎԱՆՈՒՄԸ	ՔԱՆԱԿ /հատ/	ՔԱՇԸ /կգ/
		Գ-4	1	
1.	ԳՈՍՏ 52544-2006	Φ14A500c L=6800	6	49.3
2.	---:---	Φ10A500c L=6800	2	8.4
3.		Φ8A240-c L=2160	22	18.8
4.		Φ6A240-c L=600	12	1.6
		Նյութեր		
		Բետոն B25	1.8մ³	1.8մ³
		Գ-5	1	
5.	ԳՈՍՏ 52544-2006	Φ18A500c L=6000	6	72.0
6.		Φ8A240-c L=1160	40	18.3
		Նյութեր		
		Բետոն B25	0.5մ³	0.5մ³
		Գ-6	2	
7.	ԳՈՍՏ 52544-2006	Φ12A500c L=6800	6	72.5
8.		Φ8A240-c L=1600	22	14.0
		Նյութեր		
		Բետոն B25	0.75մ³	1.5մ³
		ՄՄ-1	2	
9.	ԳՈՍՏ 52544-2006	Φ12A500c L=3300	6	95.0
10.	---:---	Φ8A240-c L=1550	128	156.7
		Նյութեր		
		Բետոն B25	1.2մ³	2.4մ³
		Ծածկի միաձույլ սալեր		
		Սալ-1	1	
11.	ԳՈՍՏ 52544-2006	Φ14A500c ∑L=1097մ	1	1325.2
12.	---:---	Φ14A500c ∑L=1154մ	1	1394
13.		Φ12A500c ∑L=1097մ	1	974.1
14.		Φ12A500c ∑L=1154մ	1	1024.7
		Նյութեր		
		Բետոն B15	18.1մ³	18.1մ³

ԴԻՐՔ	ՆՇԱՆԱԿՈՒՄԸ	ԱՆՎԱՆՈՒՄԸ	ՔԱՆԱԿ /հատ/	ՔԱՇԸ /կգ/
		Սալ-2	1	
15.	ԳՈՍՏ 52544-2006	Φ14A500c ∑L=1147մ	1	1385.5
16.	---:---	Φ14A500c ∑L=1204մ	1	1454.4
17.		Φ12A500c ∑L=1147մ	1	1018.5
18.		Φ12A500c ∑L=1204մ	1	1069.1
		Նյութեր		
		Բետոն B15	20.3մ³	20.3մ³
		Սալ-3	2	
19.	ԳՈՍՏ 52544-2006	Φ14A500c ∑L=713մ	1	1722.6
20.	---:---	Φ14A500c ∑L=715մ	1	1724.7
21.		Φ12A500c ∑L=713մ	1	1266.3
22.		Φ12A500c ∑L=715մ	1	1269.8
		Նյութեր		
		Բետոն B15	11.2մ³	22.4մ³
23.	---:---	Φ18A500c L=7100	2	28.7
24.	---:---	Φ8A240-c L=400	48	7.6
		Նյութեր		
		Բետոն B 20	0.2մ³	0.2մ³
		ՄՄ-4	6	
25.	ԳՈՍՏ 52544-2006	Φ12A500c L=3450	4	74.0
26.	---:---	Φ8A240-c L=1560	17	63.0
		Նյութեր		
		Բետոն B 20	0.43մ³	2.6մ³

						Պատվիրատու՝ Ավշար համայնքի համայնքապետարքն			Հատոր՝ 2
						Նոր մանկապարտեզի կառուցում ՀՀ Արարատի մարզի Ավշար համայնք Մ. Մաշտոցի 27-27/1 հողամաս հասցեում			
ՓՈԽ.	ՄԱՍ. ՔԱՆ.	ԹԵՐԹ.	ՓԱՍ. №	ՍՏՈՐԱԳՐ.	ԱՄՍԱԹԻՎ	1-ին մասնաշենք	ՓՈՒԼ	ԹԵՐԹ	ԹԵՐԹԵՐ
							ԱՆ	Կ-40	125
Ստուգեց.		Ա. Ղուկասյան				Գծագրի անվանումը			
ՆԳՀ.		Խ. Գրիգորյան				Միաձույլ էլեմենտների մասնագիր	ì ² Ü ² ð Ê VANARKH ÂÀ Í ÀÐÕ		
Նախագծ.		Խ. Գրիգորյան							
Ստուգեց.		Ա. Ղուկասյան							

Ծպեղի հատակագիծ

/U1:100/

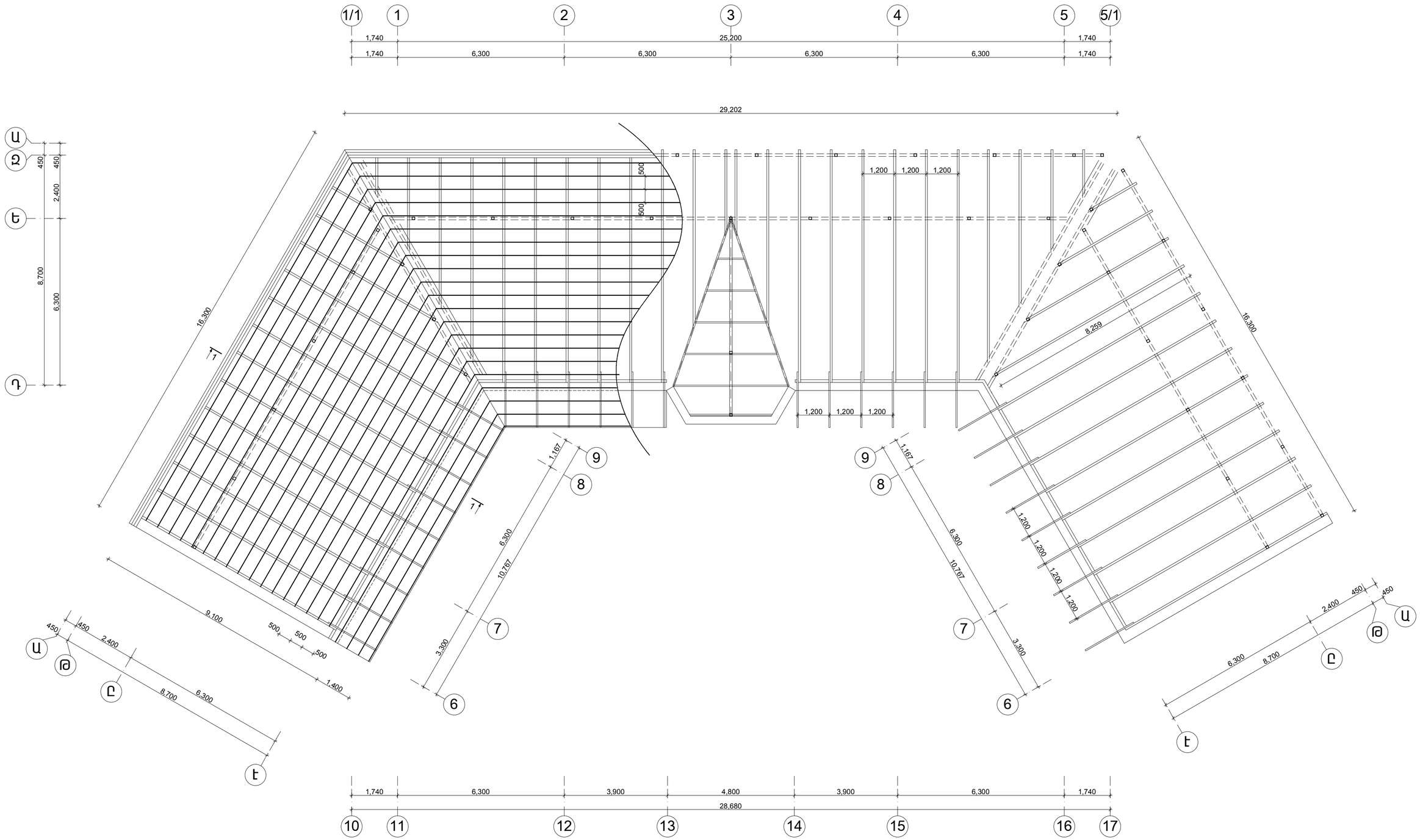

							Պատվիրատու՝ Ավշար համայնքի համայնքապետարքն		Հատոր՝ 2
							Նոր մանկապարտեզի կառուցում ՀՀ Արարատի մարզի Ավշար համայնք Մ. Մաշտոցի 27-27/1 հողամաս հասցեում		
ՓՈՒԽ.	ԱԱՍ. ՔԱՆ.	ԹԵՐԹ.	ՓԱՍ. №	ՍՏՈՐԱԳՐ.	ԱՄՍԱԹՎ		1-ին մասնաշենք	ՓՈՒԼ	ԹԵՐԹ	ԹԵՐԹԵՐ
								ԱՆ	Կ-41	125
Ստուգեց.		Ա. Ղուկասյան					Գծագրի անվանումը			
ՆԳԵ.		Խ. Գրիգորյան					Ծպեղի հատակագիծ	VANARKH ÂÀ Í ÀÐÕ		
Նախագծ.		Խ. Գրիգորյան								
Ստուգեց.		Ա. Ղուկասյան								

Կտրվածք 1-1

/Մ 1:50/

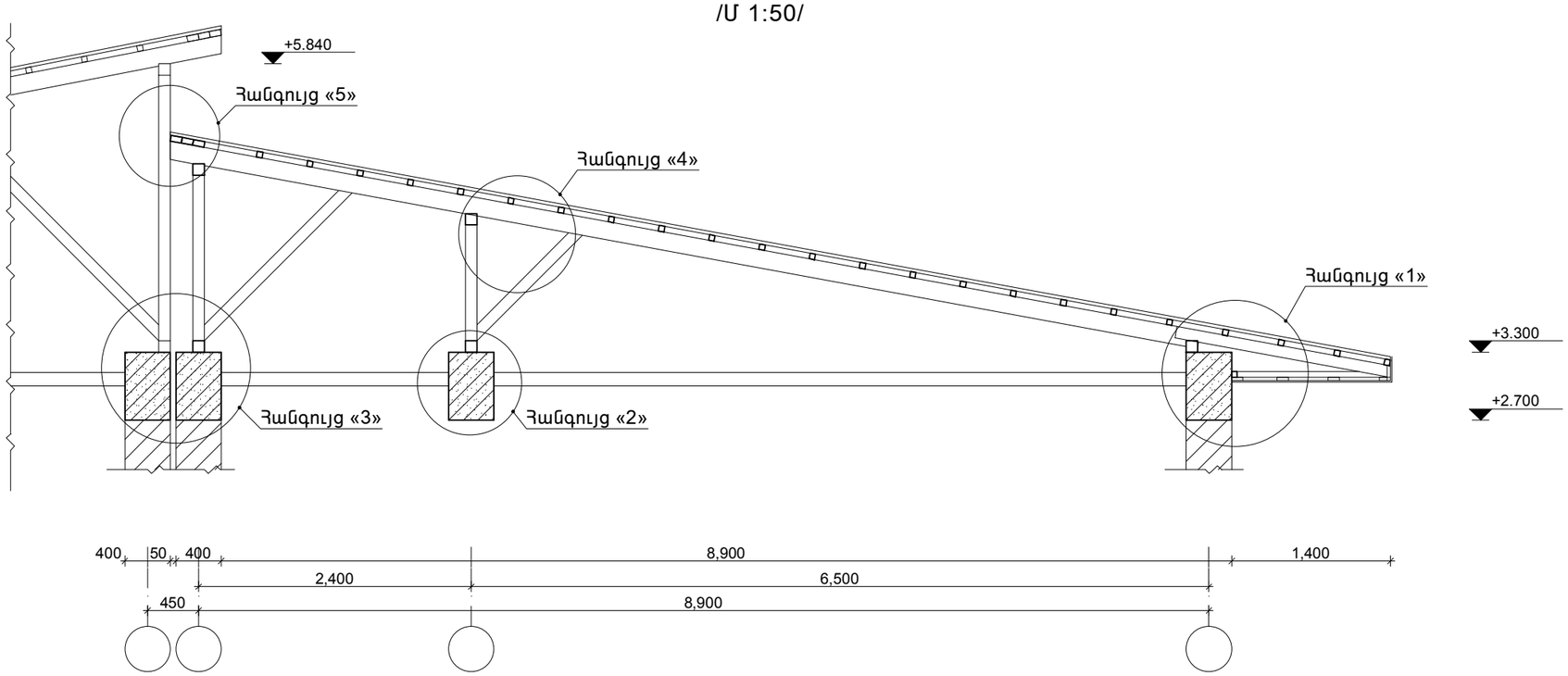

						Պատվիրատու՝ Ավշար համայնքի համայնքապետարքն		Հատոր՝ 2	
						Նոր մանկապարտեզի կառուցում ՀՀ Արարատի մարզի Ավշար համայնք Մ. Մաշտոցի 27-27/1 հողամաս հասցեում			
ՓՈԽ.	ՄԱՍ. ՔԱՆ.	ԹԵՐԹ.	ՓԱՍ. №	ՍՏՈՐԱԳՐ.	ԱՄՍԱԹԻՎ	1-ին մասնաշենք	ՓՈՒԼ	ԹԵՐԹ	ԹԵՐԹԵՐ
							ԱՆ	Կ-42	125
Ստուգեց.		Ա. Ղուկասյան				Գծագրի անվանումը			
ՆԳՇ.		Խ. Գրիգորյան				Ծպեղի կտրվածք 1-1	ì ² Ü ² ð Ê VANARKH ÂÀÍÀÐÕ		
Նախագծ.		Խ. Գրիգորյան							
Ստուգեց.		Ա. Ղուկասյան							

Հանգույց «1»

/Մ 1:25/

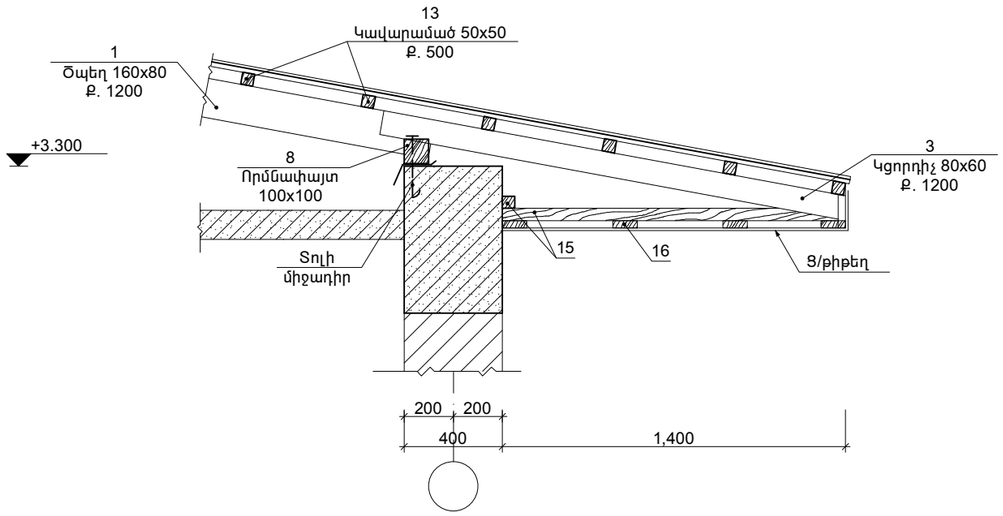

Հանգույց «2»

/Մ 1:25/

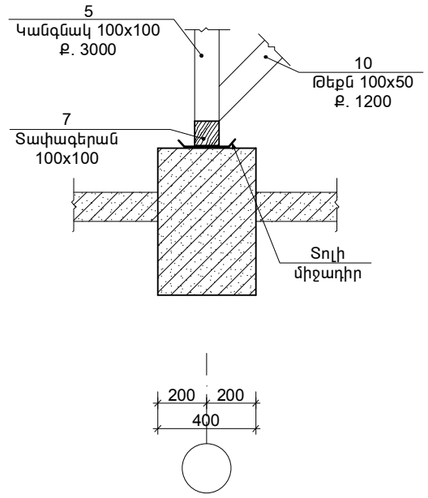

Հանգույց «3»

/Մ 1:25/

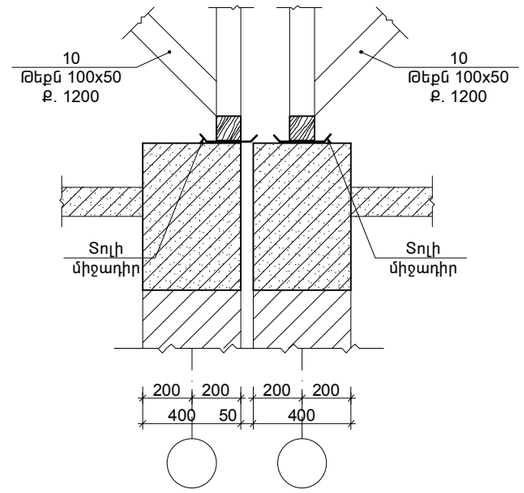

Հանգույց «4»

/Մ 1:25/

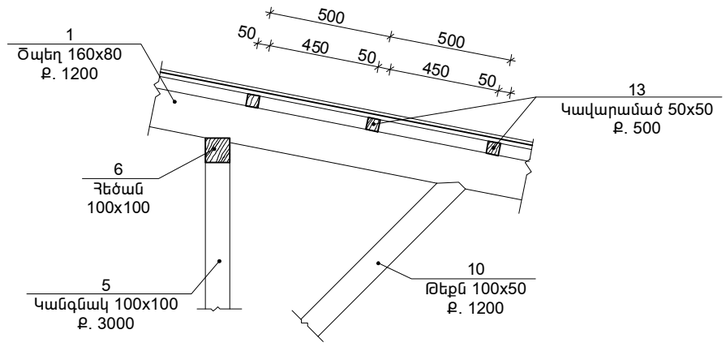

Հանգույց «5»

/Մ 1:25/

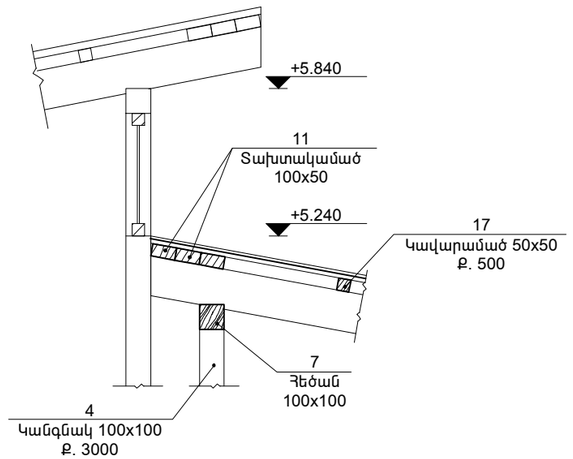

Ծպեղի երկարացման հանգույց

/Մ 1:25/

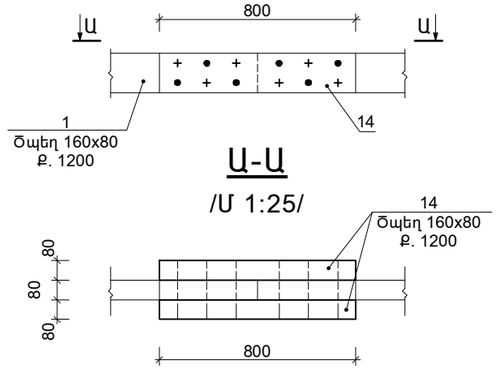

						Պատվիրատու՝ Ավշար համայնքի համայնքապետարքն			Հատոր՝ 2
						Նոր մանկապարտեզի կառուցում ՀՀ Արարատի մարզի Ավշար համայնք Մ. Մաշտոցի 27-27/1 հողամաս հասցեում			
ՓՈԽ.	ՍԱՍ. ՔԱՆ.	ԹԵՐԹ.	ՓԱՍ. №	ՍՏՈՐԱԳՐ.	ԱՄՍԱԹԻՎ	1-ին մասնաշենք	ՓՈՒԼ	ԹԵՐԹ	ԹԵՐԹԵՐ
							ԱՆ	Կ-43	125
Ստուգեց.		Ա. Ղուկասյան				Գծագրի անվանումը			
ՆԳԵ.		Խ. Գրիգորյան				Ծպեղի հանգույցներ	ì ² Ü ² ð Ê VANARKH ÂÀ Í ÀÐÕ		
Նախագծ.		Խ. Գրիգորյան							
Ստուգեց.		Ա. Ղուկասյան							

Մտոց

/Մ 1:25/

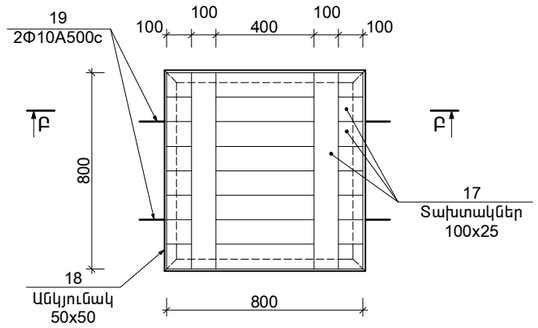

Բ-Բ

/Մ 1:25/

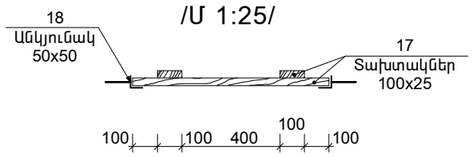

ՓԱՅՏԵ ԷԼԵՄԵՆՏՆԵՐԻ ՄԱՍՆԱԳԻՐ

ԴԻՐՔ	ԱՆՎԱՆՈՒՄ	ԿՏՐՎԱԾՔ /hxbՄՄ/	ԵՐԿԱՐՈՒԹՅՈՒՆ /Մ/	ՔԱՆԱԿ /ՀԱՏ/	ԾԱՎԱԼ /Մ³/
1.	Ծպեղ	160x80	9.0	30	3.45
2.	Ծպեղ	160x80	96.0	1	1.22
3.	Կցորդիչ	100x50	2.1	30	0.3
4.	Կանգնակ	100x100	1.45	24	0.35
5.	Կանգնակ	100x100	1.0	24	0.24
6.	Հեծան	100x100	130.8	1	1.3
7.	Տափագերան	150x50	130.8	1	1.0
8.	Որմնափայտ	100x100	34.0	1	0.34
9.	Թեքան	100x50	1.8	30	0.27
10.	Թեքան	100x50	1.26	30	0.2
11.	Տախտակներ / պիպ /	100x50	185.4	1	0.93
13.	Կավարամած	50x50	953.2	1	2.4
14.	Ծպեղ /կցամաս/	160x80	0.8	60	0.61
	Ընդհանուր				**12.61 մ³**
	Ընդամենը	Կմախք			**10.21 մ³**
		Կավարամած			**2.4 մ³**
	Տանքի դուրս եկած հատված				
15.	Չորսու	50x50	76.0	1	0.2
16.	Տախտակ	100x25	34.0	4	0.34
	Ընդհանուր				**0.54 մ³**
	Մտոց				
17.	Տախտակ	100x25	0.8	10	0.02
18.	Անկյունակ	100x50	0.8	4	12.06կգ
19.	Φ10A500c		0.15	4	0.4կգ
	Ծխնի			2	
	Ներկ				1.3 մ²

ՏԱՆԻՔԻ ՆՅՈՒԹԵՐԻ ՄԱՍՆԱԳԻՐ

1. Տանիքի ծածկույթ /պրոֆ թիթեղ հաստ. 0.5մմ/ -554.5մ²
2. Պիպ /ցինկապատ թիթեղ, 400 մմ լայն., 31.8գծմ/ -12.7մ²
3. Տանիքի փայտե էլեմենտների հրդեհապաշտպանում հրակայունլուծույթով -10.21մ³

   Նույնը՝ կավարամածի -554.5մ²
4. Տանիքի դուրս եկած մասի երեսապատում / գ/թիթեղ / -54.4մ²
5. Գոլորշամեկուսիչ / պոլիէթիլենե թաղանթ / -394.0մ²
6. Ջերմամեկուսիչ / խարամ 140մմ / -50.0մ³

						Պատվիրատու՝ Ավշար համայնքի համայնքապետարքն			Հատոր՝ 2
						Նոր մանկապարտեզի կառուցում ՀՀ Արարատի մարզի Ավշար համայնք Մ. Մաշտոցի 27-27/1 հողամաս հասցեում			
ՓՈԽ.	ՄԱՍ. ՔԱՆ.	ԹԵՐԹ.	ՓԱՍ. №	ՍՏՈՐԱԳՐ.	ԱՄՍԱԹԻՎ	1-ին մասնաշենք	ՓՈՒԼ	ԹԵՐԹ	ԹԵՐԹԵՐ
							ԱՆ	Կ-44	125
Ստուգեց.		Ա. Ղուկասյան				Գծագրի անվանումը			
ՆԳՃ.		Խ. Գրիգորյան				Փայտե էլեմենտների մասնագիր	ì ² Ü ² ð Ê VANARKH ÂÀÍÀÐÕ		
Նախագծ.		Խ. Գրիգորյան							
Ստուգեց.		Ա. Ղուկասյան							

ԿՏՐՎԱԾՔ 1-1 Մ 1:25

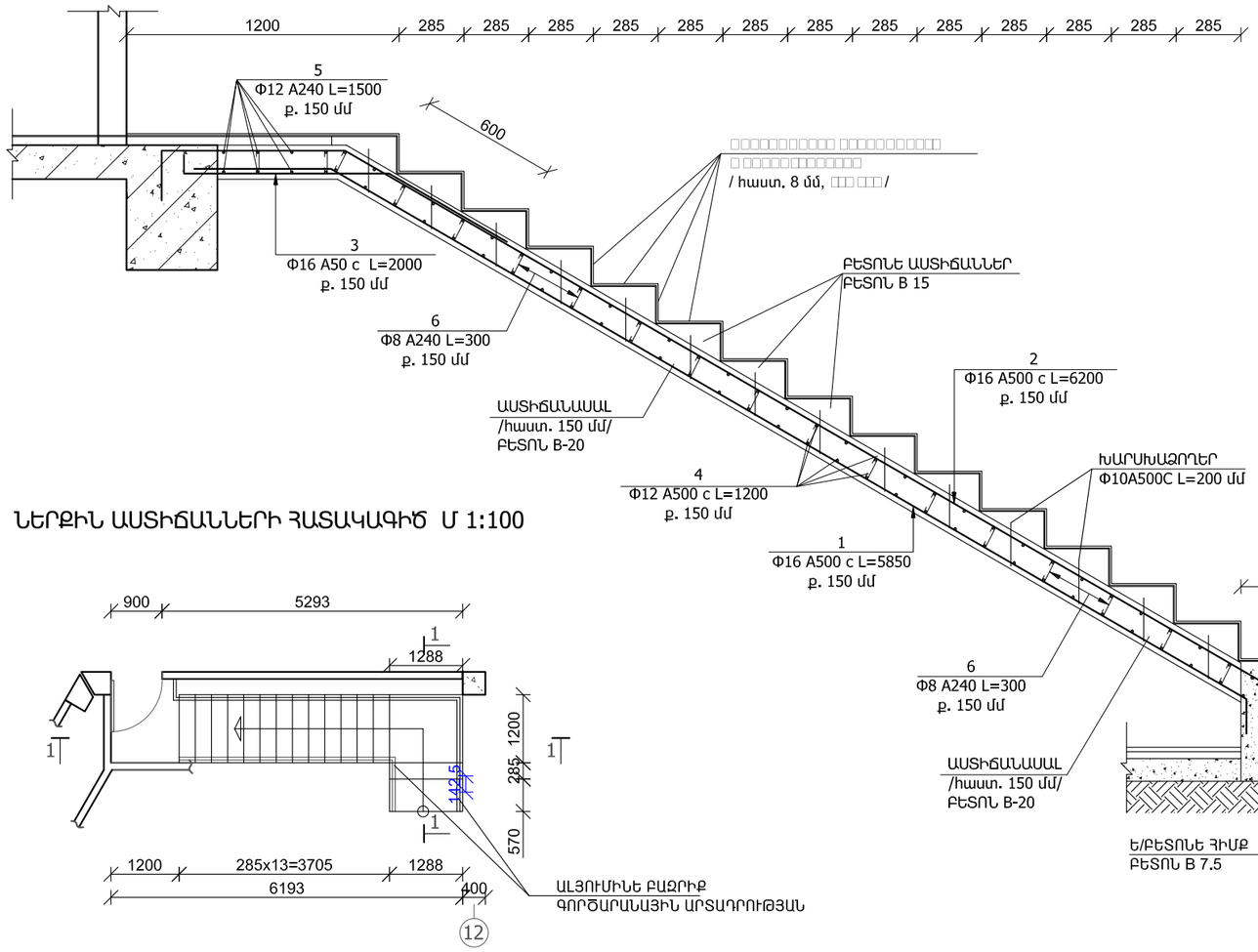

ԿՏՐՎԱԾՔ 2-2 Մ 1:25

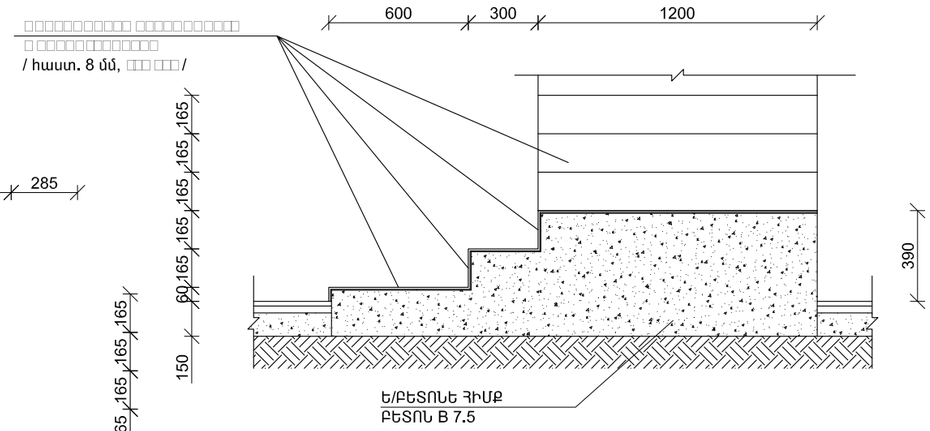

ՆԵՐՔԻՆ ԱՍՏԻՃԱՆՆԵՐԻ ՀԱՏԱԿԱԳԻԾ Մ 1:100

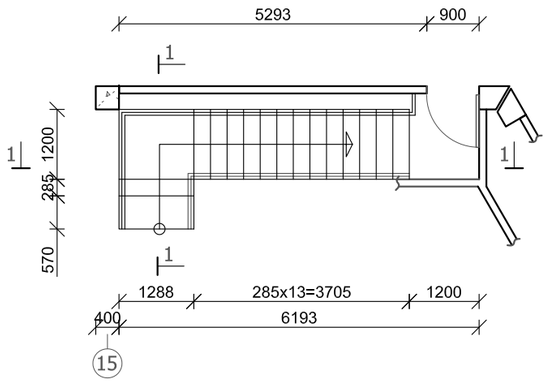

						ՊԱՏՎԻՐԱՏՈՒ՝ Ավշար համայնքի համայնքապետարան		ՀԱՏՈՐ՝ 2	
						Նոր մանկապարտեզի կառուցում ՀՀ Արարատի մարզ Ավշար համայնք Մ. Մաշտոցի 27-27/1 հողամաս հասցեում			
ՓՈՓ.	ՄԱՍ. ՔԱՆ.	ԹԵՐԹ	ՓԱՍՏԱԹ.Ն	ՍՏՈՐԱԳՐ.	ԱՄՍԱԹԻՎ	,,1,,-ին ՄԱՍՆԱՇԵՆՔ	ՓՈՒԼ	ԹԵՐԹ	ԹԵՐԹԵՐ
							ԱՆ	Կ-45	125
Ստուգեց՝		Ա.Ղուկասյան				ԳԾԱԳՐԻ ԱՆՎԱՆՈՒՄԸ			
ՆԳԾ		Խ.Գրիգորյան				ՆԵՐՔԻՆ ԱՍՏԻՃԱՆՆԵՐԻ ՀԱՏԱԿԱԳԻԾ, ԿՏՐՎԱԾՔՆԵՐ 1-1, 2-2	ՎԱՆԱՐԽ VANARKH ВАНАРХ		
Նախագծ.		Խ.Գրիգորյան							
Ստուգեց՝		Ա.Ղուկասյան							

ԱՍՏԻՃԱՆՆԵՐԻ ՊՈՂՊԱՏՅԱ ՃԱՂԱՇԱՐ ՊՃ-1 ՓԱՅՏՅԱ ԲՈՒՆԱՁՈՂՈՎ Մ1:20

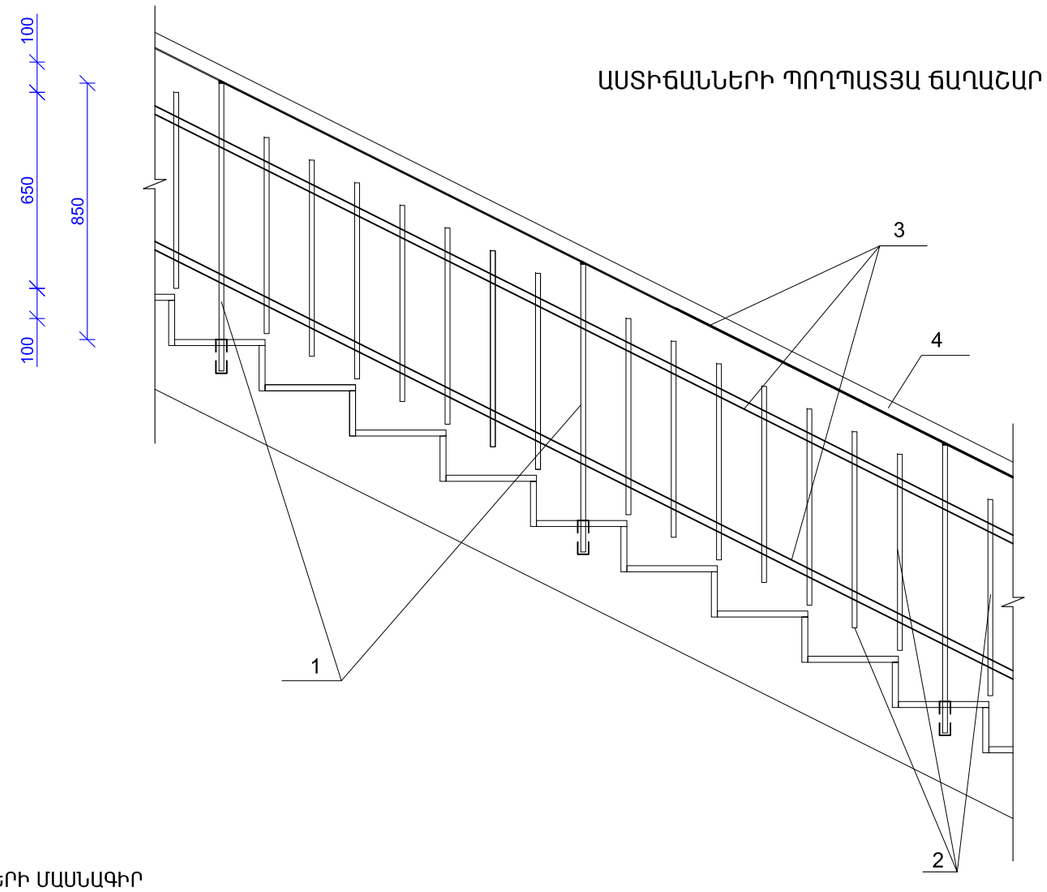

ՊՈՂՊԱՏՅԱ ՃԱՂԱՇԱՐԻ ՊՃ-1 ՆՅՈՒԹԵՐԻ ՄԱՍՆԱԳԻՐ

Հ /Հ	ԱՆՎԱՆՈՒՄԸ НАИМЕНОВАНИЕ	ԵՐԿԱՐ-ՅՈՒՆ մ	ՔԱՆԱԿ հատ	ԸՆԴՀ. ԵՐԿԱՐ-ՈՒԹՅՈՒՆԸ մ	ՔԱՇԸ 1 աստիճանավանդակի համար կգ	ՔԱՇԸ 2 աստիճանավանդակի համար կգ
1.	ՊՈՂՊԱՏԵ ՁՈՂ ■12 մմ	0.95	20	19.0	21.50	43.00
2.	ՊՈՂՊԱՏԵ ՁՈՂ ■12 մմ	0.65	66	7.15	11.30	45.20
3.	ՇԵՐՏԱՊՈՂՊԱՏ 25x4 մմ	4.10	6	42.90	48.50	97.00
4.	ՓԱՅՏՅԱ ԲՈՒՆԱՁՈՂ Φ 50 մմ	13.10	1	13.1	13.1 գծմ	13.1 գծմ
	ՓԱՅՏՅԱ ԲՈՒՆԱՁՈՂԻ ՅՈՒՂԱՆԵՐԿՈՒՄ /երկու անգամ/					4.20 մ^2
	ՊՈՂՊԱՏԵ ԷԼԵՄԵՆՏՆԵՐԻ ՅՈՒՂԱՆԵՐԿՈՒՄ /երկու անգամ/					11.8 մ^2
	ԱՆՑՔԵՐԻ ԲԱՑՈՒՄ ԲԵՏՈՆԵ ԱՍՏԻՃԱՆՆԵՐՈՒՄ /Φ 30 L= 100մմ/					20 հատ
	ԱՆՑՔԵՐԻ ԻՆԵԿՑԻՅԱ ՊՈԼԻՄԵՐ ՑԵՄԵՆՏՈՎ					0.0065 մ^3

ՇԱՆՈԹՈՒԹՅՈՒՆ

1. ԽՈՂՈՎԱԿՆԵՐԻ ԵՌԱԿՑՈՒՄԸ ԿԱՏԱՐԵԼ Ֆ-42 ՏԻՊԻ ԷԼԵԿՏՐՈԴՈՎ:

						ՊԱՏՎԻՐԱՏՈՒ՝ Ավշար համայնքի համայնքապետարան	ՀԱՏՈՐ՝ 2	
						Նոր մանկապարտեզի կառուցում ՀՀ Արարատի մարզ Ավշար համայնք Մ. Մաշտոցի 27-27/1 հողամաս հասցեում		
ՓՈՓ.	ՄԱՍ. ՔԱՆ.	ԹԵՐԹ	ՓԱՍՏԱԹ.Ն	ՍՏՈՐԱԳՐ.	ԱՄՍԱԹԻՎ	,,1,,-ին ՄԱՄՆԱՇԵՆՔ	ՓՈՒԼ	ԹԵՐԹ	ԹԵՐԹԵՐ
							ԱՆ	Կ-46	125
Ստուգեց՝		Ա.Ղուկասյան				ԳԾԱԳՐԻ ԱՆՎԱՆՈՒՄԸ			
ՆԳՃ		Խ.Գրիգորյան				ՊՃ-1 ՓԱՅՏՅԱ ԲՈՒՆԱՁՈՂՈՎ, ՄԱՍՆԱԳԻՐ	ՎԱՆԱՐԽ VANARKH ВАНАРХ		
Նախագծ.		Խ.Գրիգորյան							
Ստուգեց՝		Ա.Ղուկասյան							

ԱՍՏԻՃԱՆՆԵՐԻ ԿԱՌՈՒՑՄԱՆ ՆՅՈՒԹԵՐԻ ՄԱՍՆԱԳԻՐ

Հ /Հ		ԱՆՎԱՆՈՒՄԸ	ԵՐԿԱՐ-ՅՈՒՆ մ	ՔԱՆԱԿ հատ	ԸՆԴՀ. ԵՐԿԱՐ-ՈՒԹՅՈՒՆԸ մ	ԸՆԴՀ. ՔԱՇԸ 1 աստիճանավանդակի համար կգ	ԸՆԴՀ. ՔԱՇԸ 2 աստիճանավանդակի համար կգ
1.		ԱՄՐԱՆ Փ16A500c	5850	9	52.65	83.1	166.20
2.		ԱՄՐԱՆ Փ16A500c	6250	9	56.25	88.8	177.60
3.		ԱՄՐԱՆ Փ16A500c	2000	9	18.00	28.5	57.00
4.		ԱՄՐԱՆ Փ12A500c	1200	64	76.80	68.20	136.40
5.		ԱՄՐԱՆ Փ12A500c	1500	10	15.00	13.40	26.80
6.		ԱՆՈՒՐ Փ6A240	300	48	14.40	3.20	6.40
		ԲԵՏՈՆ B15					2.20 մ^3

ԱՍՏԻՃԱՆՆԵՐՈՒՄ ԿԱՏԱՐՎՈՂ ԱՇԽԱՏԱՆՔՆԵՐԻ ՄԱՍՆԱԳԻՐ

1. ԲՆԱՀՈՂԻ ՄՇԱԿՈՒՄ ՁԵՌՔՈՎ ԱՍՏԻՃԱՆՆԵՐԻ ՀԻՄՔԵՐԻ ՏԱԿ - 0.9 մ^3
2. ԲԵՏՈՆԵ ՀԻՄՔԵՐԻ ԿԱՌՈՒՑՈՒՄ /ԲԵՏՈՆ B 7.5 դասի 500x1200x600 մմ/ - 2.4 մ^3
3. ԲԵՏՈՆԵ ԱՍՏԻՃԱՆՆԵՐԻ ԿԱՌՈՒՑՈՒՄ /ԲԵՏՈՆ B 15 դասի 165x285 մմ/ - 0.4 մ^3
4. ԲԵՏՈՆԵ ԱՍՏԻՃԱՆՆԵՐԻ ԽԱՐՍԽԱՁՈՂԵՐ Փ10A500C L=200 մմ (196 հատ) - 25.0 կգ
5. ԱՍՏԻՃԱՆԱՍԱԼԵՐԻ ԵՎ ԱՍՏԻՃԱՆԱՀԱՐԹԱԿՆԵՐԻ ՍՏՈՐԻՆ ՄԱԿԵՐԵՍՆԵՐԻ ԳԱՋԻ ՍՎԱՂ - 14.0 մ^2
6. ԱՍՏԻՃԱՆՆԵՐԻ ԿՈՂԱՅԻՆ ճԱԿԱՏՆԵՐԻ ԳԱՋԻ ՍՎԱՂ - 4.0 մ^2
7. ԱՍՏԻՃԱՆՆԵՐԻ ԵՎ ԱՍՏԻՃԱՆԱՀԱՐԹԱԿՆԵՐԻ ՍՏՈՐԻՆ ՄԱԿԵՐԵՍՆԵՐԻ ՆԵՐԿՈՒՄ ՋՐԱԴԻՍՊԵՐՍԻՈՆ ՆԵՐԿՈՎ - 14.0 մ^2
8. ԱՍՏԻՃԱՆՆԵՐԻ ԿՈՂԱՅԻՆ ճԱԿԱՏՆԵՐԻ ՆԵՐԿՈՒՄ ՋՐԱԴԻՍՊԵՐՍԻՈՆ ՆԵՐԿՈՎ - 4.0 մ^2
9. ԱՍՏԻՃԱՆԱՀԱՐԹԱԿՆԵՐԻ Ց/ԱՎԱՋԱՅԻՆ ՀԱՐԹԵՑՈՒՑԻՉ ՇԵՐՏ /հաստ. 8 մմ/ - 7.0 մ^2
10. ԱՍՏԻՃԱՆԱՀԱՐԹԱԿՆԵՐԻ ԵՐԵՍԱՊԱՏՈՒՄ ԽԵՑԵՍԱԼԻԿՆԵՐՈՎ /հաստ. 8 մմ/ - 7.0 մ^2
11. ԱՍՏԻՃԱՆՆԵՐԻ ԵՐԵՍԱՊԱՏՈՒՄ ԽԵՑԵՍԱԼԻԿՆԵՐՈՎ /հաստ. 8 մմ, լայն. 285 մմ/ - 15.0 մ^2
12. ԱՍՏԻՃԱՆՃԱԿԱՏՆԵՐԻ ԵՐԵՍԱՊԱՏՈՒՄ ԽԵՑԵՍԱԼԻԿՆԵՐՈՎ /հաստ. 8 մմ, բարձր. 165մմ/ - 7.0 մ^2
13. ՇՐԻՇԱԿՆԵՐԻ ԿԱՌՈՒՑՈՒՄ ԽԵՑԵՍԱԼԻԿՆԵՐՈՎ /հաստ. 8 մմ, բարձր. 165մմ/ - 4.0 մ^2

ՏԱՐՐԵՐԻ ՏԵՍՔԸ

1	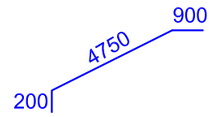
2	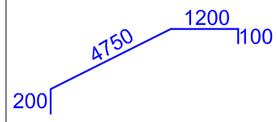
3	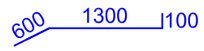
4	
5	
6	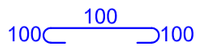

						ՊԱՏՎԻՐԱՏՈՒ՝ Ավշար համայնքի համայնքապետարան			ՀԱՏՈՐ՝ 2
						Նոր մանկապարտեզի կառուցում ՀՀ Արարատի մարզ Ավշար համայնք Մ. Մաշտոցի 27-27/1 հողամաս հասցեում			
ՓՈՓ.	ՄԱՍ. ՔԱՆ.	ԹԵՐԹ	ՓԱՍՏԱԹ.Ն	ՍՏՈՐԱԳՐ.	ԱՄՍԱԹԻՎ	,,1,,-ԻՆ ՄԱՍՆԱՇԵՆՔ	ՓՈՒԼ	ԹԵՐԹ	ԹԵՐԹԵՐ
							ԱՆ	Կ-47	125
Ստուգեց՝		Ա.Ղուկասյան				ԳԾԱԳՐԻ ԱՆՎԱՆՈՒՄԸ			
ՆԳԾ		Խ.Գրիգորյան				ԱՍՏԻՃԱՆՆԵՐԻ ԿԱՌՈՒՑՄԱՆ ՆՅՈՒԹԵՐԻ ՄԱՍՆԱԳԻՐ, ՏԱՐՐԵՐԻ ՏԵՍՔԸ, ԱՍՏԻՃԱՆՆԵՐՈՒՄ ԿԱՏԱՐՎՈՂ ԱՇԽԱՏԱՆՔՆԵՐԻ ՄԱՍՆԱԳԻՐ	Վ Ա Ն Ա Ր Խ VANARKH ВАНАРХ		
Նախագծ.		Խ.Գրիգորյան							
Ստուգեց՝		Ա.Ղուկասյան							

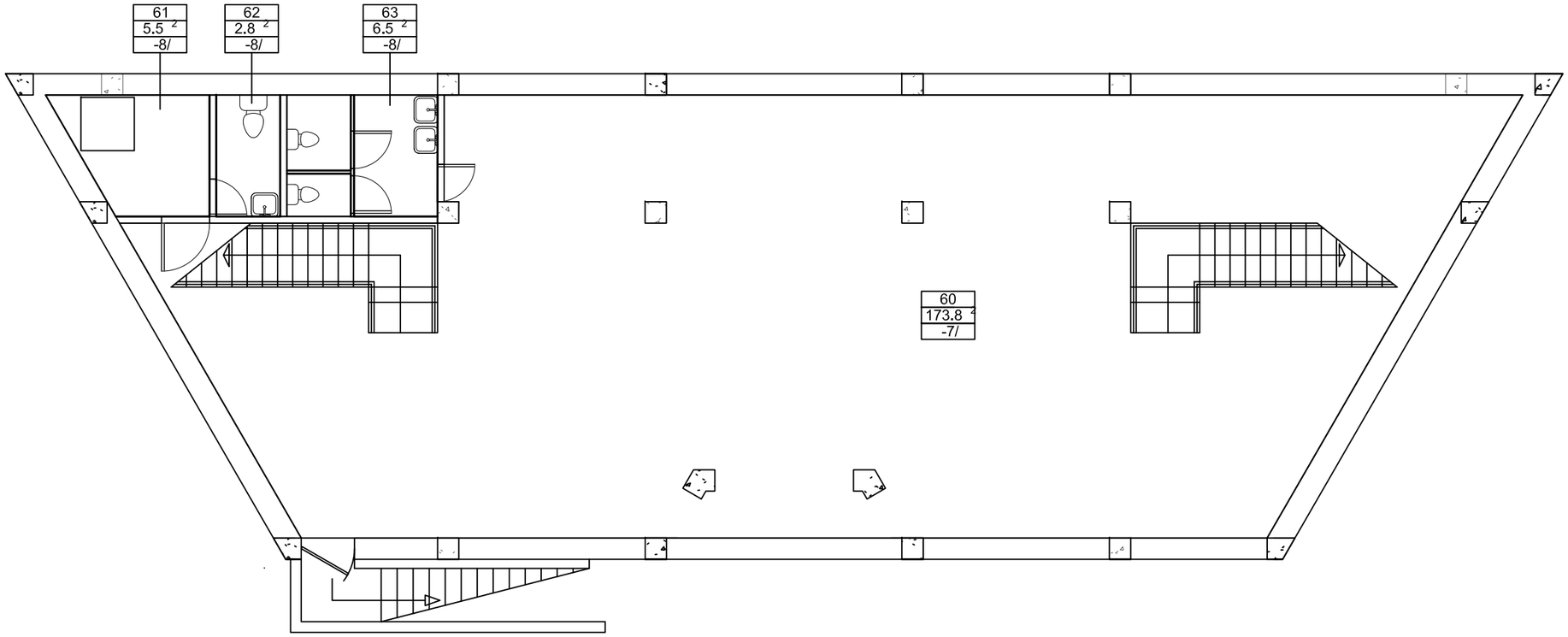

հաստ գծով ընդգծված են միայն միջնորմների ջրակայուն գիպսաստվարաթղթի դիրքը

						ՊԱՏՎԻՐԱՏՈՒ՝ Ավշար համայնքի համայնքապետարան		ՀԱՏՈՐ՝ 1	
						Նոր մանկապարտեզի կառուցում ՀՀ Արարատի մարզ Ավշար համայնք Մ. Մաշտոցի 27-27/1 հողամաս հասցեում			
ՓՈՓ.	ՄԱՍ. ՔԱՆ.	ԹԵՐԹ	ՓԱՍՏԱԹ.Ն	ՍՏՈՐԱԳՐ.	ԱՄՍԱԹԻՎ		ՓՈՒԼ	ԹԵՐԹ	ԹԵՐԹԵՐ
Ստուգեց՝		Ա.Ղուկասյան				ԳԾԱԳՐԻ ԱՆՎԱՆՈՒՄԸ	ԱՆ	Կ-48	125
ՆԳԾ		Խ.Գրիգորյան				միջնորմների ջրակայուն գիպսաստվարաթղթի դիրքը հատակագծում / մասնաշենք -1, նկուղային հարկ /	ՎԱՆԱՐԽ VANARKH ВАНАРХ		
Նախագծ.		Խ.Գրիգորյան							
Ստուգեց՝		Ա.Ղուկասյան							

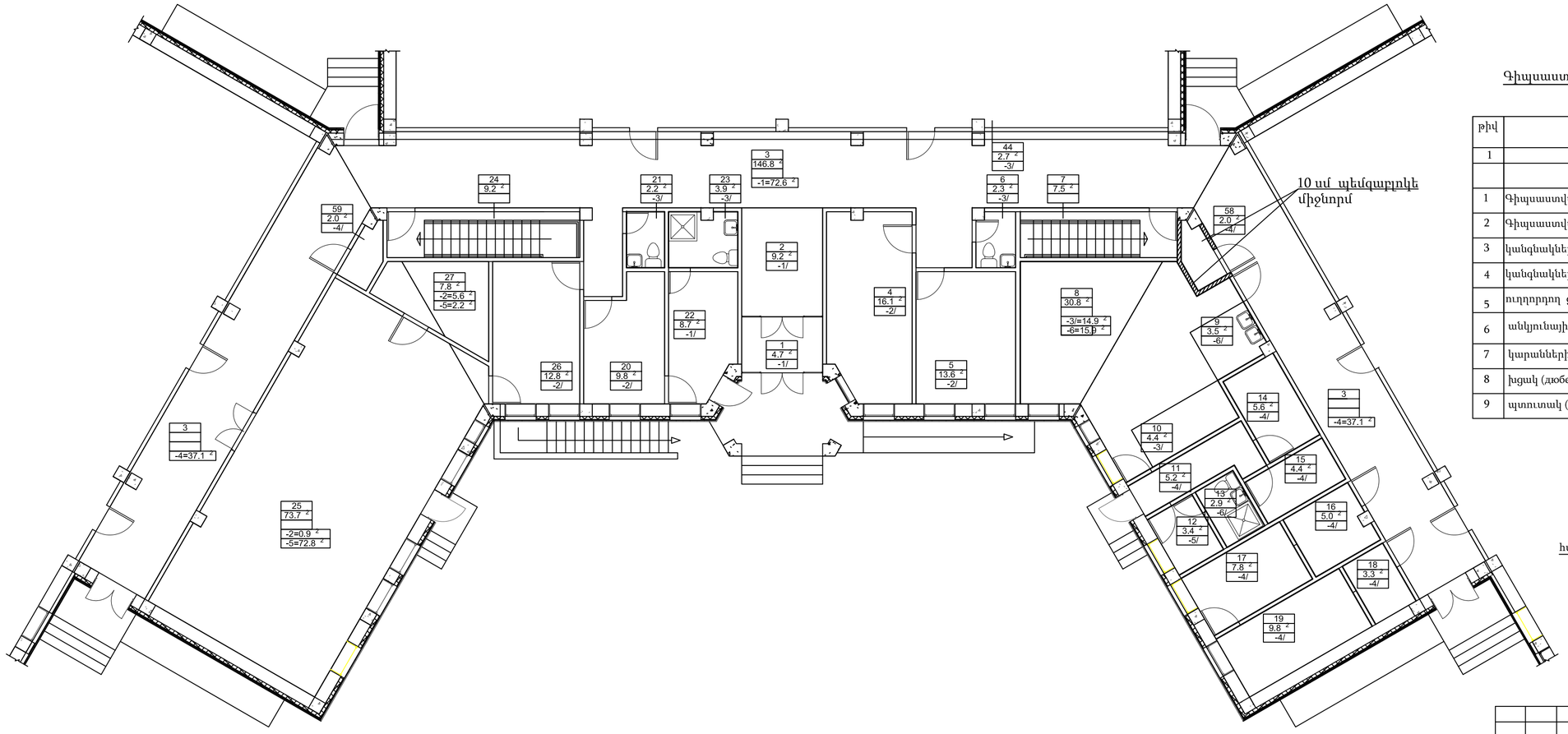

Գիպսաստվարաթղթի միջնորմների կառուցման ծավալների մասնագիր

թիվ	Աշխատանքի անվանումը	չ/մ	քանակը	ծանոթ.
1	2	3	4	5
	թիվ 1 մասնաշենք			
1	Գիպսաստվարաթուղթ ջրակայուն 12.5 մմ	մ²	368.6	
2	Գիպսաստվարաթուղթ 12.5 մմ	մ²	538.8	
3	կանգնակներ ցինկապատ մետաղական պրոֆիլից ПС 100 × 50	մ	907.4	
4	կանգնակներ ցինկապատ մետաղական պրոֆիլից UA 100 ×40 ×2	մ	146.0	
5	ուղղորդող ցինկապատ մետաղական պրոֆիլ ПН 100 × 40	մ	635.0	
6	անկյունային պաշտպանիչ պրոֆիլ 31 × 31	մ	21	
7	կարաների ամրացման ժապավեն	մ	1997.0	
8	խցակ (дюбель-гвоздь) 70 × 6	հատ	1452.0	
9	պտուտակ (шуруп) 25 × 3.5	հատ	26315.0	

հաստ գծով ընդգծված են միայն միջնորմների ջրակայուն գիպսաստվարաթղթի դիրքը

						ՊԱՏՎԻՐԱՏՈՒ՝ Ավշար համայնքի համայնքապետարան	ՀԱՏՈՐ՝ 1	
						Նոր մանկապարտեզի կառուցում ՀՀ Արարատի մարզ Ավշար համայնք Մ. Մաշտոցի 27-27/1 հողամաս հասցեում		
ՓՈՓ.	ՄԱՍ. ՔԱՆ.	ԹԵՐԹ	ՓԱՍՏԱԹ.Ո	ՍՏՈՐԱԳՐ.	ԱՄՍԱԹՎ			
Ստուգեց՝		Ա.Ղուկասյան				ԳԵՍԳԵՐԻ ԱՆԱՎԱՆՈՒՄԸ	ՓՈՒԼ ԱՆ / ԹԵՐԹ Կ-49 / ԹԵՐԹԵՐ՝ 125	
ՆԳՑ		Խ.Գրիգորյան				միջնորմների ջրակայուն գիպսաստվարաթղթի դիրքը հատակագծում /մասնաշենք -1, 1-ին հարկ/	ՎԱՆԱՐԽ VANARKH ВАНАРХ	
Նախագծ.		Խ.Գրիգորյան						
Ստուգեց՝		Ա.Ղուկասյան						

Միջնորմի ամրացման հանգույց պատին

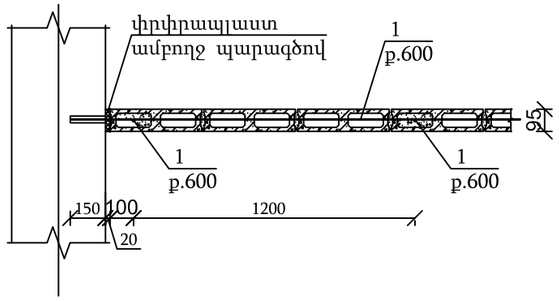

Ե/բ բարավոր Մ1:25

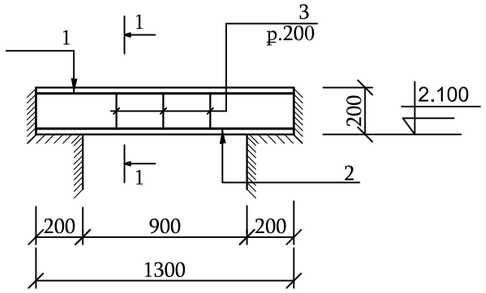

1-1 Մ1:25

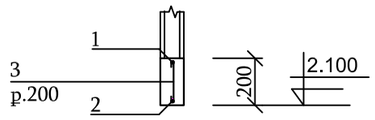

Միջնորմի ամրացման հանգույց ծածկին

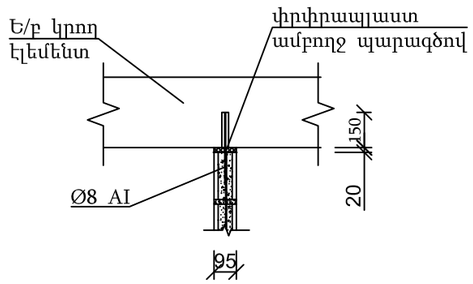

Ամրանի և բետոնի մասնագիր

1	Նշանակումը	Անվանումը		Քանակը հատ	Քաշը կգ	Ծանոթ.
		Միաձույլ բարավոր Բարավոր		1		
1	ԳՕՍՏ 5781-82	Ø8 AIII	L= 1250 մմ	1	0.5	
2	ԳՕՍՏ 5781-82	Ø12 AIII	L= 1250 մմ	1	1.11	
9	ԳՕՍՏ 5781-82	Ø6 AI	L= 250 մմ	5	0.28	
		բետոն B15				0.026 մ³

Ծանոթություն

1. 10 սմ հաստ. պեմզաբլոկե միջնորմների կառուցում - 15.0 մ² / 1.5 մ³
2. միջնորմների ամրանավորման Ø8 AI ամրանի ծախսը - 20.0 կգ
3. միջնորմի ց/ավազային սավաղ ցանցի վրա / ցանց Bp I 50 * 50 - 30.0 մ²

						ՊԱՏՎԻՐԱՏՈՒ՝ Ավշար համայնքի համայնքապետարան	ՀԱՏՈՐ՝ 1	
						Նոր մանկապարտեզի կառուցում ՀՀ Արարատի մարզ Ավշար համայնք Մ. Մաշտոցի 27-27/1 հողամաս հասցեում		
ՓՈՓ.	ՄԱՍ. ՔԱՆ.	ԹԵՐԹ	ՓԱՍՏԱԹ.Ն	ՍՏՈՐԱԳՐ.	ԱՄՍԱԹԻՎ		ՓՈՒԼ	ԹԵՐԹ	ԹԵՐԹԵՐ
Ստուգեց՝		Ա.Ղուկասյան				ԳԾԱԳՐԻ ԱՆՎԱՆՈՒՄԸ	ԱՆ	Կ-50	125
ՆԳՃ		Խ.Գրիգորյան				միջնորմներ 10 սմ հաստ պեմզաբլոկից / մասնաշենք -1, 1-ին հարկ /	ՎԱՆԱՐԽ VANARKH ВАНАРХ		
Նախագծ.		Խ.Գրիգորյան							
Ստուգեց՝		Ա.Ղուկասյան							

Հիմքի հատակագիծ

/U1:100/

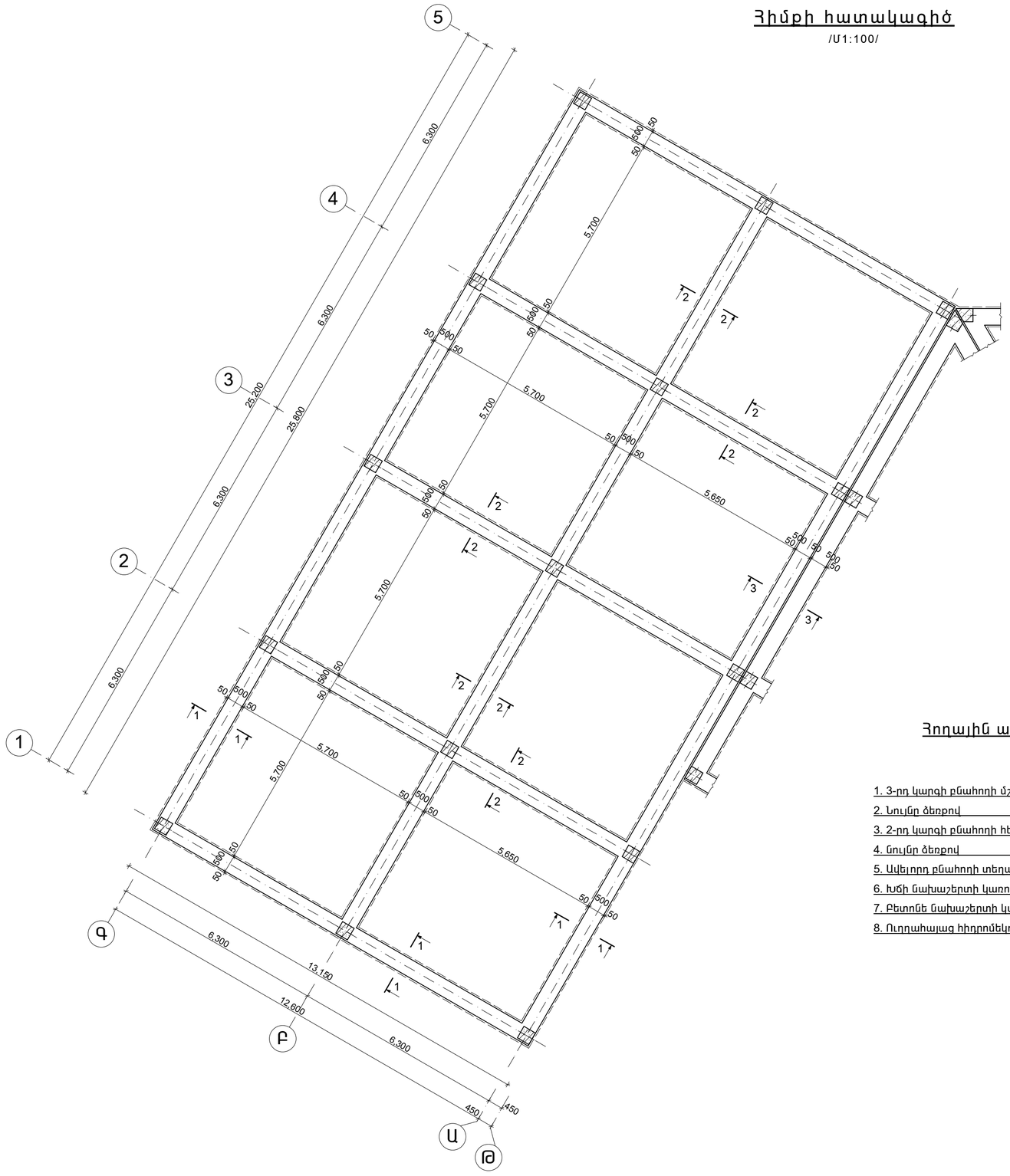

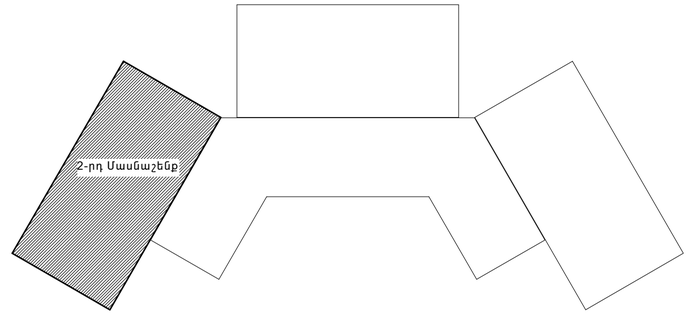

Հողային աշխատանքների ամփոփագիր

1. 3-րդ կարգի բնահողի մշակում էքսկավատորով	-86.0մ^3
2. Նույնը ձեռքով	-9.5մ^3
3. 2-րդ կարգի բնահողի հետ լիցք մեխանիզմով	-19.1մ^3
4. Նույնը ձեռքով	-2.1մ^3
5. Ավելորդ բնահողի տեղափոխում ա/ինքնաթափով	-74.3մ^3
6. Խճի նախաշերտի կառուցում	-9.3մ^3
7. Բետոնե նախաշերտի կառուցում	-8.5մ^3
8. Ուղղահայաց հիդրոմեկուսացում	-36.0մ^2

						Պատվիրատու՝ Ավշար համայնքի համայնքապետարքն		Հատոր՝ 2	
						Նոր մանկապարտեզի կառուցում ՀՀ Արարատի մարզի Ավշար համայնք Մ. Աշտոցի 27-27/1 հողամաս հասցեում			
ՓՈԽ.	ՄԱՍ. ՔԱՆ.	ԹԵՐԹ.	ՓԱՍ. №	ՍՏՈՐԱԳՐ.	ԱՄՍԱԹԻՎ	2-րդ մասնաշենք	ՓՈՒԼ	ԹԵՐԹ	ԹԵՐԹԵՐ
Ստուգեց.		Ա. Ղուկասյան				Գծագրի անվանումը	ԱՆ	Կ-51	125
ՆԳԵ.		Խ. Գրիգորյան				Հիմքի հատակագիծ	VANARKH ÂÀÍÀÐÕ		
Նախագծ.		Խ. Գրիգորյան							
Ստուգեց.		Ա. Ղուկասյան							

Կտրվածք 1-1

/Մ1:25/

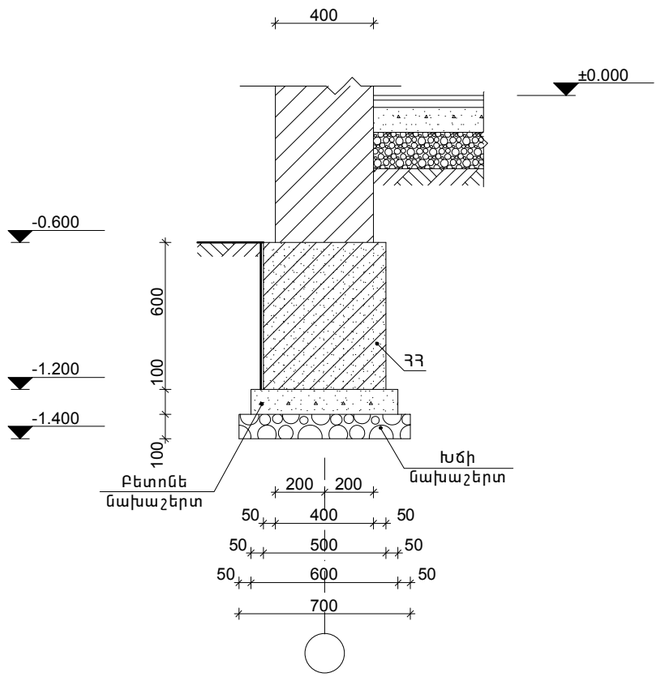

Կտրվածք 2-2

/Մ1:25/

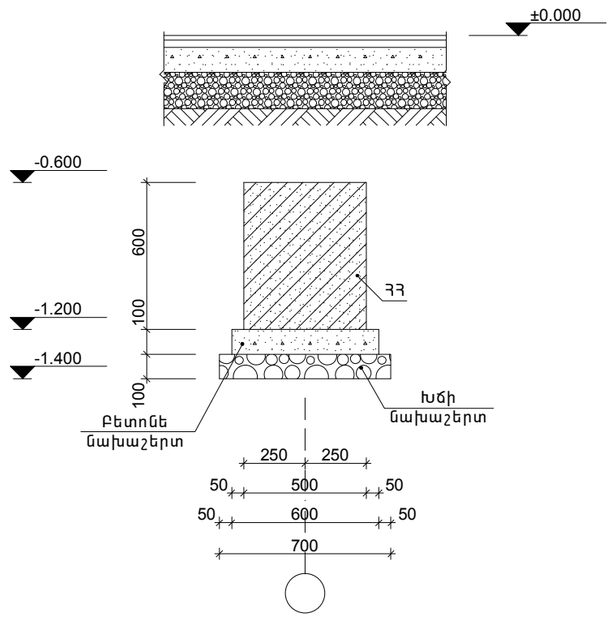

Կտրվածք 3-3

/Մ1:25/

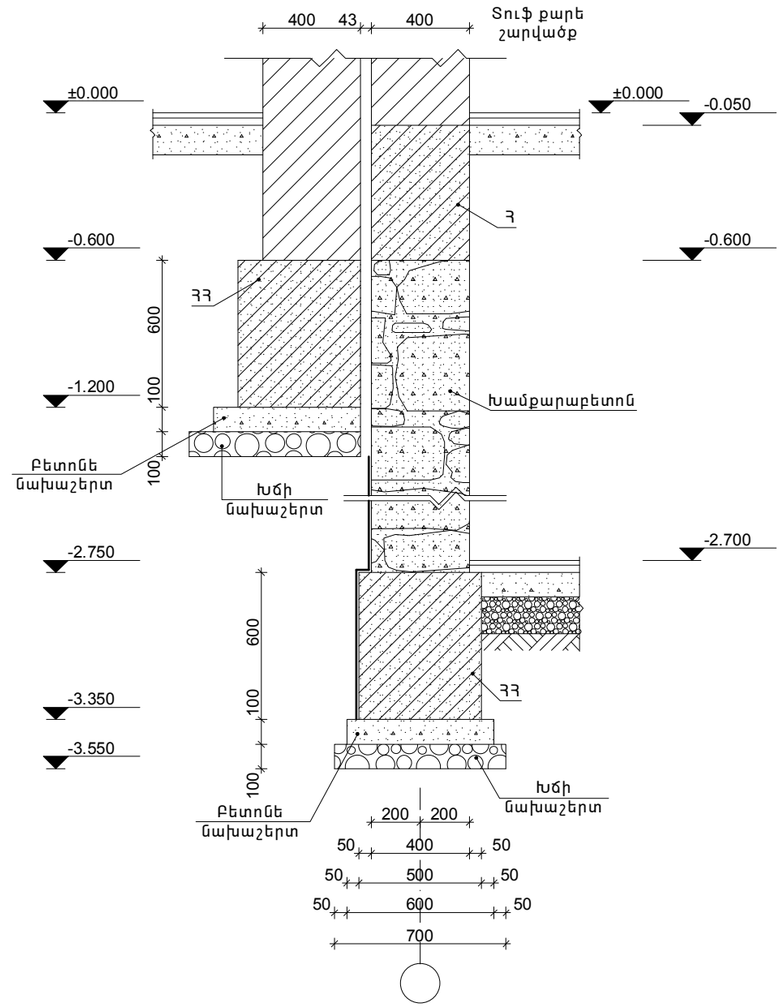

						Պատվիրատու՝ Ավշար համայնքի համայնքապետարքն		Հատոր՝ 2	
						Նոր մանկապարտեզի կառուցում ՀՀ Արարատի մարզի Ավշար համայնք Մ. Մաշտոցի 27-27/1 հողամաս հասցեում			
ՓՈԽ.	ՄԱՍ. ՔԱՆ.	ԹԵՐԹ.	ՓԱՍ. №	ՍՏՈՐԱԳՐ.	ԱՄՍԱԹԻՎ	2-րդ մասնաշենք	ՓՈՒԼ	ԹԵՐԹ	ԹԵՐԹԵՐ
							ԱՆ	Կ-52	125
Ստուգեց.		Ա. Ղուկասյան				Գծագրի անվանումը			
ՆԳԵ.		Խ. Գրիգորյան				Հիմքի կտրվածքներ «1-1» - «3-3»	ì ² Ü ² ð Ê VANARKH ÂÀÍÀÐÕ		
Նախագծ.		Խ. Գրիգորյան							
Ստուգեց.		Ա. Ղուկասյան							

Շրջանակների մակնշման հատակագիծ

/Մ1:100/

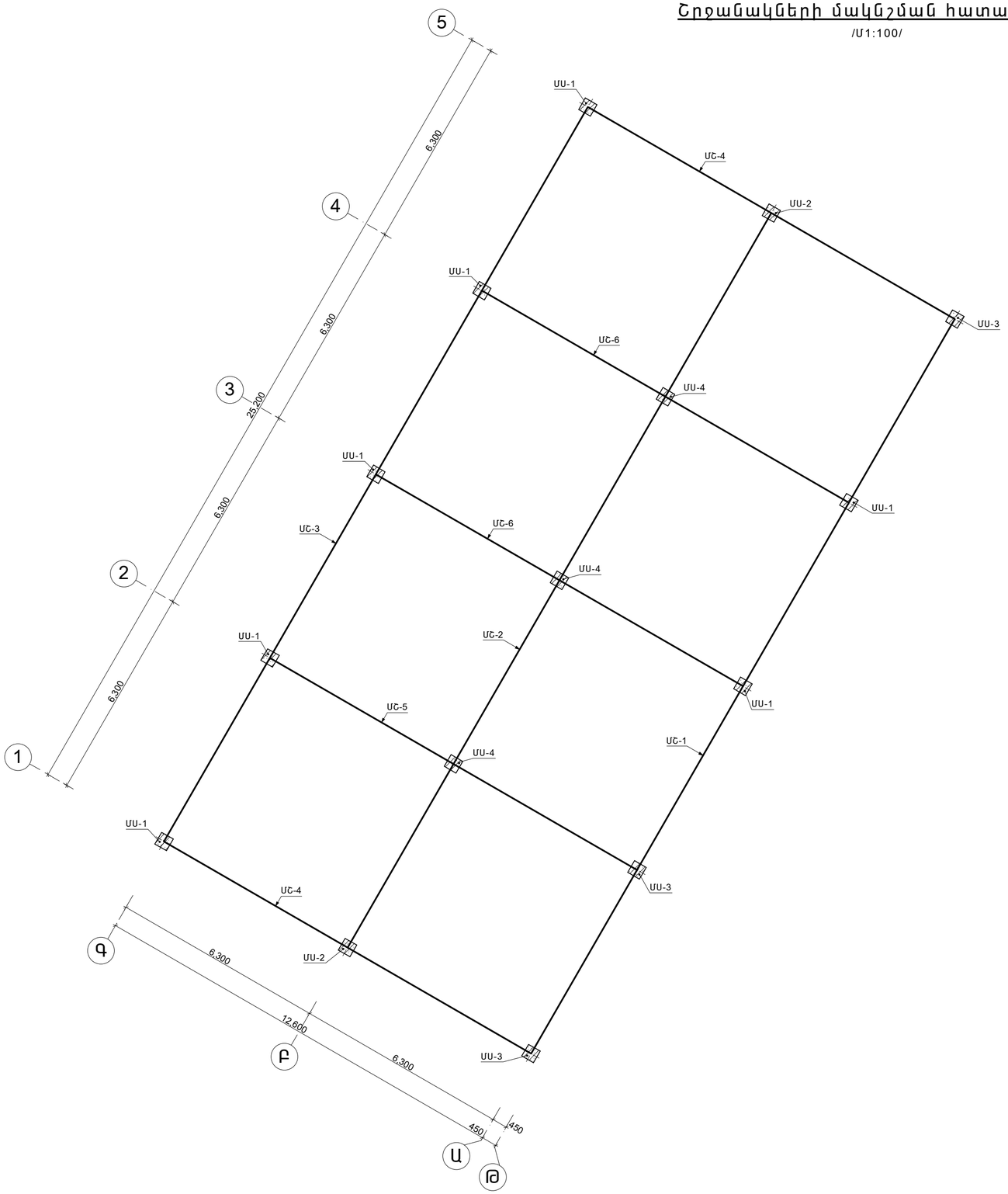

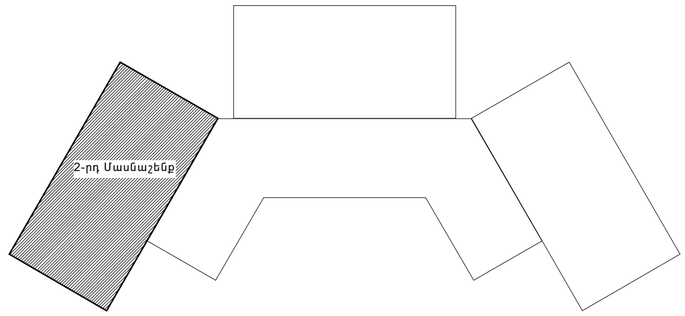

						Պատվիրատու՝ Ավշար համայնքի համայնքապետարքն		Հատոր՝ 2	
						Նոր մանկապարտեզի կառուցում ՀՀ Արարատի մարզի Ավշար համայնք Մ. Մաշտոցի 27-27/1 հողամաս հասցեում			
ՓՈՓԽ.	ԱԱԱ. ՔԱՆ.	ԹԵՐԹ.	ՓԱՍ. №	ՍՏՈՐԳՐ.	ԱՄՍԱԹՎ	2-րդ մասնաշենք	ՓՈՒԼ	ԹԵՐԹ	ԹԵՐԹԵՐ
Ստուգեց.		Ա. Ղուկասյան				Գծագրի անվանումը	ԱՆ	Կ-53	125
ՆԳԵ.		Խ. Գրիգորյան				Շրջանակների մակնշման հատակագիծ	ì ² Ü ² ð Ê VANARKH ÂÀ Í ÀÐÕ		
Նախագծ.		Խ. Գրիգորյան							
Ստուգեց.		Ա. Ղուկասյան							

Միաձույկ շրջանակ /ՄՇ-1/

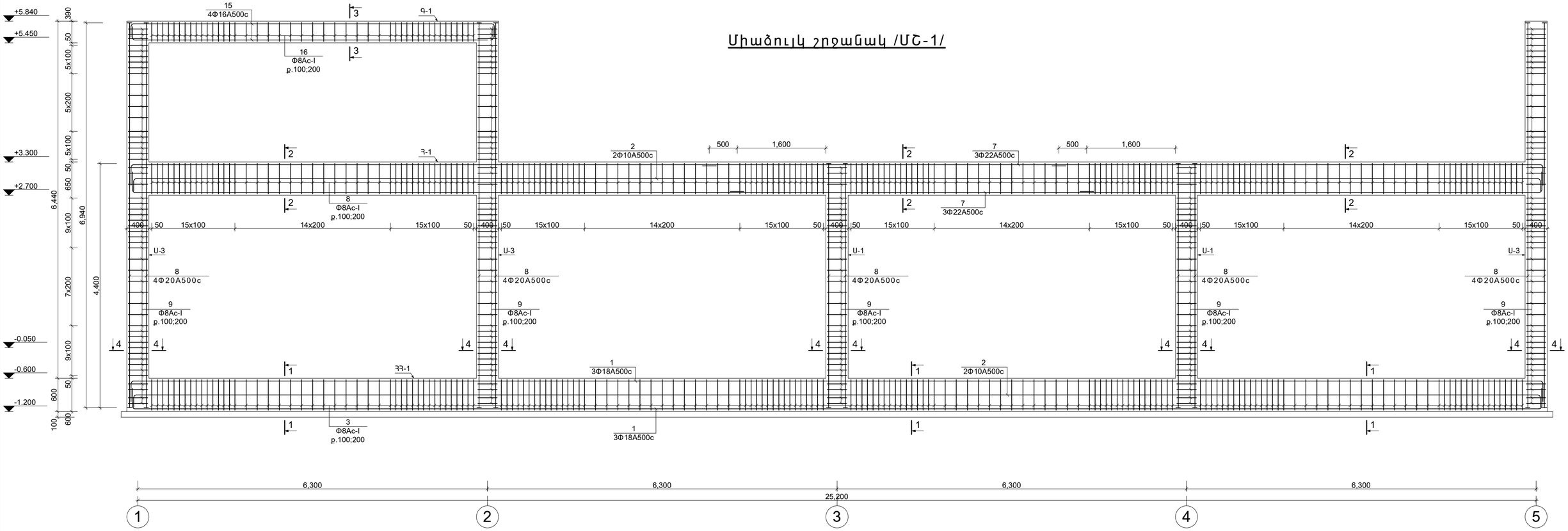

						Պատվիրատու՝ Ավշար համայնքի համայնքապետարքն		Հատոր՝ 2	
						Նոր մանկապարտեզի կառուցում ՀՀ Արարատի մարզի Ավշար համայնք Մ. Մաշտոցի 27-27/1 հողամաս հասցեում			
ՓՈՓ.	ՄԱՍ. ՔԱՆ.	ԹԵՐԹ.	ՓԱՍ. №	ՍՏՈՐԱԳՐ.	ԱՄՍԱԹՎ	2-րդ մասնաշենք	ՓՈՒԼ	ԹԵՐԹ	ԹԵՐԹԵՐ
							ԱՆ	Կ-54	125
Ստուգեց.		Ա. Ղուկասյան				Գծագրի անվանումը			
ՆԳԵ.		Խ. Գրիգորյան				Միաձույլ շրջանակ /ՄՇ-1/	ì ² Ü ² ð Ê VANARKH ÂÀ Í ÀÐÕ		
Նախագծ.		Խ. Գրիգորյան							
Ստուգեց.		Ա. Ղուկասյան							

Կտրվածք 1-1

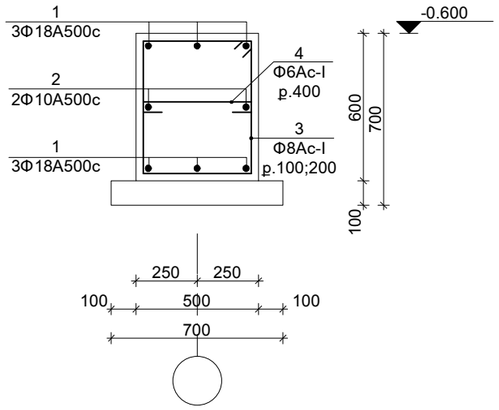

Կտրվածք 2-2

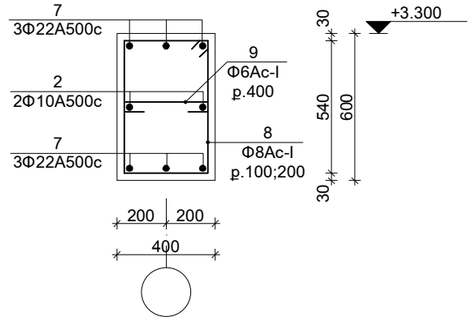

Կտրվածք 3-3

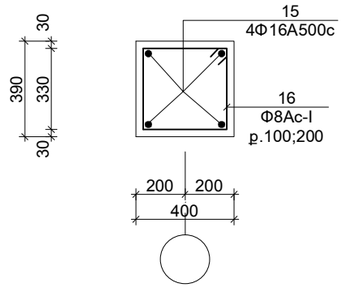

Կտրվածք 4-4

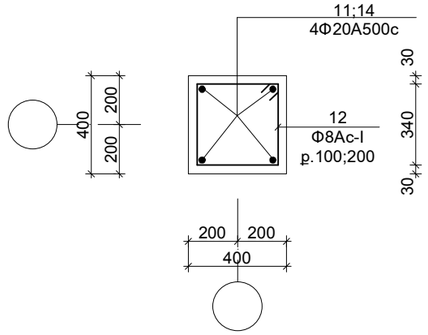

Ամրանի ծայրակցման հանգույց հեծաններում

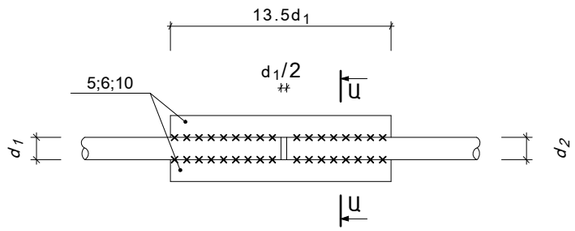

Ա-Ա

						Պատվիրատու՝ Ավշար համայնքի համայնքապետարքն		Հատոր՝ 2	
						Նոր մանկապարտեզի կառուցում ՀՀ Արարատի մարզի Ավշար համայնք Մ. Մաշտոցի 27-27/1 հողամաս հասցեում			
ՓՈԽ.	ՄԱՍ. ՔԱՆ.	ԹԵՐԹ.	ՓԱՍ. №	ՍՏՈՐԱԳՐ.	ԱՄՍԱԹԻՎ	2-րդ մասնաշենք	ՓՈՒԼ	ԹԵՐԹ	ԹԵՐԹԵՐ
							ԱՆ	Կ-55	125
Ստուգեց.		Ա. Ղուկասյան				Գծագրի անվանումը			
ՆԳՑ.		Խ. Գրիգորյան				Կտրվածքներ «1-1» - «4-4» /ՄՇ-1/	VANARKH ÂÀÍÀÐÕ		
Նախագծ.		Խ. Գրիգորյան							
Ստուգեց.		Ա. Ղուկասյան							

Մոնոլիտ էլեմենտների մասնագիր
/ՄՇ-1/

Դիրք	Նշանակում	Անվանումը	Քանակ /հատ/	Քաշը /կգ/	Ընդ. Քաշը /կգ/
		ՄՇ-1	**1**		
		ՀՀ-1	1		
1.	ԳՈՍ 52544 - 2006	Φ18A500c ∑L=26150	6	313.5	313.5
2.	---:---	Φ10A500c ∑L=26150	2	32.3	32.3
3.	---:---	Φ8A240-c L=2160	180	153.6	153.6
4.	---:---	Φ6A240-c L=600	64	8.5	8.5
5.	---:---	Φ18A500c L=250	24	12.0	12.0
6.	---:---	Φ10A500c L=140	12	1.05	1.05
		Նյութեր			
		Բետոն B20	7.7մ³		7.7մ³
		Հ-1	1		
7.	---:---	Φ22A500c ∑L=26150	6	468.8	468.8
2.	---:---	Φ10A500c ∑L=26150	2	32.3	32.3
8.	---:---	Φ8A240-c L=1960	180	139.3	139.3
9.	---:---	Φ6A240-c L=500	64	7.1	7.1
10.	---:---	Φ22A500c L=300	24	21.6	21.6
6.	---:---	Φ10A500c L=140	12	1.05	1.05
		Նյութեր			
		Բետոն B20	5.7մ³		5.7մ³
		Ս-1	2		
11.	---:---	Φ20A500c L=4400	4	43.4	86,8
12.	---:---	Φ8A240-c L=1560	33	20.3	40,6
13.	---:---	b=18 80x80	8	7.2	14,4
		Նյութեր			
		Բետոն B20	0.62մ³		1.24մ³
		Ս-3	3		
14.	---:---	Φ20A500c L=6940	4	68.4	205.2
12.	---:---	Φ8A240-c L=1560	52	32.0	96.0
13.	---:---	b=18 80x80	8	7.2	21.6
		Նյութեր			
		Բետոն B20	1.12մ³		3.36մ³
		Գ-1	1		
15.	---:---	Φ16A500c L=7000	4	44.2	44.2
16.	---:---	Φ8A240-c L=1540	45	27.4	27.4
		Նյութեր			
		Բետոն B20	0.9մ³		0.9մ³

Տարրերի տեսքը

Դիրք	Էսկիզ	Դիրք	Էսկիզ
3.	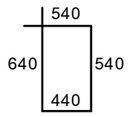 L=2160	**12.**	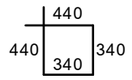 L=1560
4.	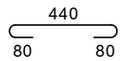 L=600	**13.**	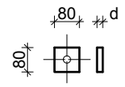
8.	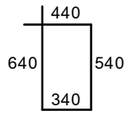 L=1960	**16.**	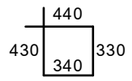 L=1540
10.	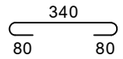 L=500		

ՓՈԽ.	ՄԱՍ. ՔԱՆ.	ԹԵՐԹ.	ՓԱՍ. №	ՍՏՈՐԱԳՐ.	ԱՄՍԱԹԻՎ	Պատվիրատու՝ Ավշար համայնքի համայնքապետարքն			Հատոր՝ 2
						Նոր մանկապարտեզի կառուցում ՀՀ Արարատի մարզի Ավշար համայնք Մ. Մաշտոցի 27-27/1 հողամաս հասցեում			
						2-րդ մասնաշենք	ՓՈՒԼ	ԹԵՐԹ	ԹԵՐԹԵՐ
Ստուգեց.		Ա. Ղուկասյան					ԱՆ	Կ-56	125
ՆԳՀ.		Խ. Գրիգորյան				Գծագրի անվանումը			
Նախագծ.		Խ. Գրիգորյան				Մոնոլիտ էլեմենտների մասնագիր /ՄՇ-1/	VANARKH ÂÀÍÀÐÕ		
Ստուգեց.		Ա. Ղուկասյան							

Միաձույլ շրջանակ /ՄՇ-2/

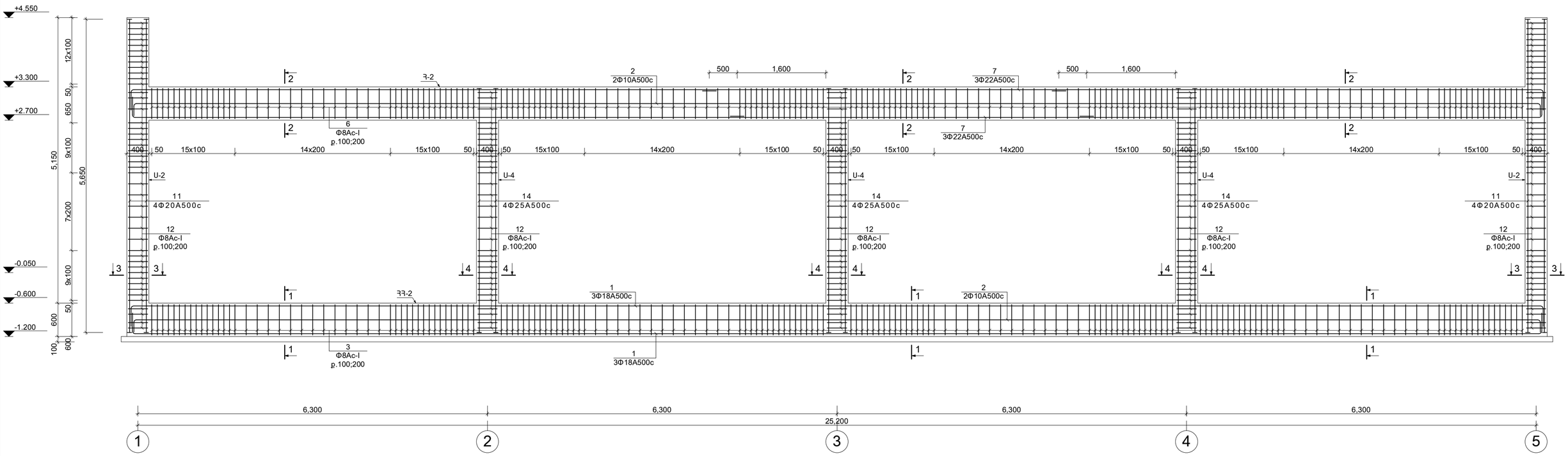

						Պատվիրատու՝ Ավշար համայնքի համայնքապետարքն		Հատոր՝ 2	
						Նոր մանկապարտեզի կառուցում ՀՀ Արարատի մարզի Ավշար համայնք Մ. Մաշտոցի 27-27/1 հողամաս հասցեում			
ՓՈԽ.	ՄԱՍ. ՔԱՆ.	ԹԵՐԹ.	ՓԱՍ. №	ՍՏՈՐԳՐ.	ԱՄՍԱԹԻՎ	2-րդ մասնաշենք	ՓՈՒԼ	ԹԵՐԹ	ԹԵՐԹԵՐ
Ստուգեց.		Ա. Ղուկասյան				Գծագրի անվանումը	ԱՆ	Կ-57	125
ՆԳԵ.		Խ. Գրիգորյան				Միաձույլ շրջանակ /ՄՇ-2/	VANARKH ÂÀ Í ÀÐÕ		
Նախագծ.		Խ. Գրիգորյան							
Ստուգեց.		Ա. Ղուկասյան							

Կտրվածք 1-1

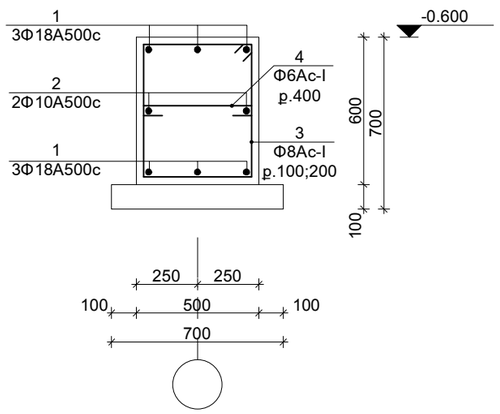

Կտրվածք 2-2

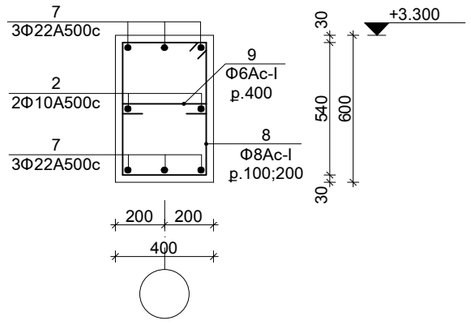

Կտրվածք 3-3

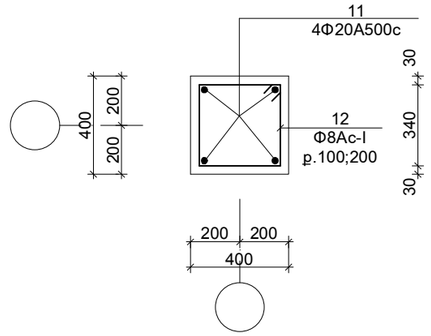

Կտրվածք 4-4

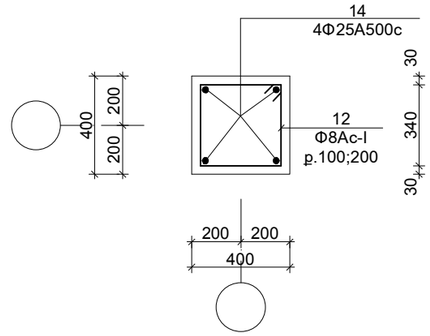

Ամրանի ծայրակցման հանգույց հեծաններում

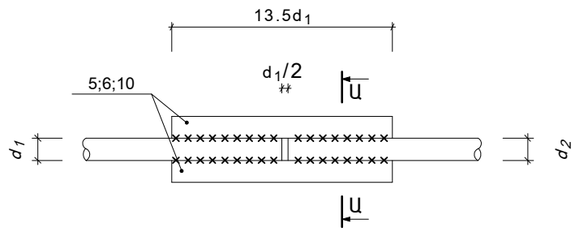

Ա-Ա

						Պատվիրատու՝ Ավշար համայնքի համայնքապետարքն		Հատոր՝ 2	
						Նոր մանկապարտեզի կառուցում ՀՀ Արարատի մարզի Ավշար համայնք Մ. Մաշտոցի 27-27/1 հողամաս հասցեում			
ՓՈԽ.	ՍԱՍ. ՔԱՆ.	ԹԵՐԹ.	ՓԱՍ. №	ՍՏՈՐԱԳՐ.	ԱՄՍԱԹԻՎ	2-րդ մասնաշենք	ՓՈՒԼ	ԹԵՐԹ	ԹԵՐԹԵՐ
							ԱՆ	Կ-58	125
Ստուգեց.		Ա. Ղուկասյան				Գծագրի անվանումը			
ՆԳԵ.		Խ. Գրիգորյան				Կտրվածքներ «1-1» - «4-4» /ՄՇ-2/	ì ² Ü ² ð Ê VANARKH ÂÀÍÀÐÕ		
Նախագծ.		Խ. Գրիգորյան							
Ստուգեց.		Ա. Ղուկասյան							

Մոնոլիտ էլեմենտների մասնագիր
/ՄԾ-2/

Դիրք	Նշանակում	Անվանումը	Քանակ /հատ/	Քաշը /կգ/	Ընդ. Քաշը /կգ/
		ՄԾ-2	**1**		
		ՀՀ-2	1		
1.	ԳՈՍՏ 52544 - 2006	Φ18A500c ∑L=26150	6	313.5	313.5
2.	---:---	Φ10A500c ∑L=26150	2	32.3	32.3
3.	---:---	Φ8A240-c L=2160	180	153.6	153.6
4.	---:---	Φ6A240-c L=600	64	8.5	8.5
5.	---:---	Φ18A500c L=250	24	12.0	12.0
6.	---:---	Φ10A500c L=140	12	1.05	1.05
		Նյութեր			
		Բետոն B20	7.7մ³		7.7մ³
		Հ-2	1		
7.	---:---	Φ22A500c ∑L=26150	6	468.8	468.8
2.	---:---	Φ10A500c ∑L=26150	2	32.3	32.3
8.	---:---	Φ8A240-c L=1960	180	139.3	139.3
9.	---:---	Φ6A240-c L=500	64	7.1	7.1
10.	---:---	Φ22A500c L=300	24	21.6	21.6
6.	---:---	Φ10A500c L=140	12	1.05	1.05
		Նյութեր			
		Բետոն B20	5.7մ³		5.7մ³
		U-2	2		
11.	---:---	Φ20A500c L=5650	4	55.7	111.4
12.	---:---	Φ8A240-c L=1560	45	32.0	64.0
13.	---:---	b=18 80x80	8	7.2	14.4
		Նյութեր			
		Բետոն B20	1.12մ³		2.24մ³
		U-4	3		
14.	---:---	Φ25A500c L=4400	4	67.8	203.4
12.	---:---	Φ8A240-c L=1560	33	20.3	60.9
13.	---:---	b=18 80x80	8	7.2	21.6
		Նյութեր			
		Բետոն B20	0.62մ³		1.86մ³

Տարրերի տեսքը

Դիրք	Էսկիզ	Դիրք	Էսկիզ
3.	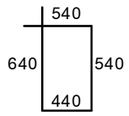 L=2160	**12.**	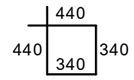 L=1560
4.	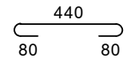 L=600	**13.**	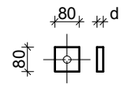
8.	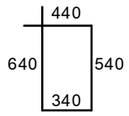 L=1960		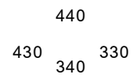
10.	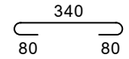 L=500		

						Պատվիրատու՝ Ավշար համայնքի համայնքապետարքն		Հատոր՝ 2
						Նոր մանկապարտեզի կառուցում ՀՀ Արարատի մարզի Ավշար համայնք Մ. Մաշտոցի 27-27/1 հողամաս հասցեում		
ՓՈԽ.	ՄԱՍ. ՔԱՆ.	ԹԵՐԹ.	ՓԱՍ. №	ՍՏՈՐԱԳՐ.	ԱՄՍԱԹԻՎ	2-րդ մասնաշենք	ՓՈՒԼ	ԹԵՐԹ	ԹԵՐԹԵՐ
							ԱՆ	Կ-59	125
Ստուգեց.		Ա. Ղուկասյան				Գծագրի անվանումը			
ՆԳՀ.		Խ. Գրիգորյան				Մոնոլիտ էլեմենտների մասնագիր /ՄԾ-2/	ì ² Ü ² ð Ê VANARKH ÂÀ Í ÀÐÕ		
Նախագծ.		Խ. Գրիգորյան							
Ստուգեց.		Ա. Ղուկասյան							

Միաձույկ շրջանակ /ՄՇ-3/

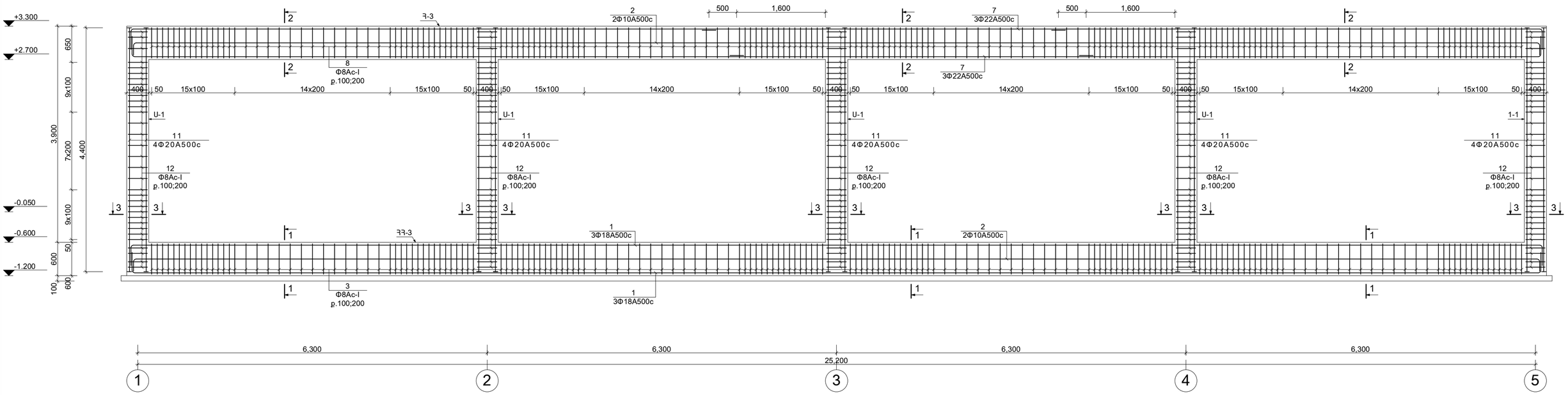

						Պատվիրատու՝ Ավշար համայնքի համայնքապետարքն		Հատոր՝ 2	
						Նոր մանկապարտեզի կառուցում ՀՀ Արարատի մարզի Ավշար համայնք Մ. Մաշտոցի 27-27/1 հողամաս հասցեում			
ՓՈԽ.	ԱԿՍ. ՔԱՆ.	ԹԵՐԹ.	ՓԱՍ. №	ՍՏՈՐԳՐ.	ԱՄՍԱԹՎ	2-րդ մասնաշենք	ՓՈՒԼ	ԹԵՐԹ	ԹԵՐԹԵՐ
							ԱՆ	Կ-60	125
Ստուգեց.		Ա. Ղուկասյան				Գծագրի անվանումը			
ՆԳԵ.		Խ. Գրիգորյան				Միաձույլ շրջանակ /ՄՇ-3/	ì ² Ü ² ð Ê VANARKH ÂÀ Í ÀÐÕ		
Նախագծ.		Խ. Գրիգորյան							
Ստուգեց.		Ա. Ղուկասյան							

Կտրվածք 1-1

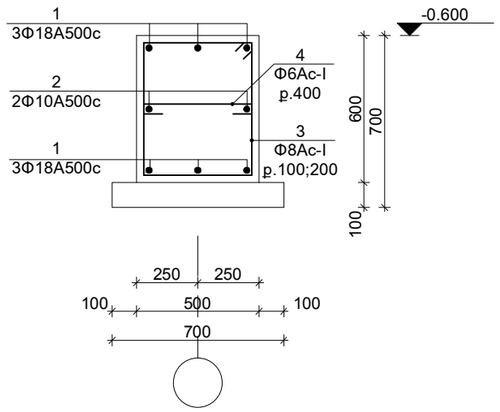

Կտրվածք 2-2

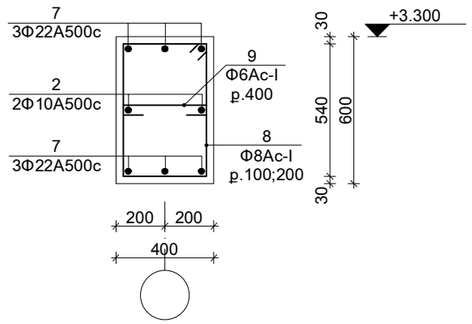

Կտրվածք 3-3

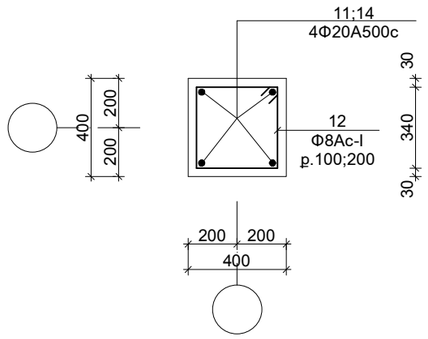

Ամրանի ծայրակցման հանգույց հեծաններում

Ա-Ա

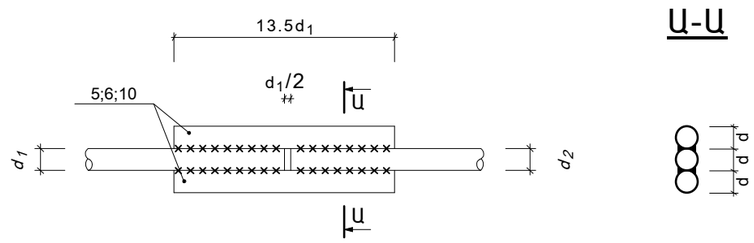

						Պատվիրատու՝ Ավշար համայնքի համայնքապետարքն			Հատոր՝ 2
						Նոր մանկապարտեզի կառուցում ՀՀ Արարատի մարզի Ավշար համայնք Մ. Մաշտոցի 27-27/1 հողամաս հասցեում			
ՓՈԽ.	ՍԱՍ. ՔԱՆ.	ԹԵՐԹ.	ՓԱՍ. №	ՍՏՈՐԱԳՐ.	ԱՄՍԱԹԻՎ	2-րդ մասնաշենք	ՓՈՒԼ	ԹԵՐԹ	ԹԵՐԹԵՐ
							ԱՆ	Կ-61	125
Ստուգեց.		Ա. Ղուկասյան				Գծագրի անվանումը			
ՆԳՃ.		Խ. Գրիգորյան				Կտրվածքներ «1-1» - «3-3» /ՄՇ-3/	VANARKH ÂÀÍÀÐÕ		
Նախագծ.		Խ. Գրիգորյան							
Ստուգեց.		Ա. Ղուկասյան							

Մոնոլիտ էլեմենտների մասնագիր
/ՄՇ-3/

Դիրք	Նշանակում	Անվանումը	Քանակ /հատ/	Քաշը /կգ/	Ընդ. Քաշը /կգ/
		ՄՇ-3	**1**		
		ՀՀ-3	1		
1.	ԳՈՍՏ 52544 - 2006	Φ18A500c ∑L=26150	6	313.5	313.5
2.	---:---	Φ10A500c ∑L=26150	2	32.3	32.3
3.	---:---	Φ8A240-c L=2160	180	153.6	153.6
4.	---:---	Φ6A240-c L=600	64	8.5	8.5
5.	---:---	Φ18A500c L=250	24	12.0	12.0
6.	---:---	Φ10A500c L=140	12	1.05	1.05
		Նյութեր			
		Բետոն B20	7.7մ³		7.7մ³
		Հ-3	1		
7.	---:---	Φ22A500c ∑L=26150	6	468.8	468.8
2.	---:---	Φ10A500c ∑L=26150	2	32.3	32.3
8.	---:---	Φ8A240-c L=1960	180	139.3	139.3
9.	---:---	Φ6A240-c L=500	64	7.1	7.1
10.	---:---	Φ22A500c L=300	24	21.6	21.6
6.	---:---	Φ10A500c L=140	12	1.05	1.05
		Նյութեր			
		Բետոն B20	5.7մ³		5.7մ³
		Ս-1	5		
11.	---:---	Φ20A500c L=4400	4	43.4	217.0
12.	---:---	Φ8A240-c L=1560	33	20.3	101.5
13.	---:---	b=18 80x80	8	7.2	26.0
		Նյութեր			
		Բետոն B20	0.62մ³		3.1մ³

Տարրերի տեսքը

Դիրք	Էսկիզ	Դիրք	Էսկիզ
3.	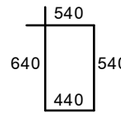 L=2160	**12.**	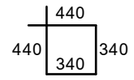 L=1560
4.	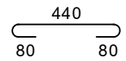 L=600	**13.**	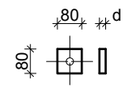
8.	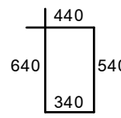 L=1960		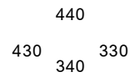
10.	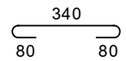 L=500		

ՓՈԽ.	ՄԱՍ. ՔԱՆ.	ԹԵՐԹ.	ՓԱՍ. №	ՍՏՈՐԱԳՐ.	ԱՄՍԱԹԻՎ	Պատվիրատու՝ Ավշար համայնքի համայնքապետարքն
Ստուգեց.		Ա. Ղուկասյան				
ՆԳՀ.		Խ. Գրիգորյան				
Նախագծ.		Խ. Գրիգորյան				
Ստուգեց.		Ա. Ղուկասյան				

Հատոր՝ 2

Նոր մանկապարտեզի կառուցում ՀՀ Արարատի մարզի Ավշար համայնք
Մ. Մաշտոցի 27-27/1 հողամաս հասցեում

2-րդ մասնաշենք

Գծագրի անվանումը

Մոնոլիտ էլեմենտների մասնագիր
/ՄՇ-3/

ՓՈՒԼ	ԹԵՐԹ	ԹԵՐԹԵՐ
ԱՆ	Կ-62	125

ì ² Ü ² ð Ê
VANARKH
ÂÀ Í ÀÐÕ

Միաձույլ շրջանակ /ՄՇ-4/

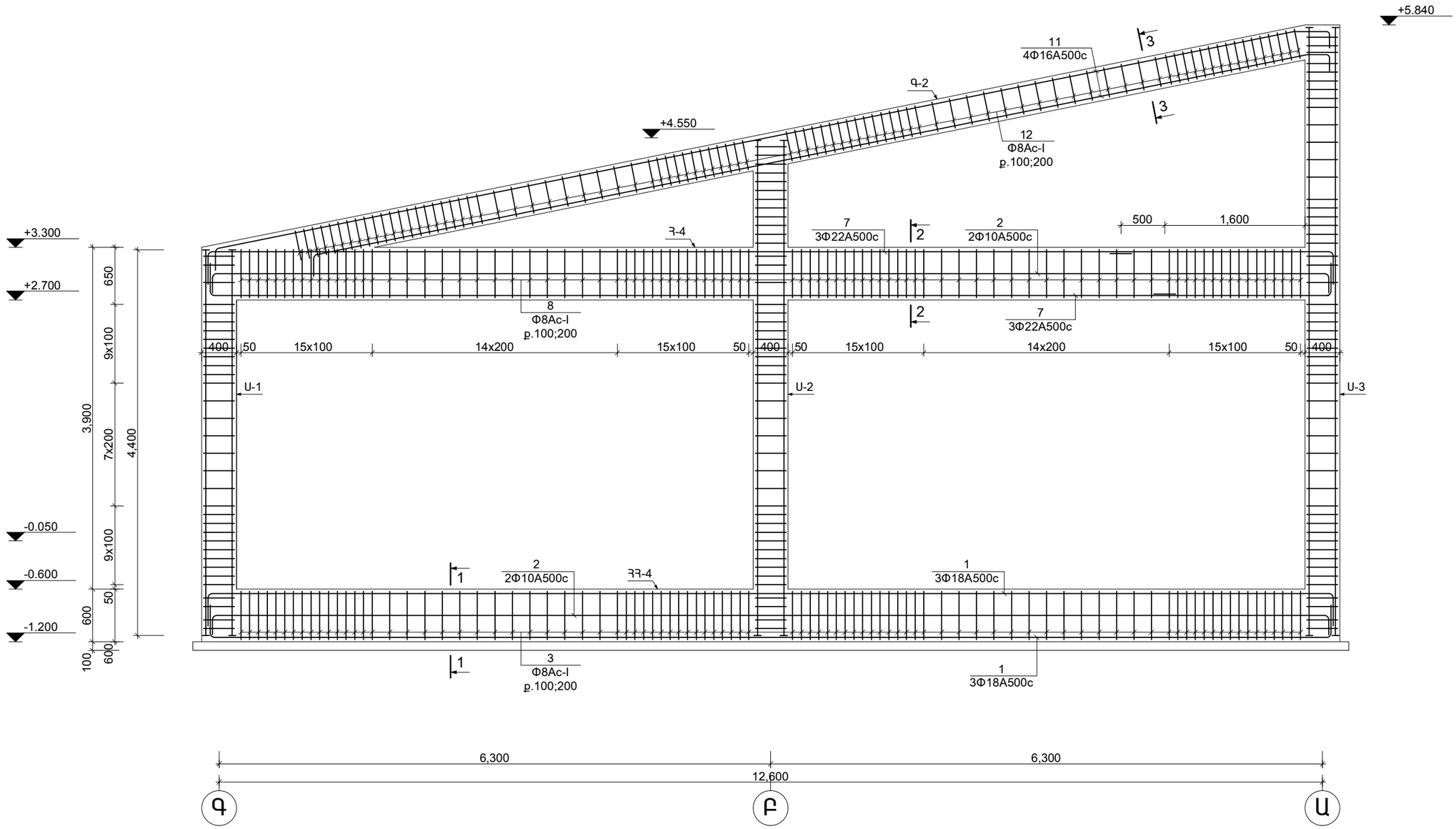

						Պատվիրատու՝ Ավշար համայնքի համայնքապետարքն		Հատոր՝ 2	
						Նոր մանկապարտեզի կառուցում ՀՀ Արարատի մարզի Ավշար համայնք Մ. Մաշտոցի 27-27/1 հողամաս հասցեում			
ՓՈԽ.	ՄԱՍ. ՔԱՆ.	ԹԵՐԹ.	ՓԱՍ. №	ՍՏՈՐԱԳՐ.	ԱՄՍԱԹԻՎ	2-րդ մասնաշենք	ՓՈՒԼ	ԹԵՐԹ	ԹԵՐԹԵՐ
Ստուգեց.		Ա. Ղուկասյան				Գծագրի անվանումը	ԱՆ	Կ-63	125
ՆԳԵ.		Խ. Գրիգորյան				Միաձույլ շրջանակ /ՄՇ-4/	ì ² Ü ² ð Ê VANARKH ÂÀÍÀÐÕ		
Նախագծ.		Խ. Գրիգորյան							
Ստուգեց.		Ա. Ղուկասյան							

Կտրվածք 1-1

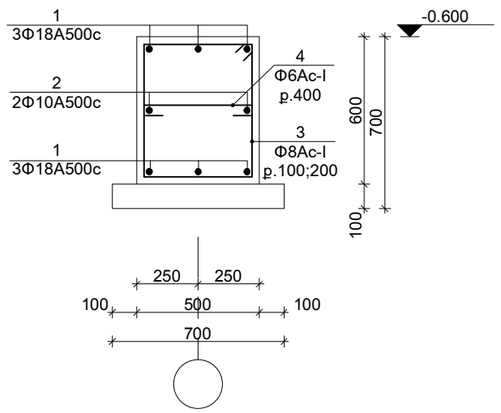

Կտրվածք 2-2

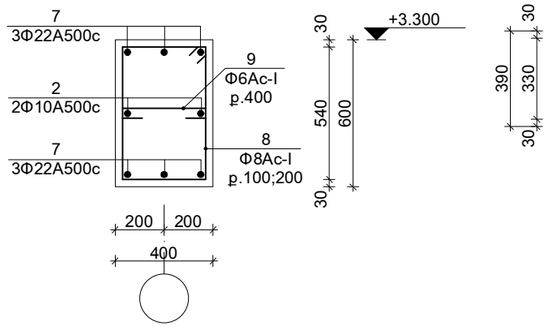

Կտրվածք 3-3

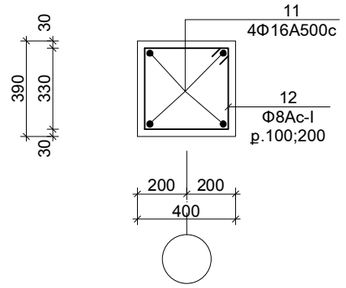

Տարրերի տեսքը

Դիրք	Էսկիզ	Դիրք	Էսկիզ
3.	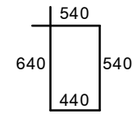 L=2160	**10.**	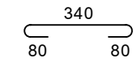 L=500
4.	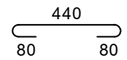 L=600	**12.**	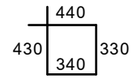 L=1540
8.	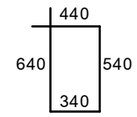 L=1960		

Մոնոլիտ էլեմենտների մասնագիր

/ՄԾ-4/

Դիրք	Նշանակում	Անվանումը	Քանակ /հատ/	Քաշը /կգ/	Ընդ. Քաշը /կգ/
		ՄԾ-4	**2**		
		ՀՀ-4	1		
1.	ԳՈՍՏ 52544 - 2006	Φ18A500c ∑L=13550	6	162.4	324.8
2.	---:---	Φ10A500c ∑L=13550	2	16.7	33.4
3.	---:---	Φ8A240-c L=2160	90	76.8	153.6
4.	---:---	Φ6A240-c L=600	32	4.3	8.6
5.	---:---	Φ18A500c L=250	12	6.0	12.0
6.	---:---	Φ10A500c L=140	6	0.52	1.04
		Նյութեր			
		Բետոն B20	$3.54մ^3$		$7.08մ^3$
		Հ-4	1		
7.	---:---	Φ22A500c ∑L=13550	6	243.0	486.0
2.	---:---	Φ10A500c ∑L=13550	2	16.7	33.4
8.	---:---	Φ8A240-c L=1960	90	69.7	139.4
9.	---:---	Φ6A240-c L=500	32	3.55	7.1
10.	---:---	Φ22A500c L=300	12	10.8	21.6
6.	---:---	Φ10A500c L=140	6	0.52	1.04
		Նյութեր			
		Բետոն B20	$2.83մ^3$		$5.66մ^3$
		Գ-2	1		
11.	---:---	Φ16A500c L=13200	4	83.3	166.6
12.	---:---	Φ8A240-c L=1540	45	27.4	54.8
		Նյութեր			
		Բետոն B20	$0.9մ^3$		$1.8մ^3$

Ամրանի ծայրակցման հանգույց հեծաններում

Ա-Ա

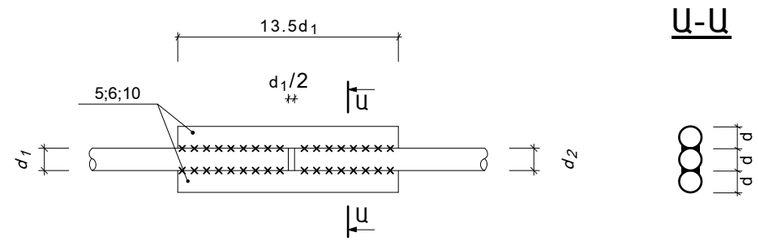

ՓՈԽ.	ՍԱՍ. ՔԱՆ.	ԹԵՐԹ.	ՓԱՍ. №	ՍՏՈՐԱԳՐ.	ԱՄՍԱԹԻՎ	
Ստուգեց.		Ա. Ղուկասյան				
ՆԳԵ.		Խ. Գրիգորյան				
Նախագծ.		Խ. Գրիգորյան				
Ստուգեց.		Ա. Ղուկասյան				

Պատվիրատու՝ Ավշար համայնքի համայնքապետարքն

Հատոր՝ 2

Նոր մանկապարտեզի կառուցում ՀՀ Արարատի մարզի Ավշար համայնք
Մ. Մաշտոցի 27-27/1 հողամաս հասցեում

2-րդ մասնաշենք

Գծագրի անվանումը

Կտրվածքներ «1-1» - «3-3»;
Մոնոլիտ էլեմենտների մասնագիր
/ՄԾ-4/

ՓՈՒԼ	ԹԵՐԹ	ԹԵՐԹԵՐ
ԱՆ	Կ-64	125

ì ² Ü ² ð Ê
VANARKH
ÂÀ Í ÀÐÕ

Միաձույլ շրջանակ /ՄՇ-5/

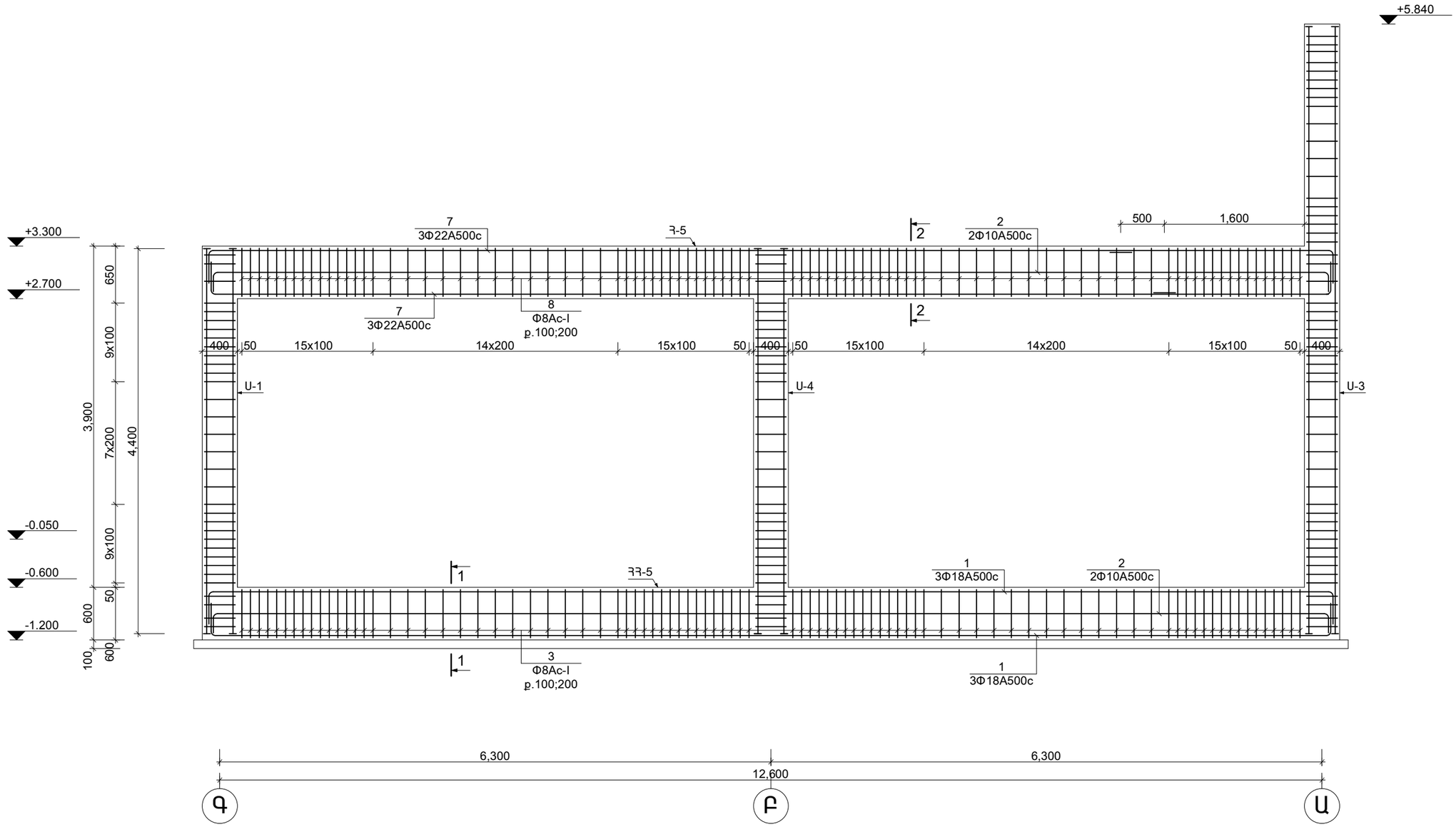

						Պատվիրատու՝ Ավշար համայնքի համայնքապետարքն		Հատոր՝ 2	
						Նոր մանկապարտեզի կառուցում ՀՀ Արարատի մարզի Ավշար համայնք Մ. Մաշտոցի 27-27/1 հողամաս հասցեում			
ՓՈԽ.	ՄԱՍ. ՔԱՆ.	ԹԵՐԹ.	ՓԱՍ. №	ՍՏՈՐԱԳՐ.	ԱՄՍԱԹԻՎ	2-րդ մասնաշենք	ՓՈՒԼ	ԹԵՐԹ	ԹԵՐԹԵՐ
							ԱՆ	Կ-65	125
Ստուգեց.		Ա. Ղուկասյան				Գծագրի անվանումը			
ՆԳՃ.		Խ. Գրիգորյան				Միաձույլ շրջանակ /ՄՇ-5/	VANARKH ÂÀÍÀÐÕ		
Նախագծ.		Խ. Գրիգորյան							
Ստուգեց.		Ա. Ղուկասյան							

Տարրերի տեսքը

Դիրք	Էսկիզ	Դիրք	Էսկիզ
3.	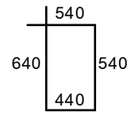 L=2160	8.	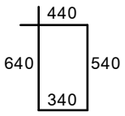 L=1960
4.	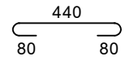 L=600	10.	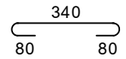 L=500

Կտրվածք 1-1

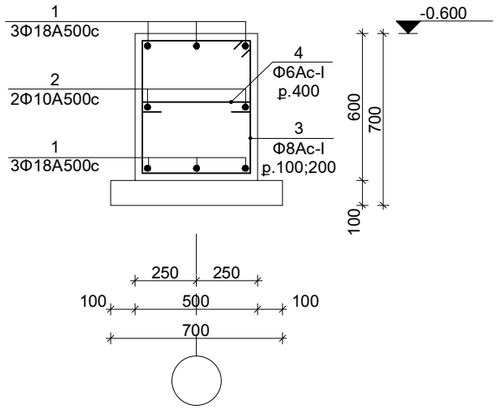

Կտրվածք 2-2

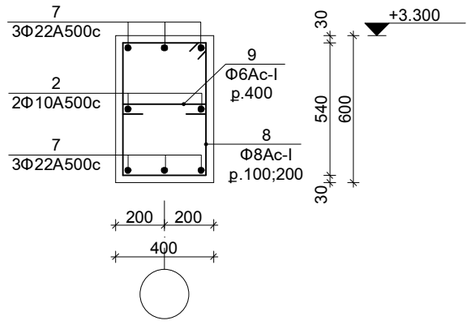

Մոնոլիտ էլեմենտների մասնագիր

/ՄԾ-5/

Դիրք	Նշանակում	Անվանումը	Քանակ /հատ/	Քաշը /կգ/	Ընդ. Քաշը /կգ/
		ՄԾ-5	**1**		
		ՀՀ-5	1		
1.	ԳՈՍՏ 52544 - 2006	Φ18A500c ∑L=13550	6	162.4	162.4
2.	---:---	Φ10A500c ∑L=13550	2	16.7	16.7
3.	---:---	Φ8A240-c L=2160	90	76.8	76.8
4.	---:---	Φ6A240-c L=600	32	4.3	4.3
5.	---:---	Φ18A500c L=250	12	6.0	6.0
6.	---:---	Φ10A500c L=140	6	0.52	0.52
		Նյութեր			
		Բետոն B20	3.54մ³		3.54մ³
		Հ-5	1		
7.	---:---	Φ22A500c ∑L=13550	6	243.0	243.0
2.	---:---	Φ10A500c ∑L=13550	2	16.7	16.7
8.	---:---	Φ8A240-c L=1960	90	69.7	69.7
9.	---:---	Φ6A240-c L=500	32	3.55	3.55
10.	---:---	Φ22A500c L=300	12	10.8	10.8
6.	---:---	Φ10A500c L=140	6	0.52	0.52
		Նյութեր			
		Բետոն B20	2.83մ³		2.83մ³

Ամրանի ծայրակցման հանգույց հեծաններում

Ա-Ա

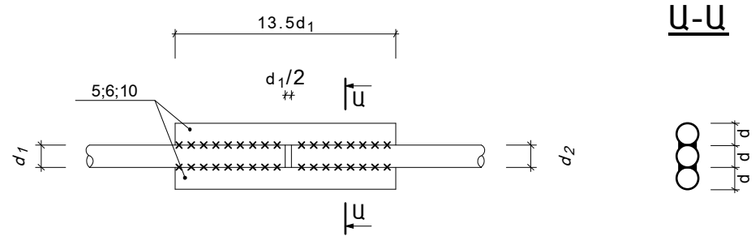

Փոխ.	Սաս. Քան.	Թերթ.	Փաս. №	Ստորագր.	Ամսաթիվ	Պատվիրատու՝ Ավշար համայնքի համայնքապետարքն — Հատոր՝ 2
						Նոր մանկապարտեզի կառուցում ՀՀ Արարատի մարզի Ավշար համայնք Մ. Մաշտոցի 27-27/1 հողամաս հասցեում
Ստուգեց.		Ա. Ղուկասյան				2-րդ մասնաշենք — Փուլ: ԱՆ — Թերթ: Կ-66 — Թերթեր: 125
ՆԿՃ.		Խ. Գրիգորյան				Գծագրի անվանումը
Նախագծ.		Խ. Գրիգորյան				Կտրվածքներ «1-1» - «2-2»; Մոնոլիտ էլեմենտների մասնագիր /ՄԾ-5/
Ստուգեց.		Ա. Ղուկասյան				ì ² Ü ² ð Ê VANARKH ÂÀÍÀÐÕ

Միաձույկ շրջանակ /ՄՇ-6/

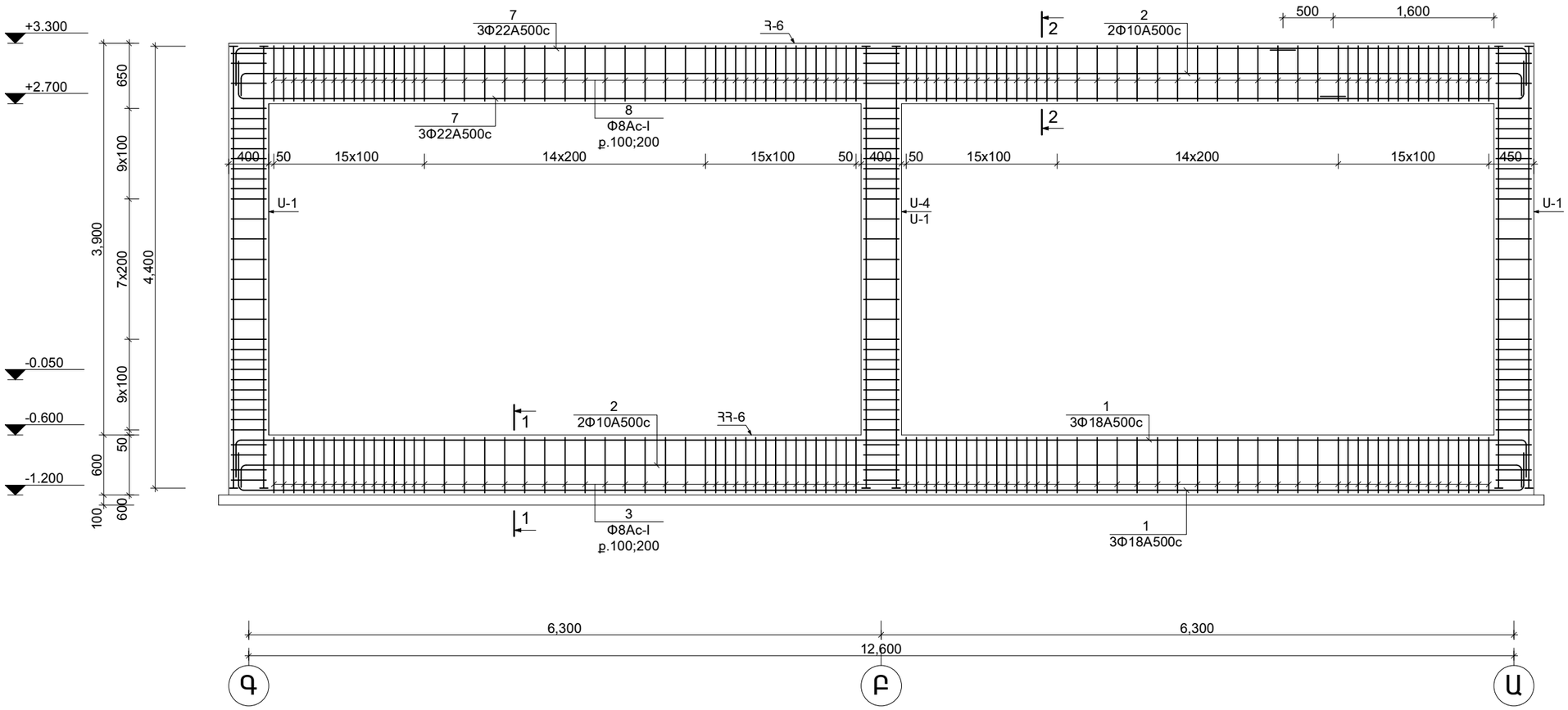

						Պատվիրատու՝ Ավշար համայնքի համայնքապետարքն		Հատոր՝ 2	
						Նոր մանկապարտեզի կառուցում ՀՀ Արարատի մարզի Ավշար համայնք Մ. Մաշտոցի 27-27/1 հողամաս հասցեում			
ՓՈԽ.	ՄԱՍ. ՔԱՆ.	ԹԵՐԹ.	ՓԱՍ. №	ՍՏՈՐԱԳՐ.	ԱՄՍԱԹԻՎ	2-րդ մասնաշենք	ՓՈՒԼ	ԹԵՐԹ	ԹԵՐԹԵՐ
							ԱՆ	Կ-67	125
Ստուգեց.		Ա. Ղուկասյան				Գծագրի անվանումը			
ՆԳՃ.		Խ. Գրիգորյան				Միաձույլ շրջանակ /ՄՇ-6/	ì ² Ü ² ð Ê VANARKH ÂÀ Í ÀÐÕ		
Նախագծ.		Խ. Գրիգորյան							
Ստուգեց.		Ա. Ղուկասյան							

Կտրվածք 1-1

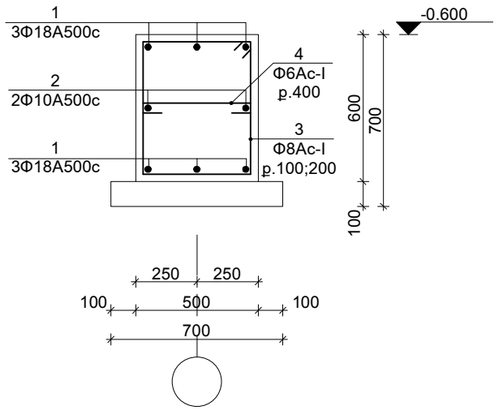

Կտրվածք 2-2

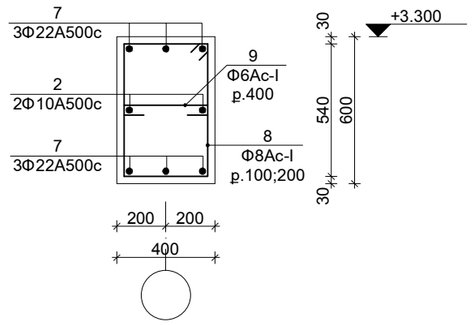

Տարրերի տեսքը

Դիրք	էսկիզ	Դիրք	էսկիզ
3.	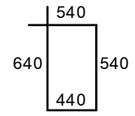 L=2160	8.	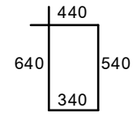 L=1960
4.	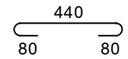 L=600	10.	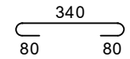 L=500

Մոնոլիտ էլեմենտների մասնագիր

/ՄՇ-6/

Դիրք	Նշանակում	Անվանումը	Քանակ /հատ/	Քաշը /կգ/	Ընդ. Քաշը /կգ/
		ՄՇ-6	**2**		
		ՀՀ-6	1		
1.	ԳՈՍՏ 52544 - 2006	Φ18A500c ∑L=13550	6	162.4	324.8
2.	---:---	Φ10A500c ∑L=13550	2	16.7	33.4
3.	---:---	Φ8A240-c L=2160	90	76.8	153.6
4.	---:---	Φ6A240-c L=600	32	4.3	8.6
5.	---:---	Φ18A500c L=250	12	6.0	12.0
6.	---:---	Φ10A500c L=140	6	0.52	1.04
		Նյութեր			
		Բետոն B20	3.54մ³		7.08մ³
		Հ-6	1		
7.	---:---	Φ22A500c ∑L=13550	6	243.0	486.0
2.	---:---	Φ10A500c ∑L=13550	2	16.7	33.4
8.	---:---	Φ8A240-c L=1960	90	69.7	139.4
9.	---:---	Φ6A240-c L=500	32	3.55	7.1
10.	---:---	Φ22A500c L=300	12	10.8	21.6
6.	---:---	Φ10A500c L=140	6	0.52	1.04
		Նյութեր			
		Բետոն B20	2.83մ³		5.66մ³

Ամրանի ծայրակցման հանգույց հեծաններում

Ա-Ա

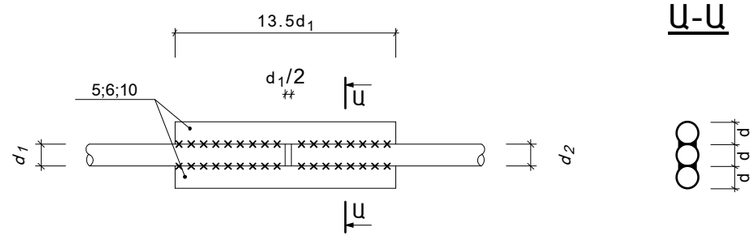

ՓՈԽ.	ՄԱՍ. ՔԱՆ.	ԹԵՐԹ.	ՓԱՍ. №	ՍՏՈՐԱԳՐ.	ԱՄՍԱԹԻՎ	
Ստուգեց.		Ա. Ղուկասյան				
ՆԳԵ.		Խ. Գրիգորյան				
Նախագծ.		Խ. Գրիգորյան				
Ստուգեց.		Ա. Ղուկասյան				

Պատվիրատու՝ Ավշար համայնքի համայնքապետարքն

Հատոր՝ 2

Նոր մանկապարտեզի կառուցում ՀՀ Արարատի մարզի Ավշար համայնք
Մ. Մաշտոցի 27-27/1 հողամաս հասցեում

2-րդ մասնաշենք

Գծագրի անվանումը

Կտրվածքներ «1-1» - «2-2»;
Մոնոլիտ էլեմենտների մասնագիր
/ՄՇ-6/

ՓՈՒԼ	ԹԵՐԹ	ԹԵՐԹԵՐ
ԱՆ	Կ-68	125

ì ² Ü ² ð Ê
VANARKH
ÂÀ Í ÀÐÕ

Առաջին հարկի ծածկի հատակագիծ

/Մ1:100/

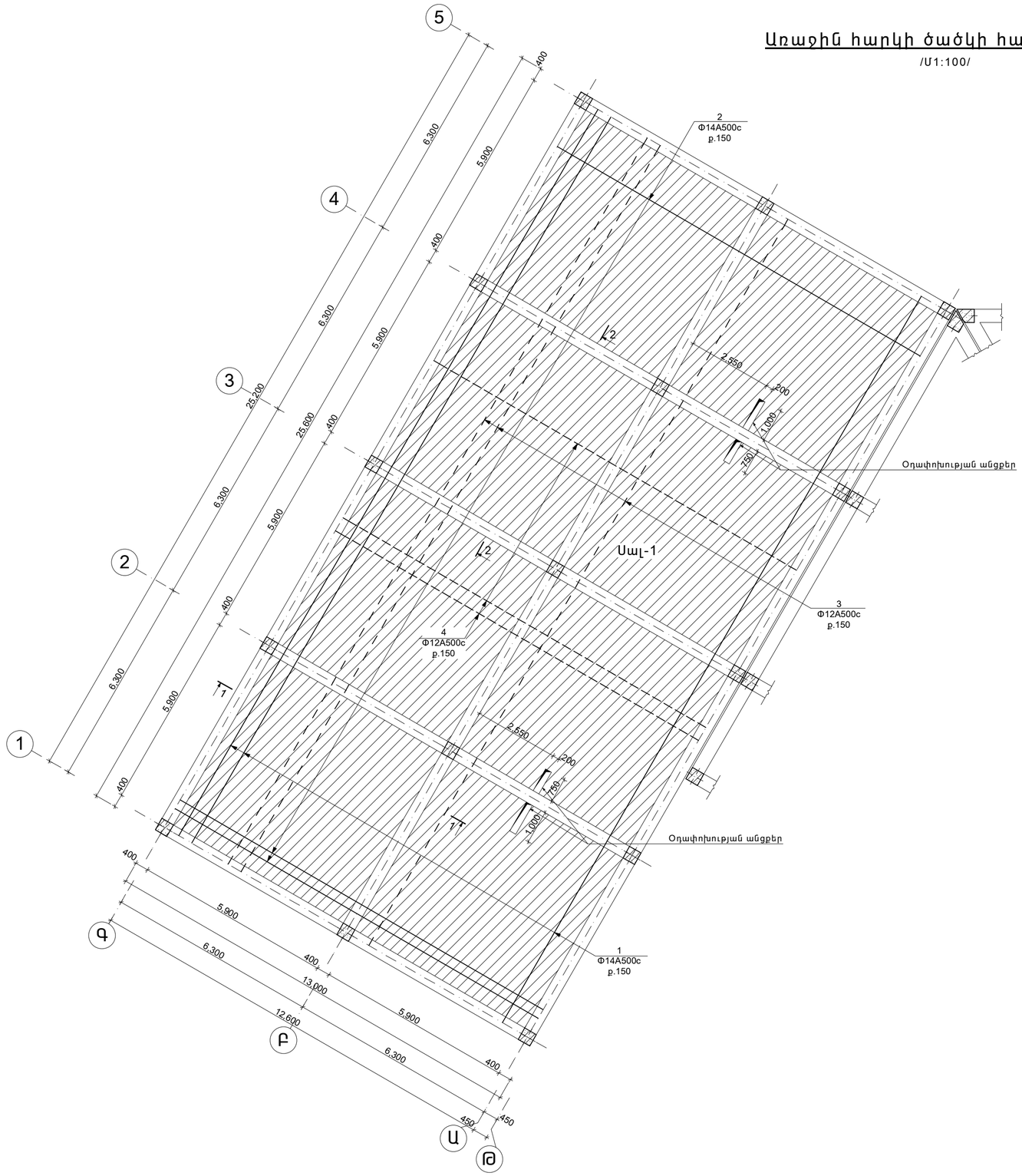

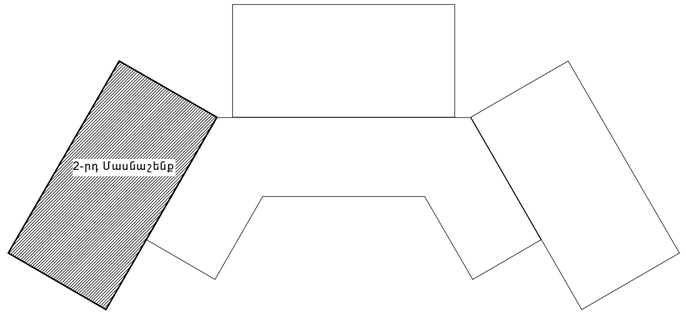

							Պատվիրատու՝ Ավշար համայնքի համայնքապետարքն		Հատոր՝ 2
							Նոր մանկապարտեզի կառուցում ՀՀ Արարատի մարզի Ավշար համայնք Մ. Մաշտոցի 27-27/1 հողամաս հասցեում		
ՓՈԽ.	ՄԱՍ. ՔԱՆ.	ԹԵՐԹ.	ՓԱՍ. №	ՍՏՈՐԳՐ.	ԱՄՍԱԹԻՎ		2-րդ մասնաշենք	ՓՈՒԼ	ԹԵՐԹ	ԹԵՐԹԵՐ
								ԱՆ	Կ-69	125
Ստուգեց.		Ա. Ղուկասյան					Գծագրի անվանումը			
ՆԳՆ.		Խ. Գրիգորյան					Առաջին հարկի ծածկի հատակագիծ	ì²Ü²ðÊ VANARKH ÂÀÍÀÐÕ		
Նախագծ.		Խ. Գրիգորյան								
Ստուգեց.		Ա. Ղուկասյան								

Կտրվածք 1-1

/Մ1:25/

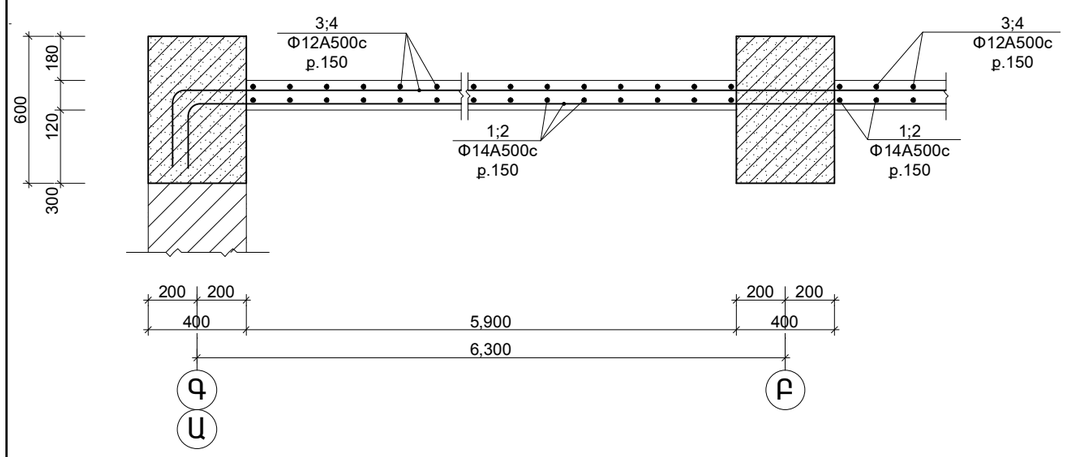

Կտրվածք 2-2

/Մ1:25/

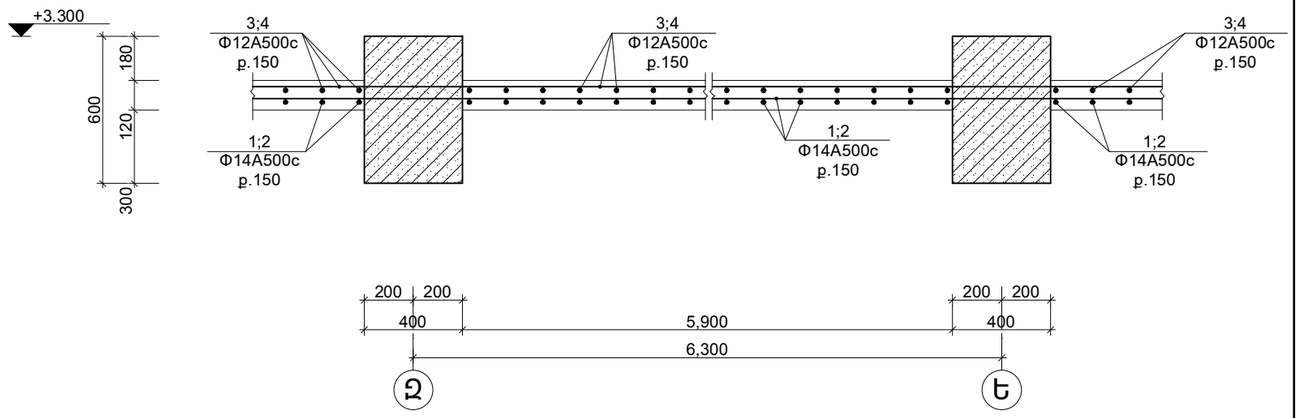

Միաձույլ էլեմենտների մասնագիր

ԴԻՐՔ	ՆՇԱՆԱԿՈՒՄԸ	ԱՆՎԱՆՈՒՄԸ	ՔԱՆԱԿ /հատ/	ՔԱՇԸ /կգ/
		Սալ-1	1	
1.	ԳՈՍՏ 52544-2006	Φ14A500c ∑L=26300	70	2224.0
2.	---:---	Φ14A500c ∑L=13300	140	2254.0
3.		Φ12A500c ∑L=26300	70	1635.0
4.		Φ12A500c ∑L=13300	140	1653.5
		Նյութեր		
		Բետոն B15	33.6մ^3	33.6մ^3

						Պատվիրատու՝ Ավշար համայնքի համայնքապետարքն		Հատոր՝ 2	
						Նոր մանկապարտեզի կառուցում ՀՀ Արարատի մարզի Ավշար համայնք Մ. Մաշտոցի 27-27/1 հողամաս հասցեում			
ՓՈԽ.	ՄԱՍ. ՔԱՆ.	ԹԵՐԹ.	ՓԱՍ. №	ՍՏՈՐԱԳՐ.	ԱՄՍԱԹԻՎ	2-րդ մասնաշենք	ՓՈՒԼ	ԹԵՐԹ	ԹԵՐԹԵՐ
							ԱՆ	Կ-70	125
Ստուգեց.		Ա. Ղուկասյան				Գծագրի անվանումը			
ՆԳԵ.		Խ. Գրիգորյան				Ծածկի կտրվածքներ «1-1» - «2-2»	ì ² Ü ² ð Ê VANARKH ÂÀÍÀÐÕ		
Նախագծ.		Խ. Գրիգորյան							
Ստուգեց.		Ա. Ղուկասյան							

Ծպեղի հատակագիծ

/U1:100/

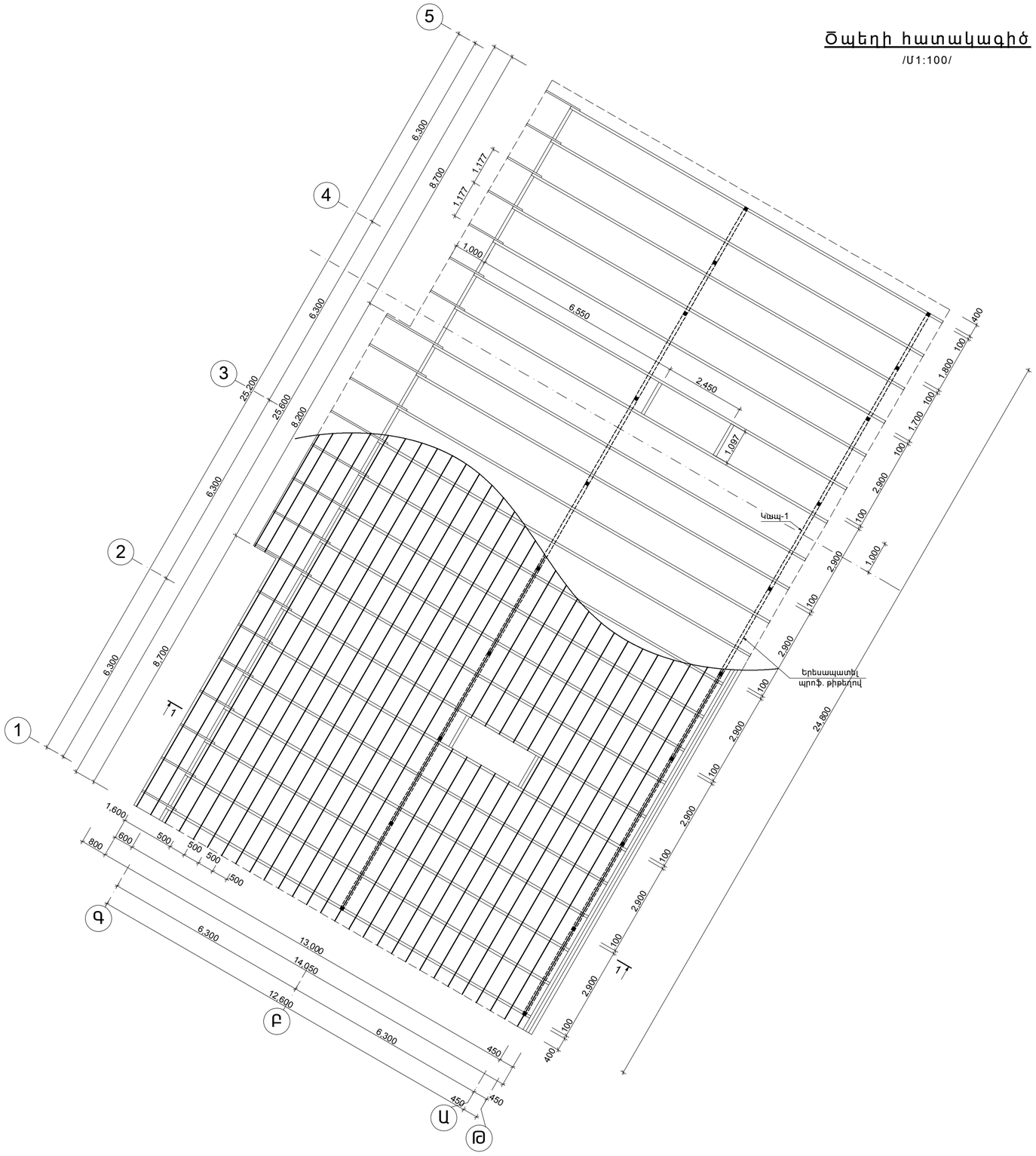

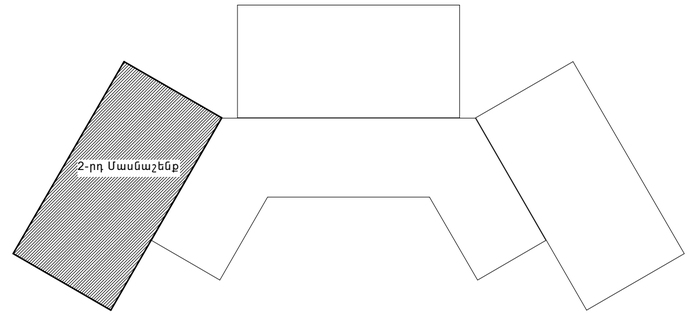

						Պատվիրատու՝ Ավշար համայնքի համայնքապետարքն		Հատոր՝ 2	
						Նոր մանկապարտեզի կառուցում ՀՀ Արարատի մարզի Ավշար համայնք Մ. Մաշտոցի 27-27/1 հողամաս հասցեում			
ՓՈԽ.	ԱԱՍ. ՔԱՆ.	ԹԵՐԹ.	ՓԱՍ. №	ՍՏՈՐԱԳՐ.	ԱՄՍԱԹՎ	2-րդ մասնաշենք	ՓՈՒԼ	ԹԵՐԹ	ԹԵՐԹԵՐ
							ԱՆ	Կ-71	125
Ստուգեց.		Ա. Ղուկասյան				Գծագրի անվանումը			
ՆԳԵ.		Խ. Գրիգորյան				Ծպեղի հատակագիծ	VANARKH ÂÀ Í ÀÐÕ		
Նախագծ.		Խ. Գրիգորյան							
Ստուգեց.		Ա. Ղուկասյան							

Կտրվածք 1-1

/Մ 1:50/

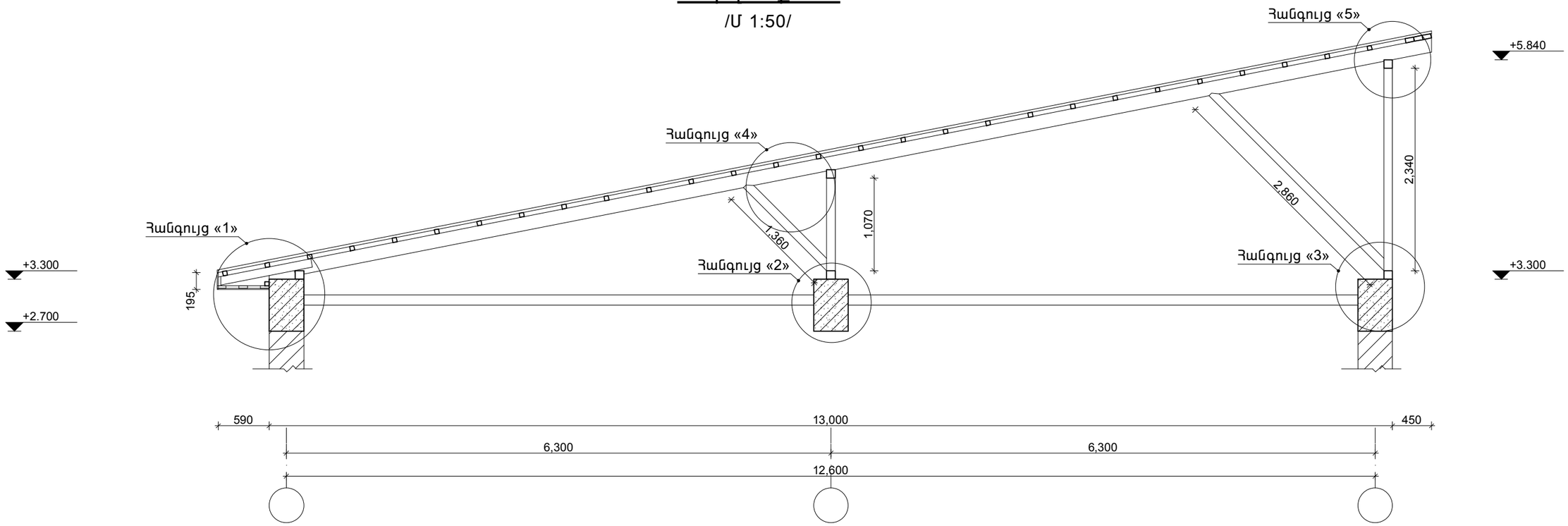

Կապ-1

/Մ 1:50/

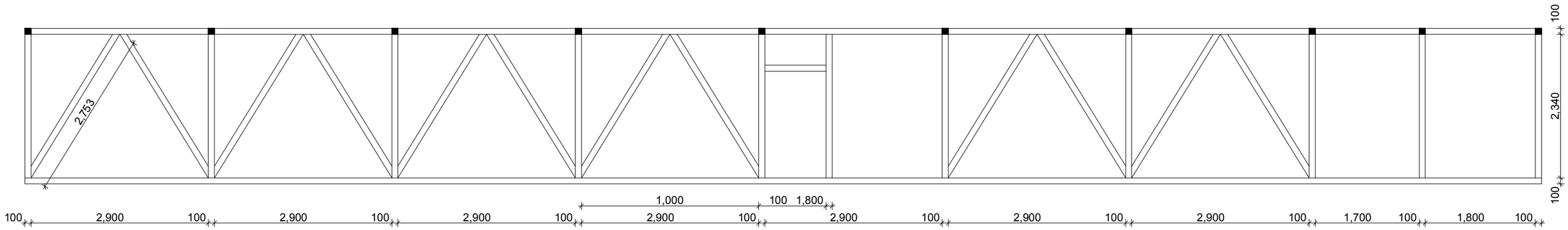

						Պատվիրատու՝ Ավշար համայնքի համայնքապետարքն			Հատոր՝ 2
						Նոր մանկապարտեզի կառուցում ՀՀ Արարատի մարզի Ավշար համայնք Մ. Մաշտոցի 27-27/1 հողամաս հասցեում			
ՓՈԽ.	ՄԱՍ. ՔԱՆ.	ԹԵՐԹ.	ՓԱՍ. №	ՍՏՈՐԱԳՐ.	ԱՄՍԱԹԻՎ	2-րդ մասնաշենք	ՓՈՒԼ	ԹԵՐԹ	ԹԵՐԹԵՐ
							ԱՆ	Կ-72	125
Ստուգեց.		Ա. Ղուկասյան				Գծագրի անվանումը			
ՆԳՃ.		Խ. Գրիգորյան				Ծպեղի կտրվածք 1-1	VANARKH ÂÀÍÀÐÕ		
Նախագծ.		Խ. Գրիգորյան							
Ստուգեց.		Ա. Ղուկասյան							

Հանգույց «1»

/Մ 1:25/

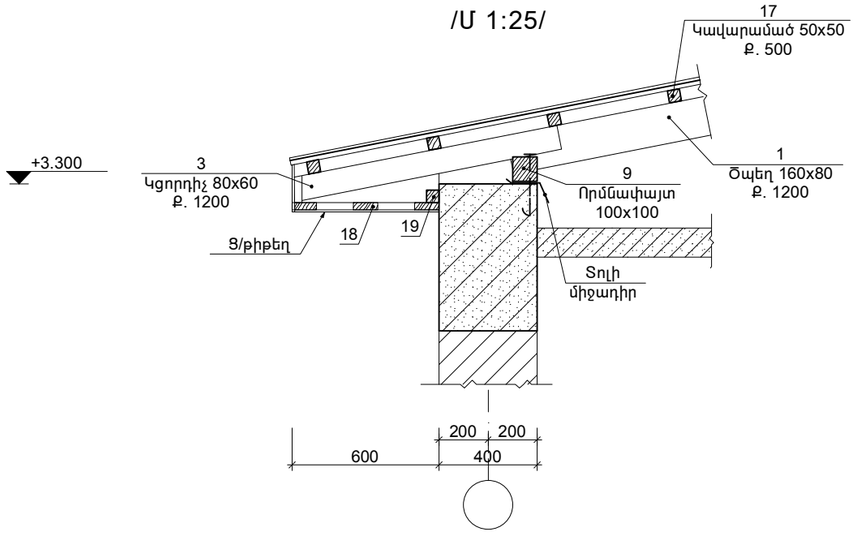

Հանգույց «2»

/Մ 1:25/

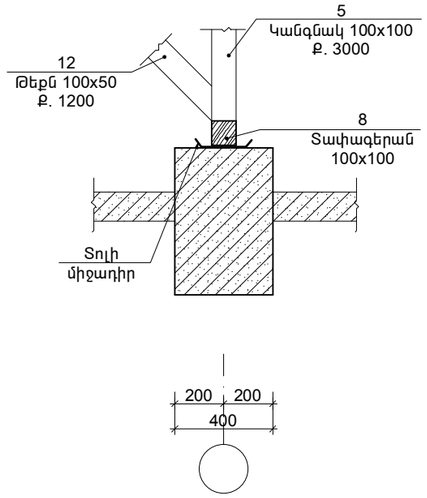

Հանգույց «3»

/Մ 1:25/

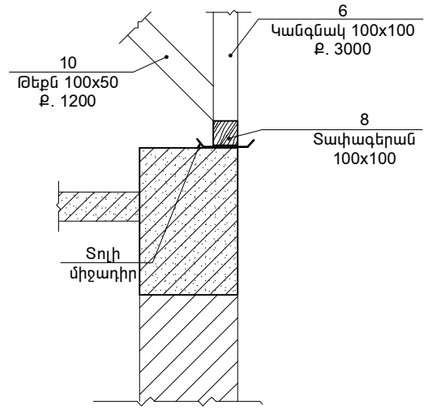

Հանգույց «4»

/Մ 1:25/

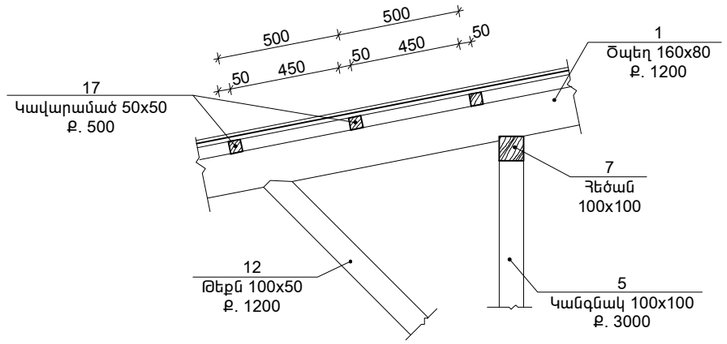

Հանգույց «5»

/Մ 1:25/

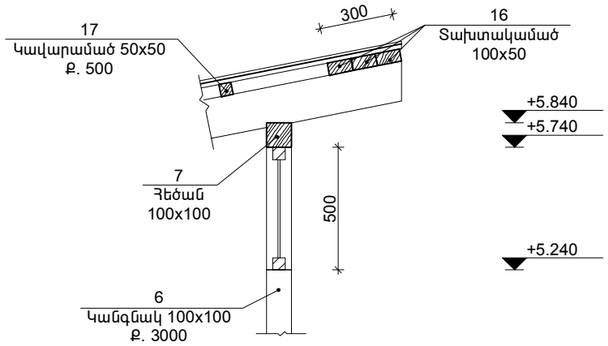

Ծպեղի երկարացման հանգույց

/Մ 1:25/

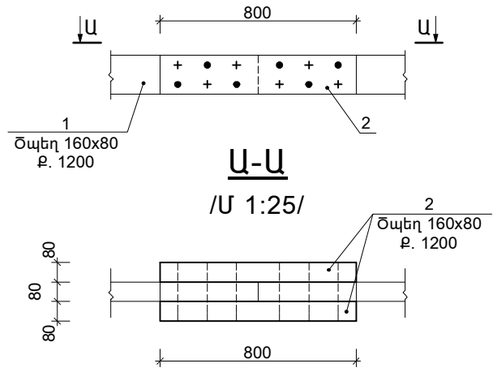

						Պատվիրատու՝ Ավշար համայնքի համայնքապետարքն		Հատոր՝ 2	
						Նոր մանկապարտեզի կառուցում ՀՀ Արարատի մարզի Ավշար համայնք Մ. Մաշտոցի 27-27/1 հողամաս հասցեում			
ՓՈԽ.	ՄԱՍ. ՔԱՆ.	ԹԵՐԹ.	ՓԱՍ. №	ՍՏՈՐԱԳՐ.	ԱՄՍԱԹԻՎ	2-րդ մասնաշենք	ՓՈՒԼ	ԹԵՐԹ	ԹԵՐԹԵՐ
							ԱՆ	Կ-73	125
Ստուգեց.		Ա. Ղուկասյան				Գծագրի անվանումը			
ՆԳԵ.		Խ. Գրիգորյան				Ծպեղի հանգույցներ	ì ² Ü ² ð Ê VANARKH ÂÀÍÀÐÕ		
Նախագծ.		Խ. Գրիգորյան							
Ստուգեց.		Ա. Ղուկասյան							

ՓԱՅՏԵ ԷԼԵՄԵՆՏՆԵՐԻ ՄԱՍՆԱԳԻՐ

ԴԻՐՔ	ԱՆՎԱՆՈՒՄ	ԿՏՐՎԱԾՔ /hxbՄՄ/	ԵՐԿԱՐՈՒԹՅՈՒՆ /Մ/	ՔԱՆԱԿ /ՀԱՏ/	ԾԱՎԱԼ /Մ³/
1.	Ծպեղ	160x80	13.45	22	3.74
2.	Ծպեղ /կցամաս/	160x80	0.8	44	0.45
3.	Կցորդիչ	100x50	1.9	8	0.076
4.	Կցորդիչ	100x50	1.1	14	0.077
5.	Կանգնակ	100x100	1.1	10	0.11
6.	Կանգնակ	100x100	2.35	13	0.3
7.	Հեծան	100x100	24.8	2	0.5
8.	Տափագերան	100x100	24.8	2	0.5
9.	Որմնափայտ	100x100	24.8	1	0.25
10.	Թեքան	100x50	2.86	22	0.31
11.	Թեքան	100x50	2.75	10	0.14
12.	Թեքան	100x50	1.36	22	0.15
13.	Չորսու	100x100	1.0	2	0.02
14.	Տախտակներ / պիպ /	100x50	24.8	3	0.4
17.	Կավարամած	50x50	24.8	28	1.74
	Կավարամած	50x50	8.2	2	0.04
	Ընդհանուր				**8.8 մ³**
	Ընդամենը	Կմախք			**7.02 մ³**
		Կավարամած			**1.78 մ³**
		Տանքի դուրս եկած հատված			
18.	Չորսու	50x50	24.8	1	0.062
19.	Տախտակ	100x25	24.8	3	0.2
	Տախտակ	100x25	8.2	4	0.08
	Ընդհանուր				**0.34 մ³**

ՏԱՆԻՔԻ ՆՅՈՒԹԵՐԻ ՄԱՍՆԱԳԻՐ

1. Տանիքի ծածկույթ /գպրոֆ թիթեղ 0.50մմ/ -392.0մ²
2. Տանիքի փայտե էլեմենտների հրդեհապաշտպանում հրակայունլուծույթով -8.8մ³
   Նույնը՝ կավարամածի -392.0մ²
3. Տանիքի դուրս եկած մասի երեսապատում / գ/թիթեղ / -28.0մ²
4. Ճակատային մասի երեսապատում / պրոֆ թիթեղ / -15.4մ²
5. Ջեղնալուսամուտ -2 հատ
6. Ջեղնալուսամուտի կողային մասի թիթեղ -5.0մ²
7. Գոլորշամեկուսիչ / պոլիէթիլենե թաղանթ / -308.0մ²
8. Ջերմամեկուսիչ / խարամ 140մմ / -39.0մ³

						Պատվիրատու՝ Ավշար համայնքի համայնքապետարքն			Հատոր՝ 2
						Նոր մանկապարտեզի կառուցում ՀՀ Արարատի մարզի Ավշար համայնք Մ. Մաշտոցի 27-27/1 հողամաս հասցեում			
ՓՈԽ.	ՄԱՍ. ՔԱՆ.	ԹԵՐԹ.	ՓԱՍ. №	ՍՏՈՐԱԳՐ.	ԱՄՍԱԹԻՎ	2-րդ մասնաշենք	ՓՈՒԼ	ԹԵՐԹ	ԹԵՐԹԵՐ
							ԱՆ	Կ-74	125
Ստուգեց.		Ա. Ղուկասյան				Գծագրի անվանումը			
ՆԳԵ.		Խ. Գրիգորյան				Փայտե էլեմենտների մասնագիր	ì ² Ü ² ð Ê VANARKH ÂÀÍÀÐÕ		
Նախագծ.		Խ. Գրիգորյան							
Ստուգեց.		Ա. Ղուկասյան							

Հաստ գծով ընդգծված են միայն միջնորմների ջրակայուն գիպսաստվարաթղթի դիրքը

Գիպսաստվարաթղթի միջնորմների կառուցման ծավալների մասնագիր

թիվ	Աշխատանքի անվանումը	չ/մ	քանակը	ծանոթ.
1	2	3	4	5
	թիվ 2 մասնաշենք			
1	Գիպսաստվարաթուղթ ջրակայուն 12.5 մմ	մ²	153.2	
2	Գիպսաստվարաթուղթ 12.5 մմ	մ²	365.0	
3	կանգնակներ ցինկապատ մետաղական պրոֆիլից ПС 100 × 50	մ	518.2	
4	կանգնակներ ցինկապատ մետաղական պրոֆիլից UA 100 ×40 ×2	մ	60.0	
5	ուղղորդող ցինկապատ մետաղական պրոֆիլ ПН 100 × 40	մ	362.8	
6	անկյունային պաշտպանիչ պրոֆիլ 31 × 31	մ	6.0	
7	կարանների ամրացման ժապավեն	մ	1140.0	
8	խցակ (дюбель-гвоздь) 70 × 6	հատ	830.0	
9	պտուտակ (шуруп) 25 × 3.5	հատ	15028.0	

						ՊԱՏՎԻՐԱՏՈՒ՝ Ավշար համայնքի համայնքապետարան		ՀԱՏՈՐ՝ 1	
						Նոր մանկապարտեզի կառուցում ՀՀ Արարատի մարզ Ավշար համայնք Մ. Մաշտոցի 27-27/1 հողամաս հասցեում			
ՓՈՓ.	ՄԱՍ. ՔԱՆ.	ԹԵՐԹ	ՓԱՍՏԱԹ.Ն	ՍՏՈՐԱԳՐ.	ԱՄՍԱԹԻՎ		ՓՈՒԼ	ԹԵՐԹ	ԹԵՐԹԵՐ
							ԱՆ	Կ-75	125
Ստուգեց՝		Ա.Ղուկասյան				ԳԾԱԳՐԻ ԱՆՎԱՆՈՒՄԸ			
ՆԳՃ		Խ.Գրիգորյան				միջնորմների ջրակայուն գիպսաստվարաթղթի դիրքը հատակագծում / մասնաշենք -2 /	ՎԱՆԱՐԽ VANARKH ВАНАРХ		
Նախագծ.		Խ.Գրիգորյան							
Ստուգեց՝		Ա.Ղուկասյան							

Հիմքի հատակագիծ

/Մ1:100/

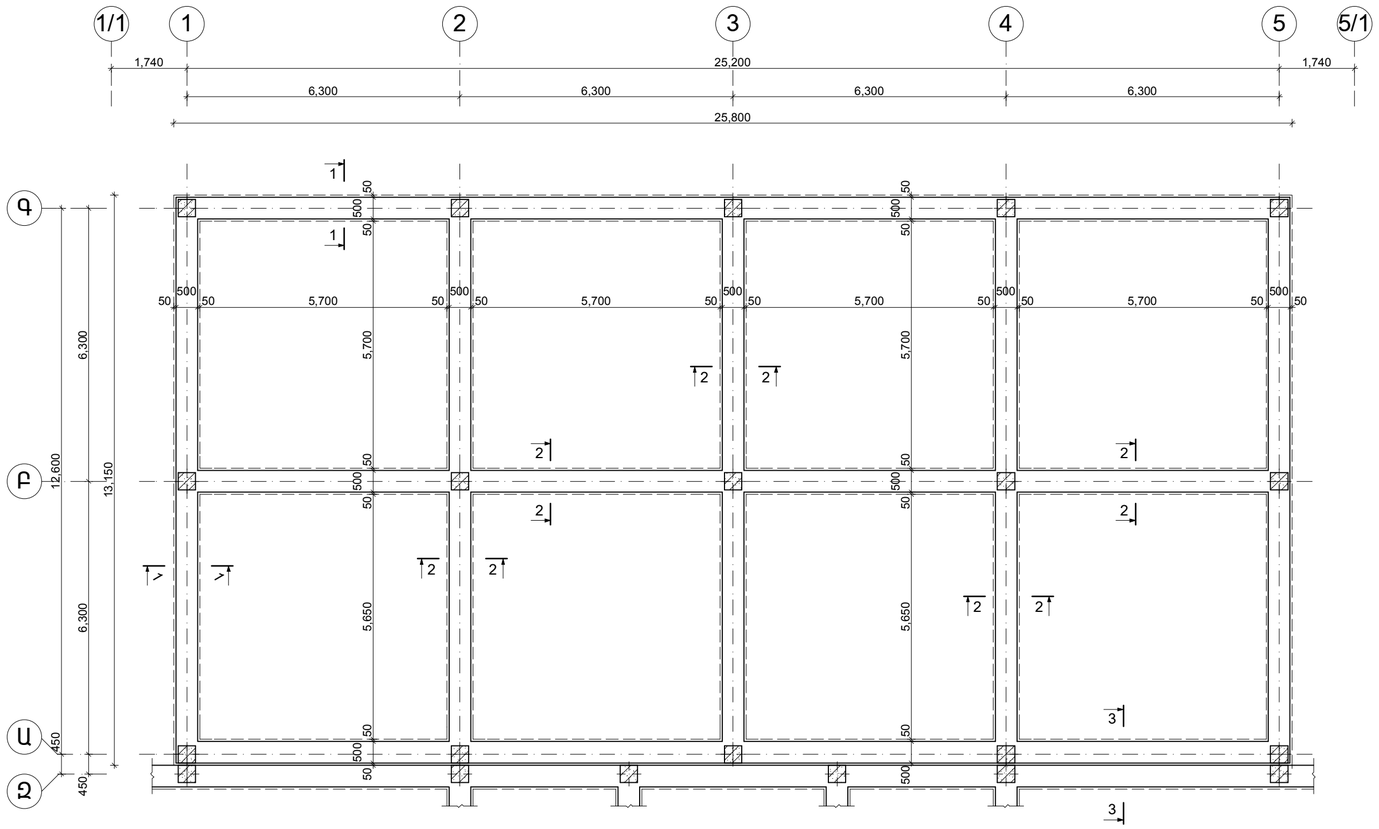

Հողային աշխատանքների ամփոփագիր

1. 3-րդ կարգի բնահողի մշակում էքսկավատորով	-86.0մ^3
2. Նույնը ձեռքով	-9.5մ^3
3. 2-րդ կարգի բնահողի հետ լիցք մեխանիզմով	-19.1մ^3
4. Նույնը ձեռքով	-2.1մ^3
5. Ավելորդ բնահողի տեղափոխքում ա/ինքնաթափով	-74.3մ^3
6. Խճի նախաշերտի կառուցում	-9.3մ^3
7. Բետոնե նախաշերտի կառուցում	-8.5մ^3
8. Ուղղահայաց հիդրոմեկուսացում	-36.0մ^2

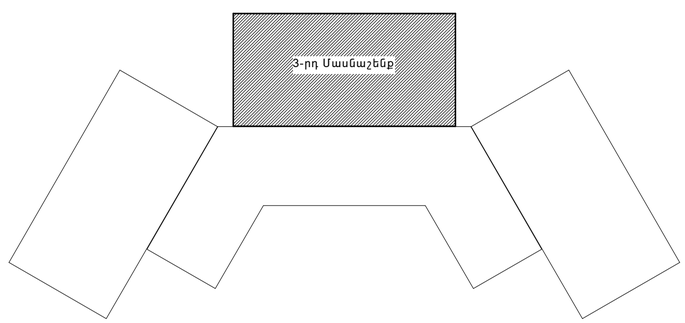

						Պատվիրատու՝ Ավշար համայնքի համայնքապետարքն		Հատոր՝ 2	
						Նոր մանկապարտեզի կառուցում ՀՀ Արարատի մարզի Ավշար համայնք Մ. Մաշտոցի 27-27/1 հողամաս հասցեում			
ՓՈԽ.	ՄԱՍ. ՔԱՆ.	ԹԵՐԹ.	ՓԱՍ. №	ՍՏՈՐԱԳՐ.	ԱՄՍԱԹՎ	3-րդ մասնաշենք	ՓՈՒԼ	ԹԵՐԹ	ԹԵՐԹԵՐ
							ԱՆ	Կ-76	125
Ստուգեց.		Ա. Ղուկասյան				Գծագրի անվանումը			
ՆԳԵ.		Խ. Գրիգորյան				Հիմքի հատակագիծ	ì ² Ü ² ð Ê VANARKH ÂÀ Í ÀÐÕ		
Նախագծ.		Խ. Գրիգորյան							
Ստուգեց.		Ա. Ղուկասյան							

Կտրվածք 1-1

/Մ1:25/

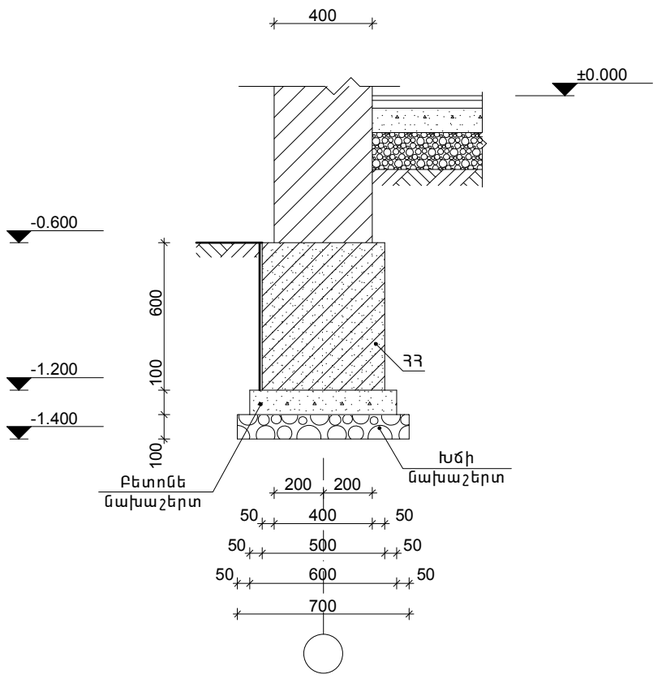

Կտրվածք 2-2

/Մ1:25/

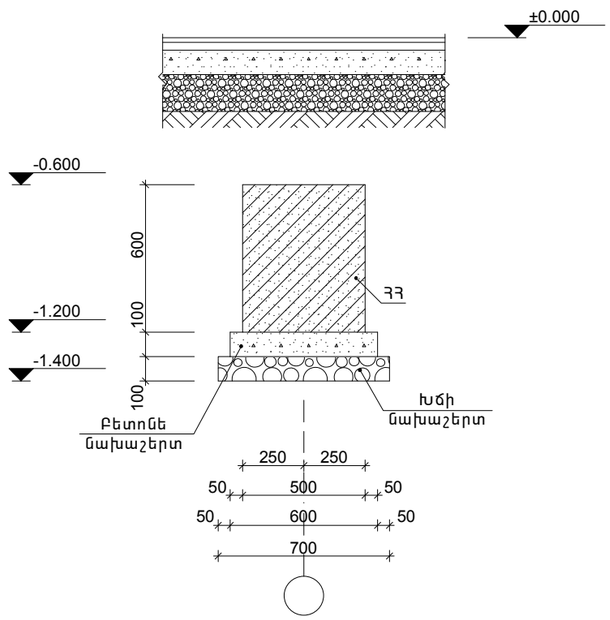

Կտրվածք 3-3

/Մ1:25/

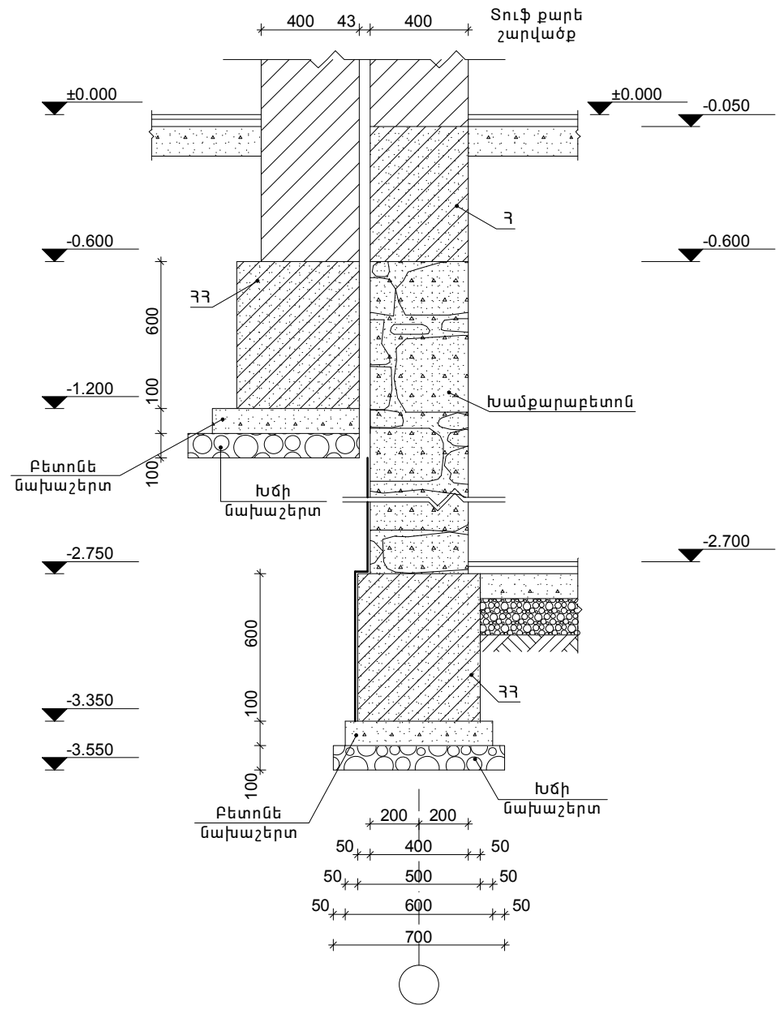

						Պատվիրատու՝ Ավշար համայնքի համայնքապետարքն		Հատոր՝ 2	
						Նոր մանկապարտեզի կառուցում ՀՀ Արարատի մարզի Ավշար համայնք Մ. Մաշտոցի 27-27/1 հողամաս հասցեում			
ՓՈԽ.	ՍԱՍ. ՔԱՆ.	ԹԵՐԹ.	ՓԱՍ. №	ՍՏՈՐԱԳՐ.	ԱՄՍԱԹԻՎ	3-րդ մասնաշենք	ՓՈՒԼ	ԹԵՐԹ	ԹԵՐԹԵՐ
							ԱՆ	Կ-77	125
Ստուգեց.		Ա. Ղուկասյան				Գծագրի անվանումը			
ՆԳՃ.		Խ. Գրիգորյան				Հիմքի կտրվածքներ «1-1» - «3-3»	VANARKH ÂÀÍÀÐÕ		
Նախագծ.		Խ. Գրիգորյան							
Ստուգեց.		Ա. Ղուկասյան							

Շրջանակների մակնշման հատակագիծ

/Մ1:100/

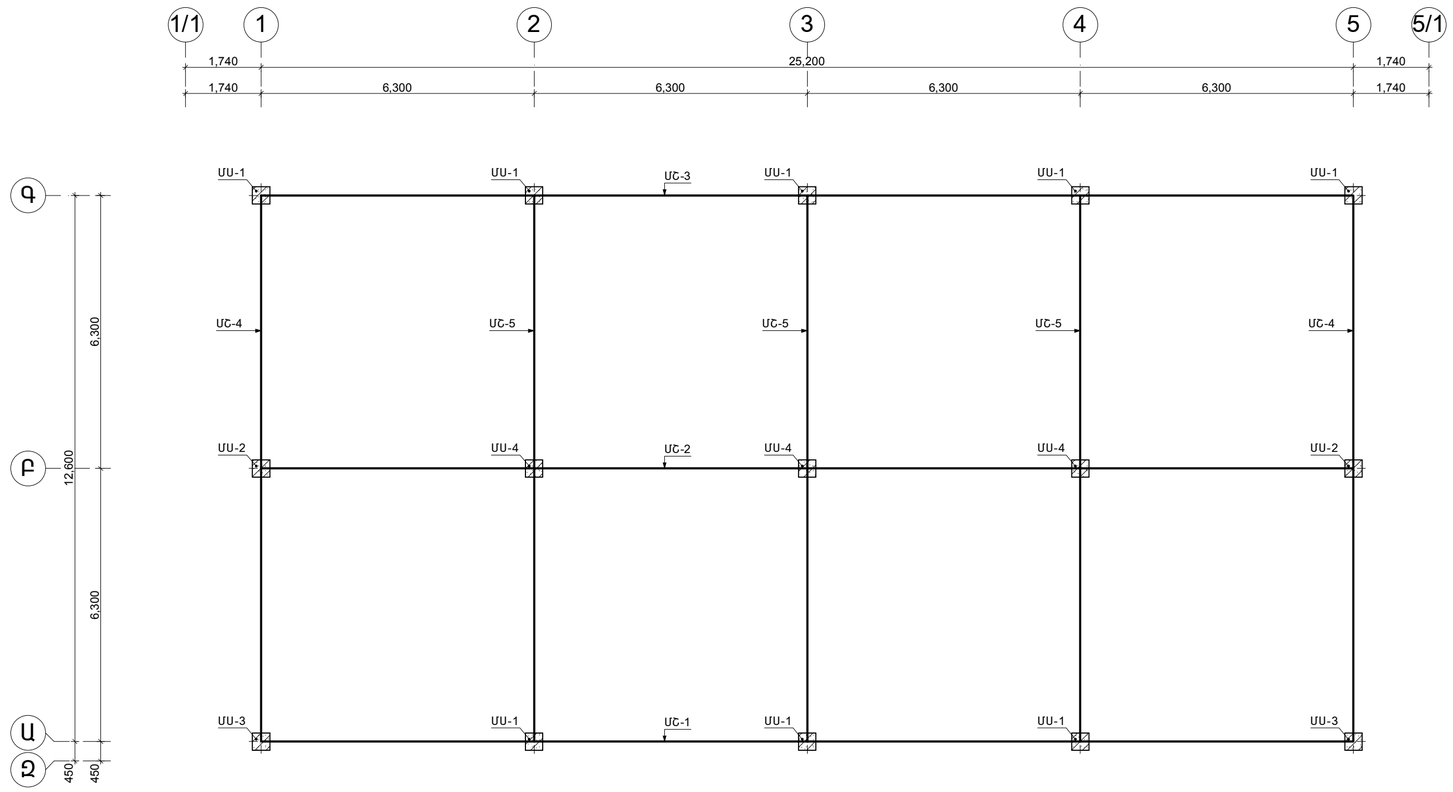

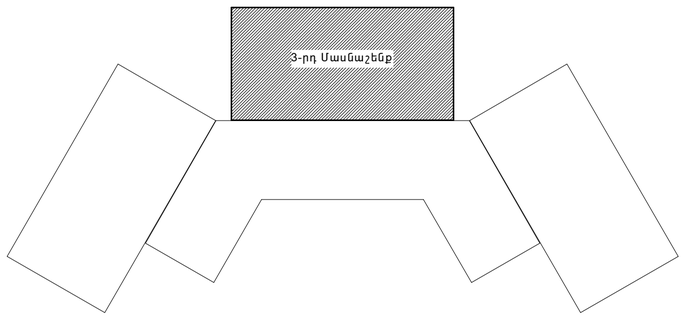

							Պատվիրատու՝ Ավշար համայնքի համայնքապետարքն		Հատոր՝ 2
							Նոր մանկապարտեզի կառուցում ՀՀ Արարատի մարզի Ավշար համայնք Մ. Մաշտոցի 27-27/1 հողամաս հասցեում		
ՓՈԽ.	ՄԱՍ. ՔԱՆ.	ԹԵՐԹ.	ՓԱՍ. №	ՍՏՈՐԱԳՐ.	ԱՄՍԱԹԻՎ		3-րդ մասնաշենք	ՓՈՒԼ	ԹԵՐԹ	ԹԵՐԹԵՐ
								ԱՆ	Կ-78	125
Ստուգեց.		Ա. Ղուկասյան					Գծագրի անվանումը			
ՆԳԵ.		Խ. Գրիգորյան					Շրջանակների մակնշման հատակագիծ	ì ² Ü ² ð Ê VANARKH ÂÀ Í ÀÐÕ		
Նախագծ.		Խ. Գրիգորյան								
Ստուգեց.		Ա. Ղուկասյան								

Միաձույկ շրջանակ /ՄՇ-1/

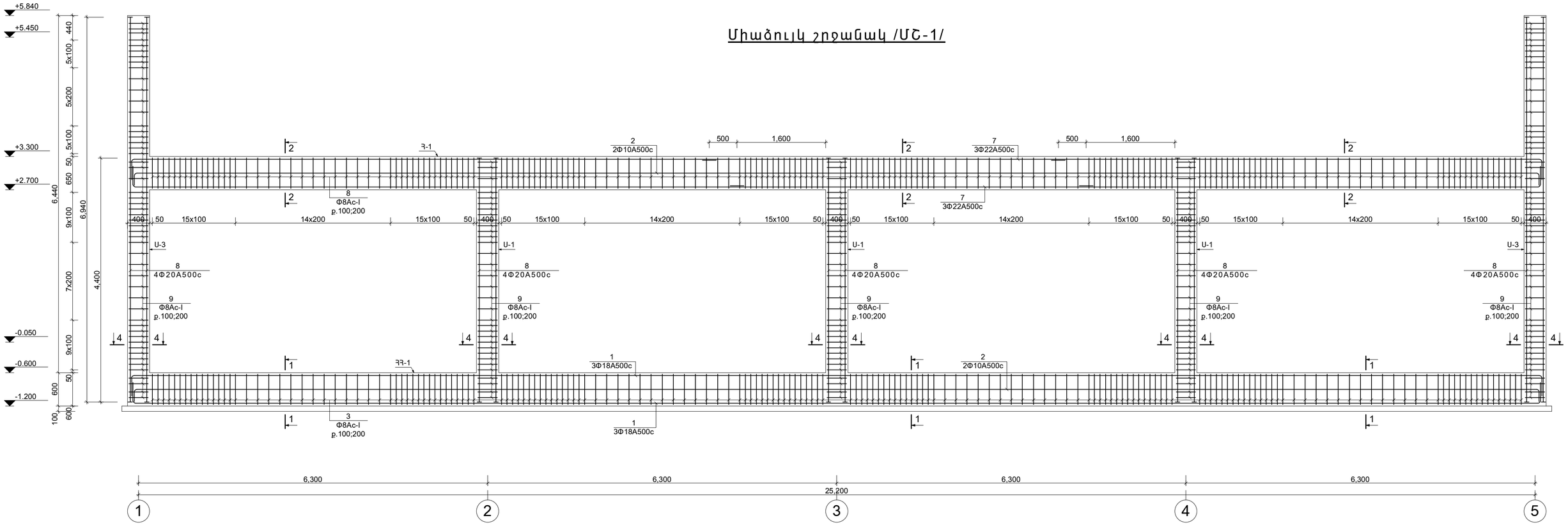

							Պատվիրատու՝ Ավշար համայնքի համայնքապետարքն		Հատոր՝ 2
							Նոր մանկապարտեզի կառուցում ՀՀ Արարատի մարզի Ավշար համայնք Մ. Մաշտոցի 27-27/1 հողամաս հասցեում		
ՓՈՓԽ.	ՄԱՍ. ՔԱՆ.	ԹԵՐԹ.	ՓԱՍ. №	ՍՏՈՐԱԳՐ.	ԱՄՍԱԹՎ		3-րդ մասնաշենք	ՓՈՒԼ	ԹԵՐԹ	ԹԵՐԹԵՐ
								ԱՆ	Կ-79	125
Ստուգեց.		Ա. Ղուկասյան					Գծագրի անվանումը			
ՆԳԵ.		Խ. Գրիգորյան					Միաձույլ շրջանակ /ՄՇ-1/	ì²Ü²ðÊ VANARKH ÂÀÍÀÐÕ		
Նախագծ.		Խ. Գրիգորյան								
Ստուգեց.		Ա. Ղուկասյան								

Կտրվածք 1-1

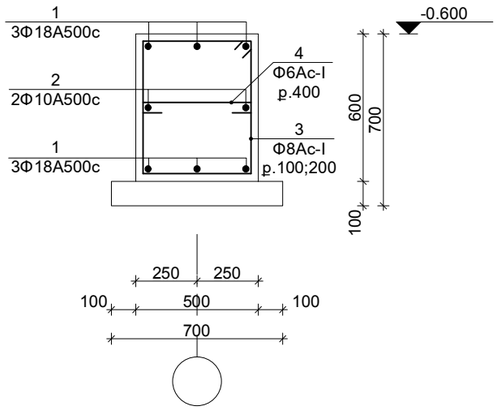

Կտրվածք 2-2

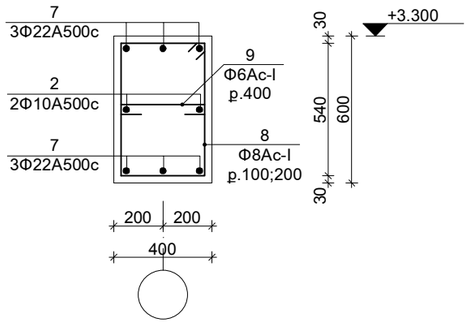

Կտրվածք 3-3

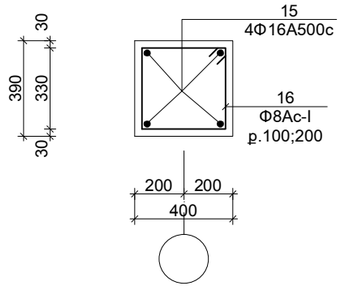

Կտրվածք 4-4

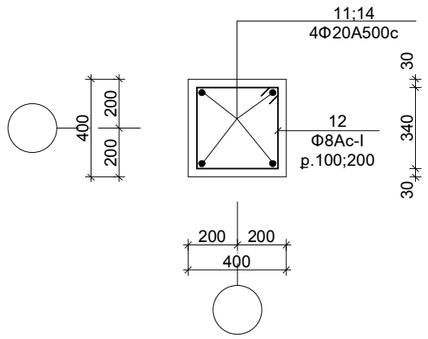

Ամրանի ծայրակցման հանգույց հեծաններում

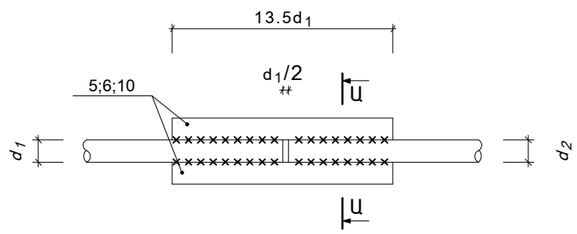

Ա-Ա

						Պատվիրատու՝ Ավշար համայնքի համայնքապետարքն		Հատոր՝ 2	
						Նոր մանկապարտեզի կառուցում ՀՀ Արարատի մարզի Ավշար համայնք Մ. Մաշտոցի 27-27/1 հողամաս հասցեում			
ՓՈԽ.	ՍԱՍ. ՔԱՆ.	ԹԵՐԹ.	ՓԱՍ. №	ՍՏՈՐԱԳՐ.	ԱՄՍԱԹԻՎ	3-րդ մասնաշենք	ՓՈՒԼ	ԹԵՐԹ	ԹԵՐԹԵՐ
							ԱՆ	Կ-80	125
Ստուգեց.		Ա. Ղուկասյան				Գծագրի անվանումը			
ՆԳՃ.		Խ. Գրիգորյան				Կտրվածքներ «1-1» - «4-4» /ՄՇ-1/	ì ² Ü ² ð Ê VANARKH ÂÀÍÀÐÕ		
Նախագծ.		Խ. Գրիգորյան							
Ստուգեց.		Ա. Ղուկասյան							

Մոնոլիտ էլեմենտների մասնագիր
/ՄՇ-1/

Դիրք	Նշանակում	Անվանումը		Քանակ /հատ/	Քաշը /կգ/	Ընդ. Քաշը /կգ/
		ՄՇ-1		**1**		
		ՀՀ-1		1		
1.	ԳՈՍ 52544 - 2006	Φ18A500c	∑L=26150	6	313.5	313.5
2.	---:---	Φ10A500c	∑L=26150	2	32.3	32.3
3.	---:---	Φ8A240-c	L=2160	180	153.6	153.6
4.	---:---	Φ6A240-c	L=600	64	8.5	8.5
5.	---:---	Φ18A500c	L=250	24	12.0	12.0
6.	---:---	Φ10A500c	L=140	12	1.05	1.05
		Նյութեր				
		Բետոն B20		7.7մ³		7.7մ³
		Հ-1		1		
7.	---:---	Φ22A500c	∑L=26150	6	468.8	468.8
2.	---:---	Φ10A500c	∑L=26150	2	32.3	32.3
8.	---:---	Φ8A240-c	L=1960	180	139.3	139.3
9.	---:---	Φ6A240-c	L=500	64	7.1	7.1
10.	---:---	Φ22A500c	L=300	24	21.6	21.6
6.	---:---	Φ10A500c	L=140	12	1.05	1.05
		Նյութեր				
		Բետոն B20		5.7մ³		5.7մ³
		Ս-1		3		
11.	---:---	Φ20A500c	L=4400	4	43.4	130.2
12.	---:---	Φ8A240-c	L=1560	33	20.3	60.9
13.	---:---	b=18	80x80	8	7.2	21.6
		Նյութեր				
		Բետոն B20		0.62մ³		1.86մ³
		Ս-3		2		
14.	---:---	Φ20A500c	L=6940	4	68.4	136.8
12.	---:---	Φ8A240-c	L=1560	52	32.0	64.0
13.	---:---	b=18	80x80	8	7.2	14.4
		Նյութեր				
		Բետոն B20		1.12մ³		2.24մ³

Տարրերի տեսքը

Դիրք	Էսկիզ	Դիրք	Էսկիզ
3.	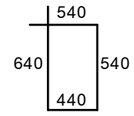 L=2160	12.	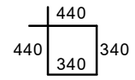 L=1560
4.	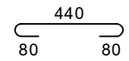 L=600	13.	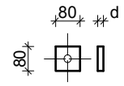
8.	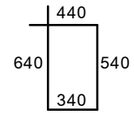 L=1960	16.	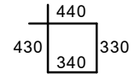 L=1540
10.	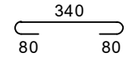 L=500		

ՓՈԽ.	ՄԱՍ. ՔԱՆ.	ԹԵՐԹ.	ՓԱՍ. №	ՍՏՈՐԱԳՐ.	ԱՄՍԱԹԻՎ	
Ստուգեց.		Ա. Ղուկասյան				
ՆԳՑ.		Խ. Գրիգորյան				
Նախագծ.		Խ. Գրիգորյան				
Ստուգեց.		Ա. Ղուկասյան				

Պատվիրատու՝ Ավշար համայնքի համայնքապետարքն

Հատոր՝ 2

Նոր մանկապարտեզի կառուցում ՀՀ Արարատի մարզի Ավշար համայնք
Մ. Մաշտոցի 27-27/1 հողամաս հասցեում

3-րդ մասնաշենք

ՓՈՒԼ	ԹԵՐԹ	ԹԵՐԹԵՐ
ԱՆ	Կ-81	125

Գծագրի անվանումը

Մոնոլիտ էլեմենտների մասնագիր
/ՄՇ-1/

ì ² Ü ² ð Ê
VANARKH
ÂÀ Í ÀÐÕ

Միաձույկ շրջանակ /ՄՇ-2/

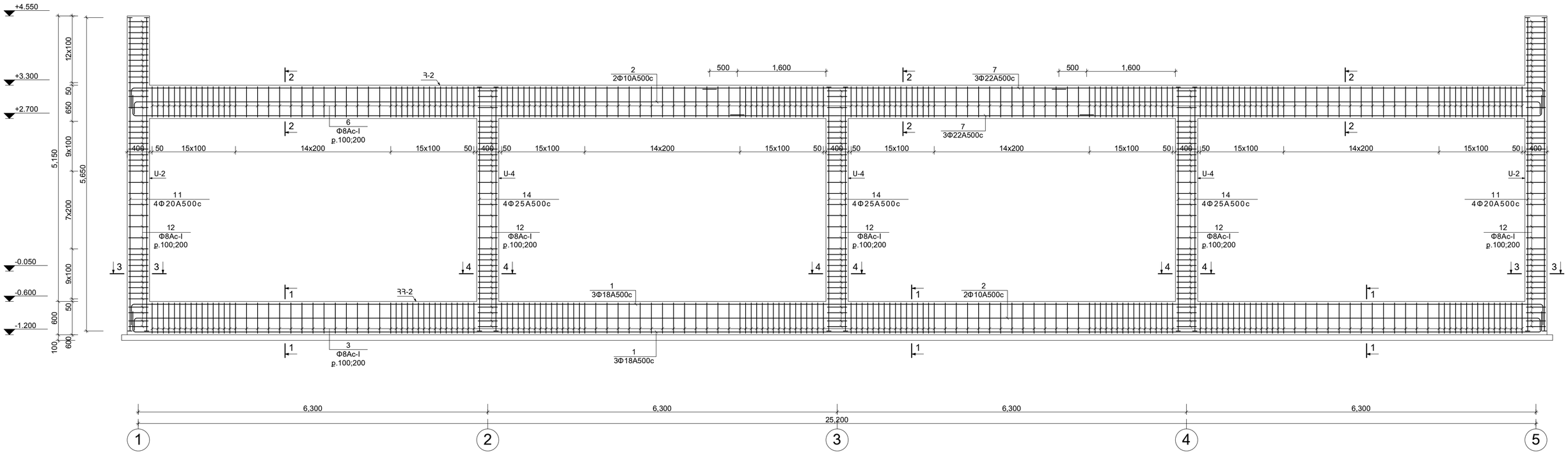

							Պատվիրատու՝ Ավշար համայնքի համայնքապետարքն		Հատոր՝ 2
							Նոր մանկապարտեզի կառուցում ՀՀ Արարատի մարզի Ավշար համայնք Մ. Մաշտոցի 27-27/1 հողամաս հասցեում		
ՓՈՓ.	ՄԱՍ. ՔԱՆ.	ԹԵՐԹ.	ՓԱՍ. №	ՍՏՈՐԿԳՐ.	ԱՄՍԱԹԻՎ		3-րդ մասնաշենք	ՓՈՒԼ	ԹԵՐԹ	ԹԵՐԹԵՐ
								ԱՆ	Կ-82	125
Ստուգեց.		Ա. Ղուկասյան					Գծագրի անվանումը			
ՆԳՃ.		Խ. Գրիգորյան					Միաձույլ շրջանակ /ՄՇ-2/	ì²Ü²ðÊ VANARKH ÂÀÍÀÐÕ		
Նախագծ.		Խ. Գրիգորյան								
Ստուգեց.		Ա. Ղուկասյան								

Կտրվածք 1-1

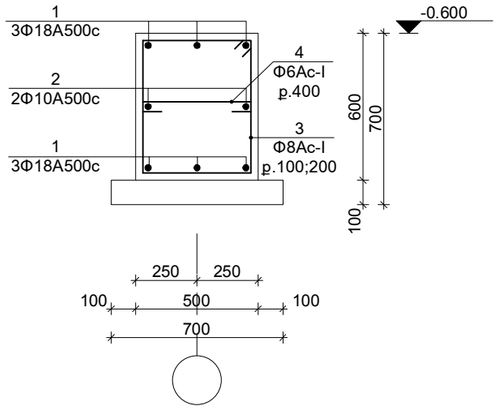

Կտրվածք 2-2

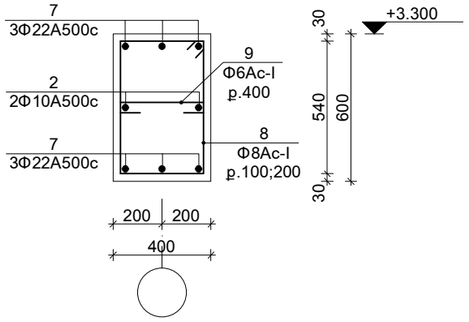

Կտրվածք 3-3

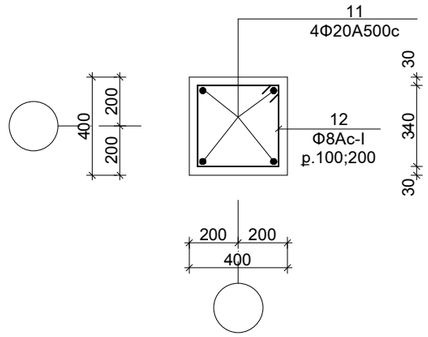

Կտրվածք 4-4

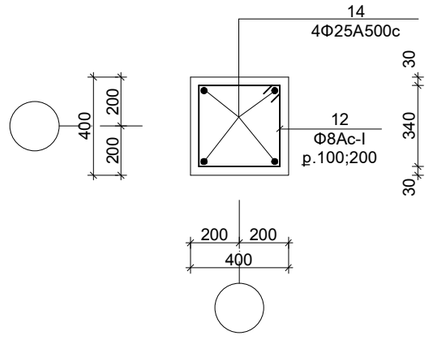

Ամրանի ծայրակցման հանգույց հեծաններում

Ա-Ա

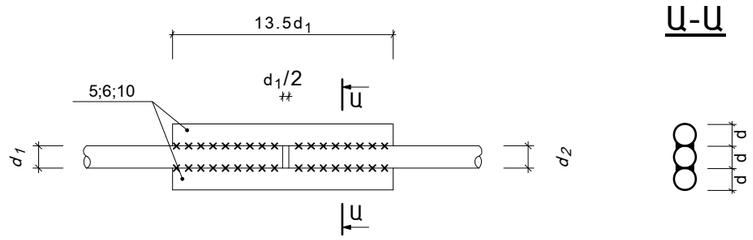

						Պատվիրատու՝ Ավշար համայնքի համայնքապետարքն		Հատոր՝ 2	
						Նոր մանկապարտեզի կառուցում ՀՀ Արարատի մարզի Ավշար համայնք Մ. Մաշտոցի 27-27/1 հողամաս հասցեում			
ՓՈԽ.	ՄԱՍ. ՔԱՆ.	ԹԵՐԹ.	ՓԱՍ. №	ՍՏՈՐԱԳՐ.	ԱՄՍԱԹԻՎ	3-րդ մասնաշենք	ՓՈՒԼ	ԹԵՐԹ	ԹԵՐԹԵՐ
							ԱՆ	Կ-83	125
Ստուգեց.		Ա. Ղուկասյան				Գծագրի անվանումը			
ՆԳՇ.		Խ. Գրիգորյան				Կտրվածքներ «1-1» - «4-4» /ՄՇ-2/	VANARKH ÂÀÍÀÐÕ		
Նախագծ.		Խ. Գրիգորյան							
Ստուգեց.		Ա. Ղուկասյան							

Մոնոլիտ էլեմենտների մասնագիր
/ՄԾ-2/

Դիրք	Նշանակում	Անվանումը	Քանակ /հատ/	Քաշը /կգ/	Ընդ. Քաշը /կգ/
		ՄԾ-2	**1**		
		ՀՀ-2	1		
1.	ԳՈՍՏ 52544 - 2006	Φ18A500c ∑L=26150	6	313.5	313.5
2.	---:---	Φ10A500c ∑L=26150	2	32.3	32.3
3.	---:---	Φ8A240-c L=2160	180	153.6	153.6
4.	---:---	Φ6A240-c L=600	64	8.5	8.5
5.	---:---	Φ18A500c L=250	24	12.0	12.0
6.	---:---	Φ10A500c L=140	12	1.05	1.05
		Նյութեր			
		Բետոն B20	7.7մ³		7.7մ³
		Հ-2	1		
7.	---:---	Φ22A500c ∑L=26150	6	468.8	468.8
2.	---:---	Φ10A500c ∑L=26150	2	32.3	32.3
8.	---:---	Φ8A240-c L=1960	180	139.3	139.3
9.	---:---	Φ6A240-c L=500	64	7.1	7.1
10.	---:---	Φ22A500c L=300	24	21.6	21.6
6.	---:---	Φ10A500c L=140	12	1.05	1.05
		Նյութեր			
		Բետոն B20	5.7մ³		5.7մ³
		Ս-2	2		
11.	---:---	Φ20A500c L=5650	4	55.7	111.4
12.	---:---	Φ8A240-c L=1560	45	32.0	64.0
13.	---:---	b=18 80x80	8	7.2	14.4
		Նյութեր			
		Բետոն B20	1.12մ³		2.24մ³
		Ս-4	3		
14.	---:---	Φ25A500c L=4400	4	67.8	203.4
12.	---:---	Φ8A240-c L=1560	33	20.3	60.9
13.	---:---	b=18 80x80	8	7.2	21.6
		Նյութեր			
		Բետոն B20	0.62մ³		1.86մ³

Տարրերի տեսքը

Դիրք	Էսկիզ	Դիրք	Էսկիզ
3.	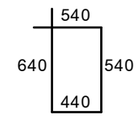	**12.**	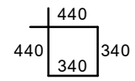
4.	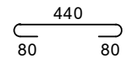	**13.**	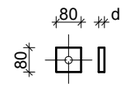
8.	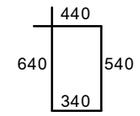		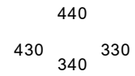
10.	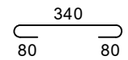		

ՓՈԽ.	ՄԱՍ. ՔԱՆ.	ԹԵՐԹ.	ՓԱՍ. №	ՍՏՈՐԱԳՐ.	ԱՄՍԱԹԻՎ	
Ստուգեց.		Ա. Ղուկասյան				
ՆԳՑ.		Խ. Գրիգորյան				
Նախագծ.		Խ. Գրիգորյան				
Ստուգեց.		Ա. Ղուկասյան				

Պատվիրատու՝ Ավշար համայնքի համայնքապետարքն

Հատոր՝ 2

Նոր մանկապարտեզի կառուցում ՀՀ Արարատի մարզի Ավշար համայնք
Մ. Մաշտոցի 27-27/1 հողամաս հասցեում

3-րդ մասնաշենք

ՓՈՒԼ	ԹԵՐԹ	ԹԵՐԹԵՐ
ԱՆ	Կ-84	125

Գծագրի անվանումը

Մոնոլիտ էլեմենտների մասնագիր
/ՄԾ-2/

ì ² Ü ² ð Ê
VANARKH
ÂÀ Í ÀÐÕ

Միաձուլկ շրջանակ /ՄՇ-3/

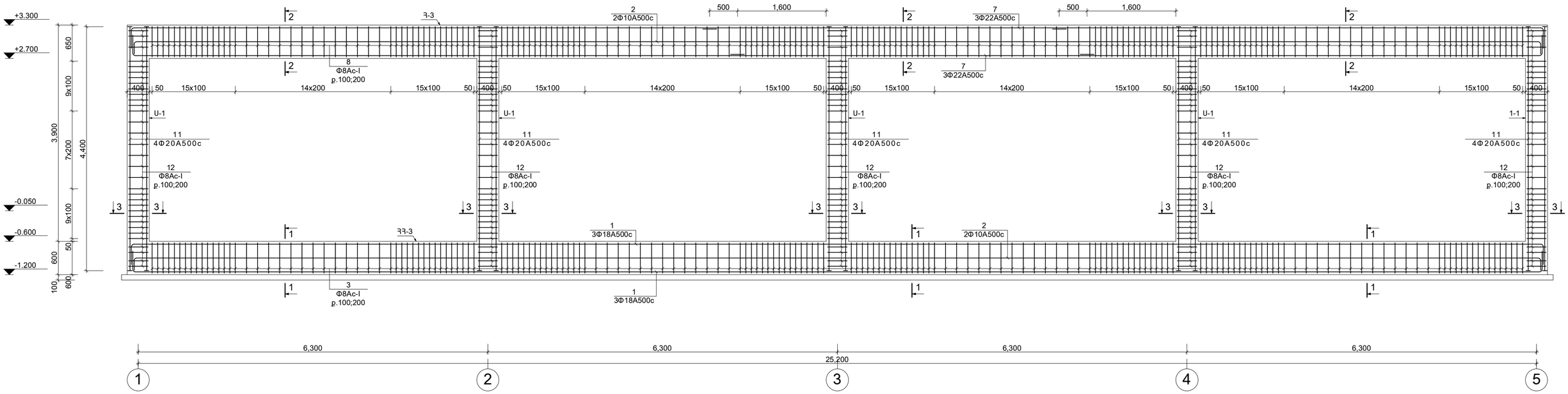

							Պատվիրատու՝ Ավշար համայնքի համայնքապետարքն		Հատոր՝ 2
							Նոր մանկապարտեզի կառուցում ՀՀ Արարատի մարզի Ավշար համայնք Մ. Մաշտոցի 27-27/1 հողամաս հասցեում		
ՓՈԽ.	ԱԱՍ. ՔԱՆ.	ԹԵՐԹ.	ՓԱՍ. №	ՍՏՈՐԳՐ.	ԱՄՍԱԹՎ		3-րդ մասնաշենք	ՓՈՒԼ	ԹԵՐԹ	ԹԵՐԹԵՐ
								ԱՆ	Կ-85	125
Ստուգեց.		Ա. Ղուկասյան					Գծագրի անվանումը			
ՆԳԵ.		Խ. Գրիգորյան					Միաձույլ շրջանակ /ՄՇ-3/	VANARKH ÂÀÍÀÐÕ		
Նախագծ.		Խ. Գրիգորյան								
Ստուգեց.		Ա. Ղուկասյան								

Կտրվածք 1-1

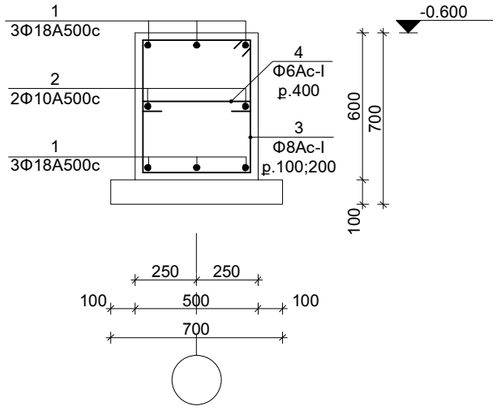

Կտրվածք 2-2

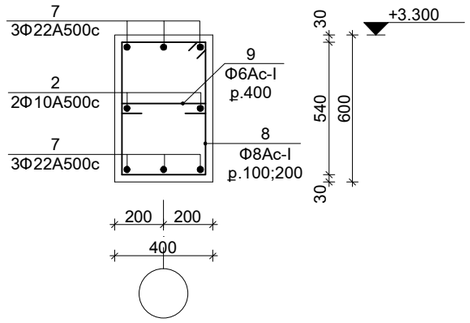

Կտրվածք 3-3

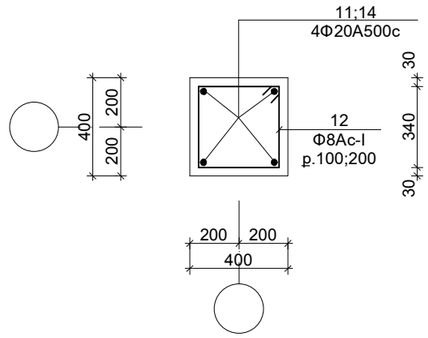

Ամրանի ծայրակցման հանգույց հեծաններում

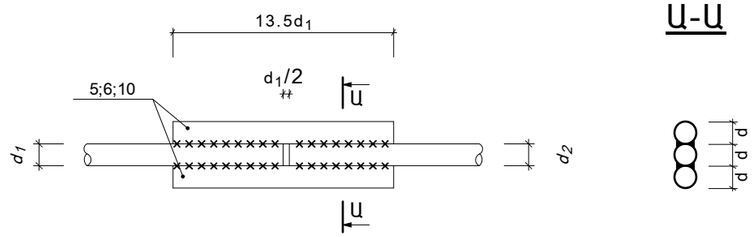

Ա-Ա

						Պատվիրատու՝ Ավշար համայնքի համայնքապետարքն			Հատոր՝ 2
						Նոր մանկապարտեզի կառուցում ՀՀ Արարատի մարզի Ավշար համայնք Մ. Մաշտոցի 27-27/1 հողամաս հասցեում			
ՓՈԽ.	ՄԱՍ. ՔԱՆ.	ԹԵՐԹ.	ՓԱՍ. №	ՍՏՈՐԱԳՐ.	ԱՄՍԱԹԻՎ	3-րդ մասնաշենք	ՓՈՒԼ	ԹԵՐԹ	ԹԵՐԹԵՐ
							ԱՆ	Կ-86	125
Ստուգեց.		Ա. Ղուկասյան				Գծագրի անվանումը			
ՆԳՑ.		Խ. Գրիգորյան				Կտրվածքներ «1-1» - «3-3» /ՄՇ-3/	ì ² Ü ² ð Ê VANARKH ÂÀ Í ÀÐÕ		
Նախագծ.		Խ. Գրիգորյան							
Ստուգեց.		Ա. Ղուկասյան							

Մոնոլիտ էլեմենտների մասնագիր
/ՄՇ-3/

Դիրք	Նշանակում	Անվանումը	Քանակ /հատ/	Քաշը /կգ/	Ընդ. Քաշը /կգ/
		ՄՇ-3	**1**		
		ՀՀ-3	1		
1.	ԳՈՍ 52544 - 2006	Φ18A500c ∑L=26150	6	313.5	313.5
2.	---:---	Φ10A500c ∑L=26150	2	32.3	32.3
3.	---:---	Φ8A240-c L=2160	180	153.6	153.6
4.	---:---	Φ6A240-c L=600	64	8.5	8.5
5.	---:---	Φ18A500c L=250	24	12.0	12.0
6.	---:---	Φ10A500c L=140	12	1.05	1.05
		Նյութեր			
		Բետոն B20	7.7մ³		7.7մ³
		Հ-3	1		
7.	---:---	Φ22A500c ∑L=26150	6	468.8	468.8
2.	---:---	Φ10A500c ∑L=26150	2	32.3	32.3
8.	---:---	Φ8A240-c L=1960	180	139.3	139.3
9.	---:---	Φ6A240-c L=500	64	7.1	7.1
10.	---:---	Φ22A500c L=300	24	21.6	21.6
6.	---:---	Φ10A500c L=140	12	1.05	1.05
		Նյութեր			
		Բետոն B20	5.7մ³		5.7մ³
		Ս-1	5		
11.	---:---	Φ20A500c L=4400	4	43.4	217.0
12.	---:---	Φ8A240-c L=1560	33	20.3	101.5
13.	---:---	b=18 80x80	8	7.2	26.0
		Նյութեր			
		Բետոն B20	0.62մ³		3.1մ³

Տարրերի տեսքը

Դիրք	Էսկիզ	Դիրք	Էսկիզ
3.	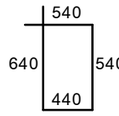 L=2160	**12.**	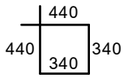 L=1560
4.	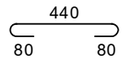 L=600	**13.**	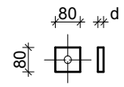
8.	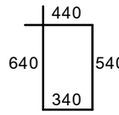 L=1960		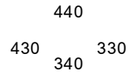
10.	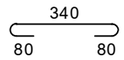 L=500		

Ստուգեց.		Ա. Ղուկասյան				
ՆԳՏ.		Խ. Գրիգորյան				
Նախագծ.		Խ. Գրիգորյան				
Ստուգեց.		Ա. Ղուկասյան				

Պատվիրատու՝ Ավշար համայնքի համայնքապետարքն

Հատոր՝ 2

Նոր մանկապարտեզի կառուցում ՀՀ Արարատի մարզի Ավշար համայնք
Մ. Մաշտոցի 27-27/1 հողամաս հասցեում

3-րդ մասնաշենք

ՓՈՒԼ	ԹԵՐԹ	ԹԵՐԹԵՐ
ԱՆ	Կ-87	125

Գծագրի անվանումը

Մոնոլիտ էլեմենտների մասնագիր
/ՄՇ-3/

ì ² Ü ² ð Ê
VANARKH
ÂÀÍÀÐÕ

Միաձույլ շրջանակ /ՄՇ-4/

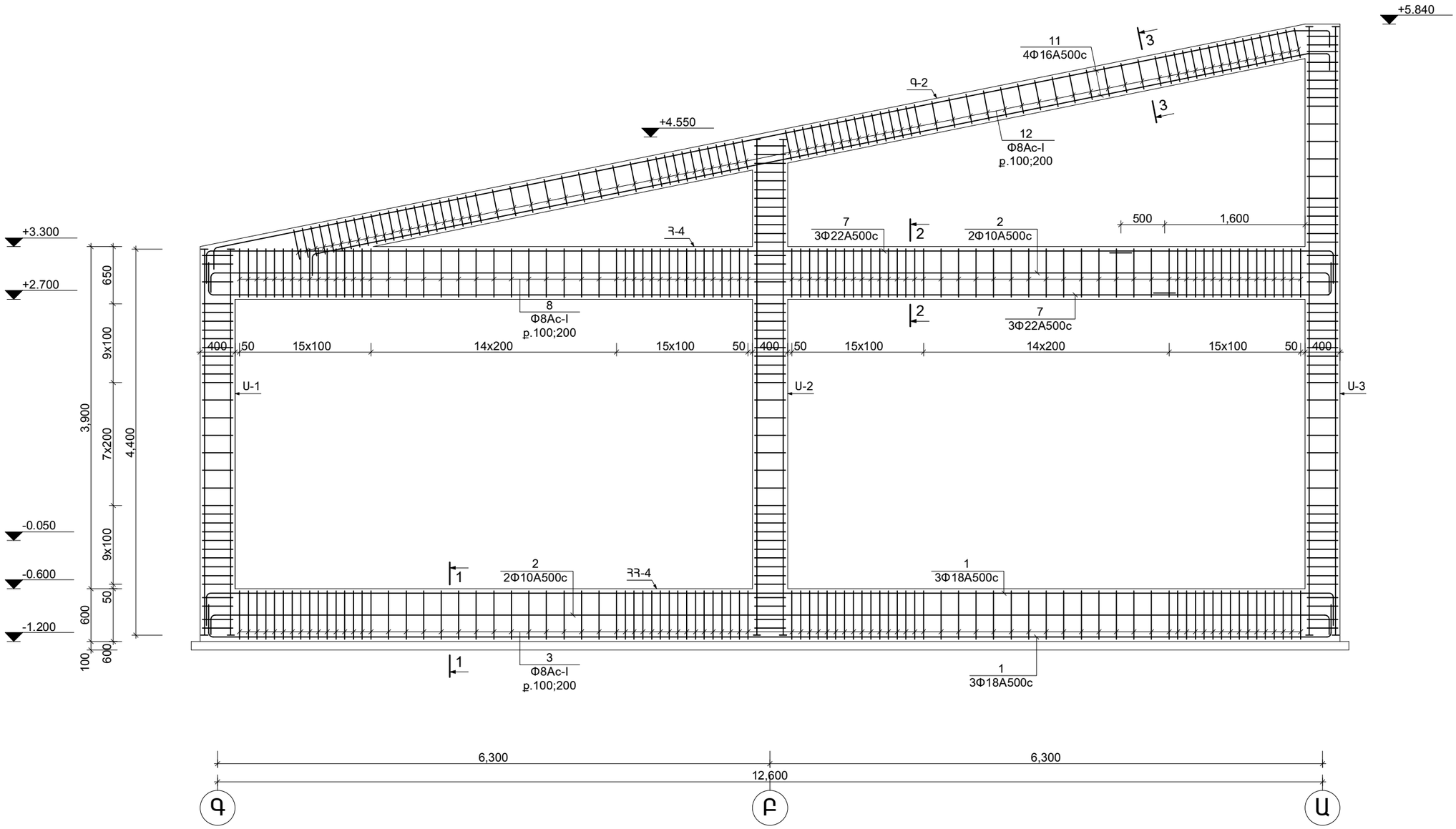

						Պատվիրատու՝ Ավշար համայնքի համայնքապետարքն		Հատոր՝ 2	
						Նոր մանկապարտեզի կառուցում ԺԺ Արարատի մարզի Ավշար համայնք Մ. Մաշտոցի 27-27/1 հողամաս հասցեում			
ՓՈԽ.	ՄԱՍ. ՔԱՆ.	ԹԵՐԹ.	ՓԱՍ. №	ՍՏՈՐԱԳՐ.	ԱՄՍԱԹԻՎ	3-րդ մասնաշենք	ՓՈՒԼ	ԹԵՐԹ	ԹԵՐԹԵՐ
							ԱՆ	Կ-88	125
Ստուգեց.		Ա. Ղուկասյան				Գծագրի անվանումը			
ՆԳԵ.		Խ. Գրիգորյան				Միաձույլ շրջանակ /ՄՇ-4/	ì ² Ü ² ð Ê VANARKH ÂÀ Í ÀÐÕ		
Նախագծ.		Խ. Գրիգորյան							
Ստուգեց.		Ա. Ղուկասյան							

Կտրվածք 1-1

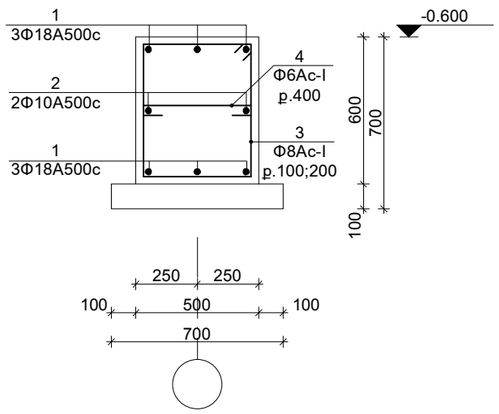

Կտրվածք 2-2

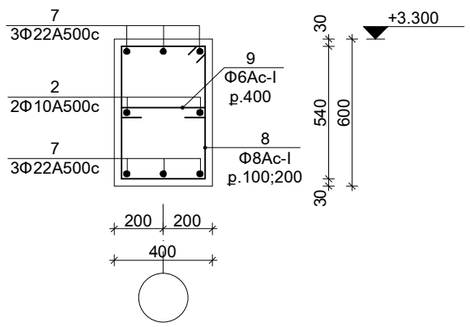

Կտրվածք 3-3

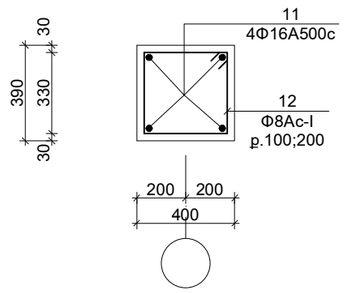

Տարրերի տեսքը

Դիրք	Էսկիզ	Դիրք	Էսկիզ
3.	540; 640; 540; 440; L=2160	10.	340; 80; 80; L=500
4.	440; 80; 80; L=600	12.	440; 430; 330; 340; L=1540
8.	440; 640; 540; 340; L=1960		

Մոնոլիտ էլեմենտների մասնագիր

/ՄՇ-4/

Դիրք	Նշանակում	Անվանումը	Քանակ /հատ/	Քաշը /կգ/	Ընդ. քաշը /կգ/
		ՄՇ-4	**2**		
		ՀՀ-4	1		
1.	ԳՈՍՏ 52544 - 2006	Φ18A500c ∑L=13550	6	162.4	324.8
2.	---:---	Φ10A500c ∑L=13550	2	16.7	33.4
3.	---:---	Φ8A240-c L=2160	90	76.8	153.6
4.	---:---	Φ6A240-c L=600	32	4.3	8.6
5.	---:---	Φ18A500c L=250	12	6.0	12.0
6.	---:---	Φ10A500c L=140	6	0.52	1.04
		Նյութեր			
		Բետոն B20	$3.54մ^3$		$7.08մ^3$
		Հ-4	1		
7.	---:---	Φ22A500c ∑L=13550	6	243.0	486.0
2.	---:---	Φ10A500c ∑L=13550	2	16.7	33.4
8.	---:---	Φ8A240-c L=1960	90	69.7	139.4
9.	---:---	Φ6A240-c L=500	32	3.55	7.1
10.	---:---	Φ22A500c L=300	12	10.8	21.6
6.	---:---	Φ10A500c L=140	6	0.52	1.04
		Նյութեր			
		Բետոն B20	$2.83մ^3$		$5.66մ^3$
		Գ-2	1		
11.	---:---	Φ16A500c L=13200	4	83.3	166.6
12.	---:---	Φ8A240-c L=1540	45	27.4	54.8
		Նյութեր			
		Բետոն B20	$0.9մ^3$		$1.8մ^3$

Ամրանի ծայրակցման հանգույց հեծաններում

Ա-Ա

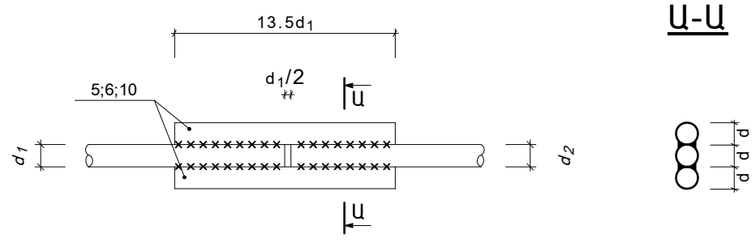

Փոխ.	Մաս. քան.	Թերթ.	Փաստ. №	Ստորագր.	Ամսաթիվ	Պատվիրատու՝ Ավշար համայնքի համայնքապետարքն — Հատոր՝ 2
						Նոր մանկապարտեզի կառուցում ՀՀ Արարատի մարզի Ավշար համայնք Մ. Մաշտոցի 27-27/1 հողամաս հասցեում
						3-րդ մասնաշենք
Ստուգեց.		Ա. Ղուկասյան				Գծագրի անվանումը
ՆԳՃ.		Խ. Գրիգորյան				Կտրվածքներ «1-1» - «3-3»; Մոնոլիտ էլեմենտների մասնագիր /ՄՇ-4/
Նախագծ.		Խ. Գրիգորյան				
Ստուգեց.		Ա. Ղուկասյան				

Փուլ	Թերթ	Թերթեր
ԱՆ	Կ-89	125

ì ² Ü ² ð Ê
VANARKH
ÂÀ Í ÀÐÕ

Միաձույկ շրջանակ /ՄՇ-5/

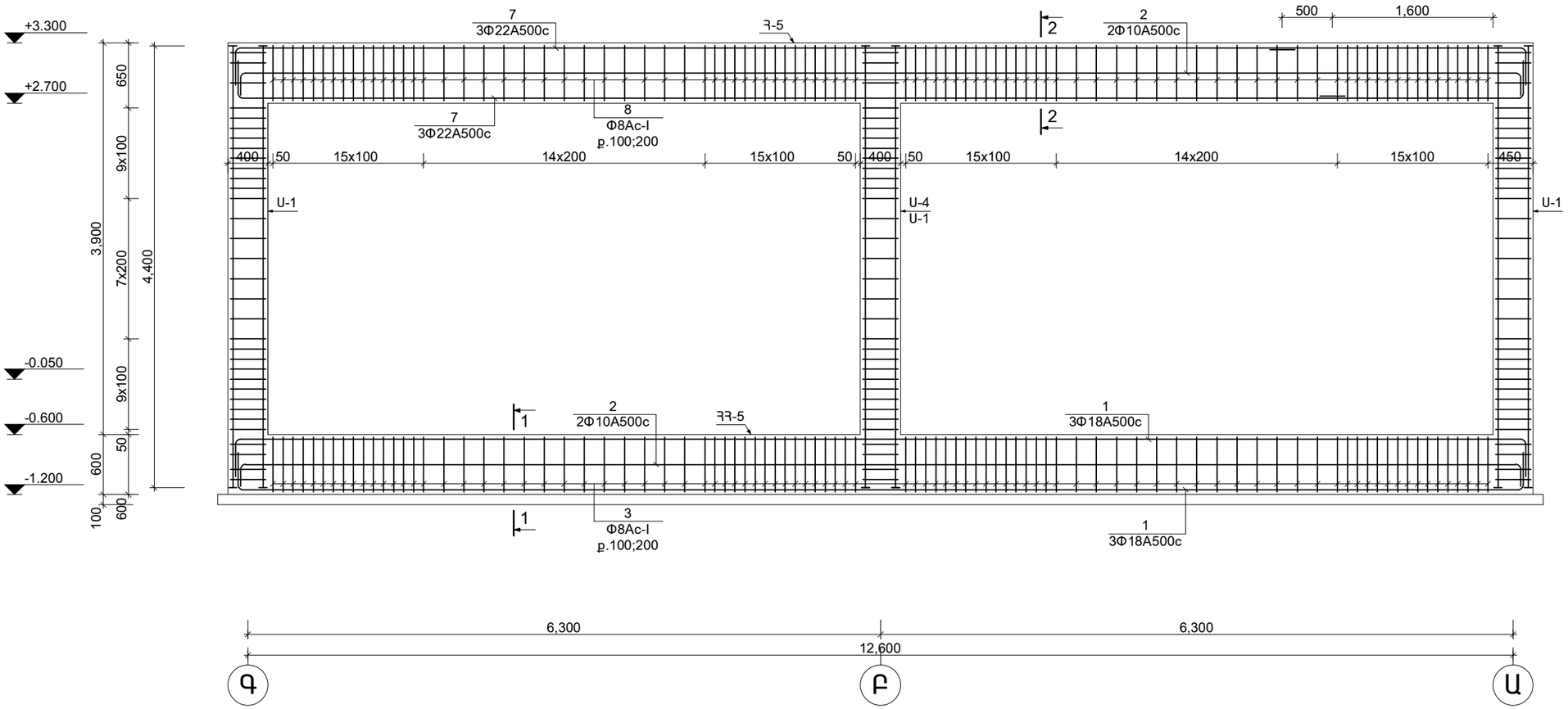

						Պատվիրատու՝ Ավշար համայնքի համայնքապետարքն			Հատոր՝ 2
						Նոր մանկապարտեզի կառուցում ՀՀ Արարատի մարզի Ավշար համայնք Մ. Մաշտոցի 27-27/1 հողամաս հասցեում			
ՓՈԽ.	ՄԱՍ. ՔԱՆ.	ԹԵՐԹ.	ՓԱՍ. №	ՍՏՈՐԱԳՐ.	ԱՄՍԱԹԻՎ	3-րդ մասնաշենք	ՓՈՒԼ	ԹԵՐԹ	ԹԵՐԹԵՐ
							ԱՆ	Կ-90	125
Ստուգեց.		Ա. Ղուկասյան				Գծագրի անվանումը			
ՆԳԵ.		Խ. Գրիգորյան				Միաձույլ շրջանակ /ՄՇ-5/	ì ² Ü ² ð Ê VANARKH ÂÀÍÀÐÕ		
Նախագծ.		Խ. Գրիգորյան							
Ստուգեց.		Ա. Ղուկասյան							

Կտրվածք 1-1

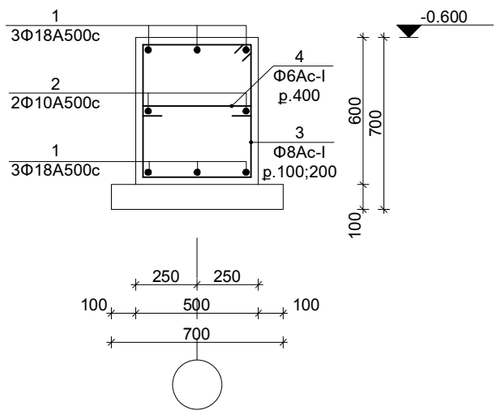

Կտրվածք 2-2

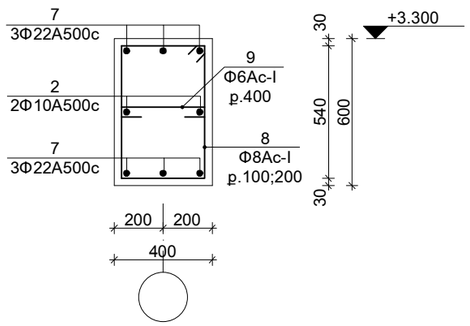

Տարրերի տեսքը

Դիրք	Էսկիզ	Դիրք	Էսկիզ
3.	540; 640; 540; 440; L=2160	8.	440; 640; 540; 340; L=1960
4.	440; 80; 80; L=600	10.	340; 80; 80; L=500

Մոնոլիտ էլեմենտների մասնագիր

/ՄՇ-5/

Դիրք	Նշանակում	Անվանումը		Քանակ /հատ/	Քաշը /կգ/	Ընդ. Քաշը /կգ/
		ՄՇ-5		**3**		
		ՀՀ-5		1		
1.	ԳՈՍՏ 52544 - 2006	Φ18A500c	∑L=13550	6	162.4	487.2
2.	---:---	Φ10A500c	∑L=13550	2	16.7	50.1
3.	---:---	Φ8A240-c	L=2160	90	76.8	230.4
4.	---:---	Φ6A240-c	L=600	32	4.3	12.9
5.	---:---	Φ18A500c	L=250	12	6.0	18.0
6.	---:---	Φ10A500c	L=140	6	0.52	1.56
		Նյութեր				
		Բետոն B20		3.54մ³		10.62մ³
		Հ-5		1		
7.	---:---	Φ22A500c	∑L=13550	6	243.0	729.0
2.	---:---	Φ10A500c	∑L=13550	2	16.7	50.1
8.	---:---	Φ8A240-c	L=1960	90	69.7	203.7
9.	---:---	Φ6A240-c	L=500	32	3.55	10.65
10.	---:---	Φ22A500c	L=300	12	10.8	32.4
6.	---:---	Φ10A500c	L=140	6	0.52	1.56
		Նյութեր				
		Բետոն B20		2.83մ³		8.5մ³

Ամրանի ծայրակցման հանգույց հեծաններում

Ա-Ա

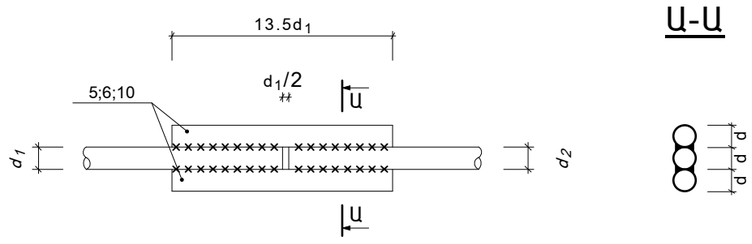

Փոխ.	Մաս. Քան.	Թերթ.	Փաստ. №	Ստորագր.	Ամսաթիվ	
Ստուգեց.		Ա. Ղուկասյան				
ՆԳՃ.		Խ. Գրիգորյան				
Նախագծ.		Խ. Գրիգորյան				
Ստուգեց.		Ա. Ղուկասյան				

Պատվիրատու՝ Ավշար համայնքի համայնքապետարքն — Հատոր՝ 2

Նոր մանկապարտեզի կառուցում ՀՀ Արարատի մարզի Ավշար համայնք
Մ. Մաշտոցի 27-27/1 հողամաս հասցեում

3-րդ մասնաշենք

Գծագրի անվանումը

Կտրվածքներ «1-1» - «2-2»;
Մոնոլիտ էլեմենտների մասնագիր
/ՄՇ-5/

Փուլ	Թերթ	Թերթեր
ԱՆ	Կ-91	125

ì ² Ü ² ð Ê
VANARKH
ÂÀ Í ÀÐÕ

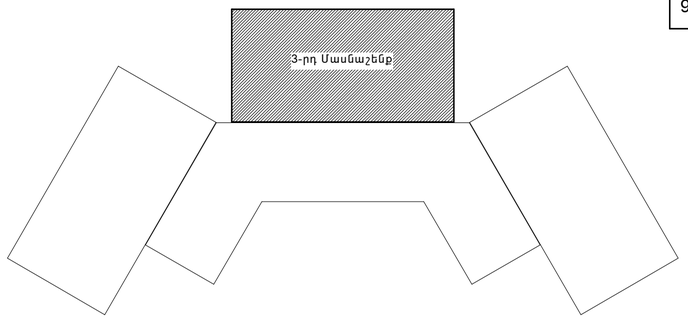

Առաջին հարկի ծածկի հատակագիծ

/Մ1:100/

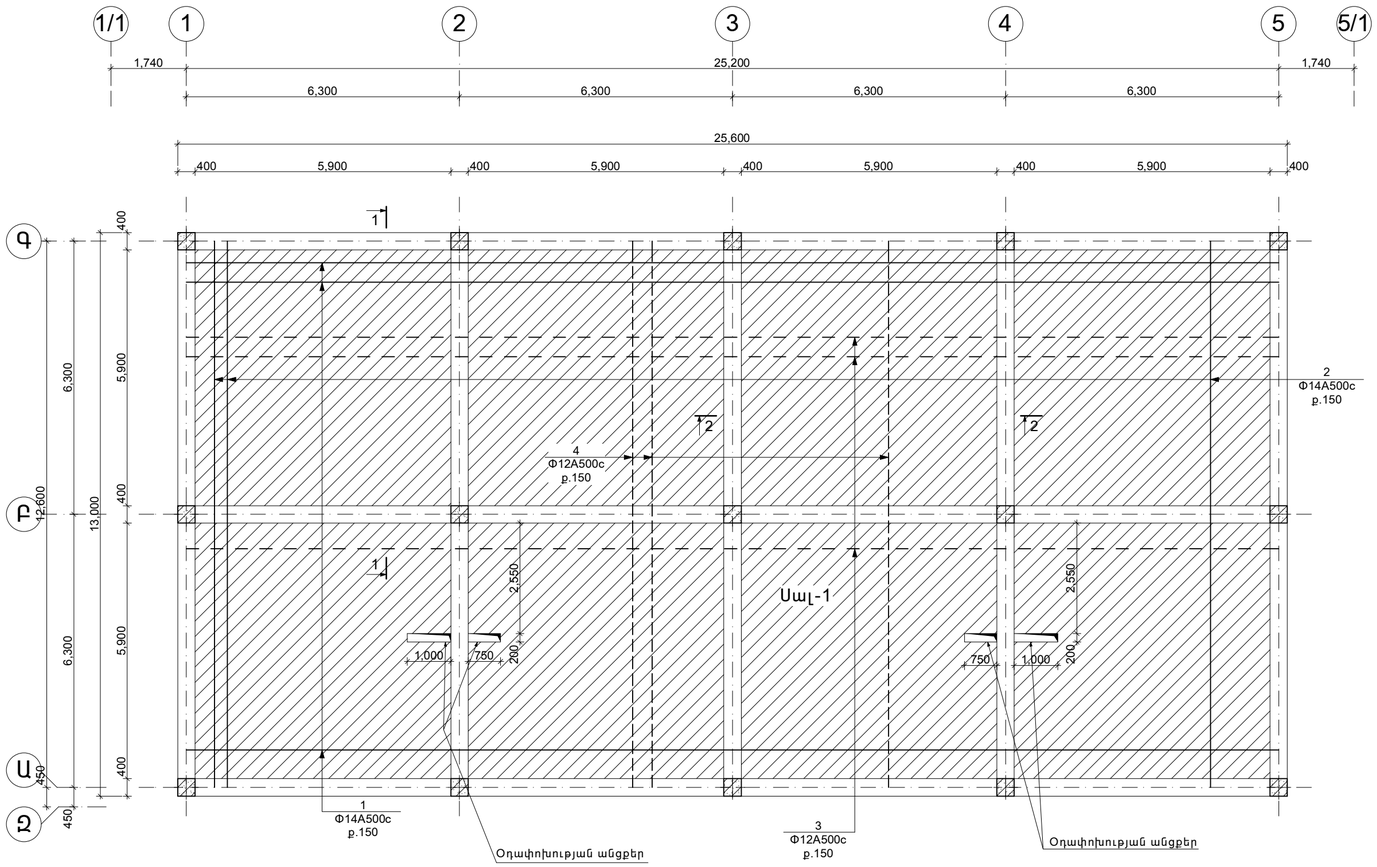

						Պատվիրատու՝ Ավշար համայնքի համայնքապետարան		Հատոր՝ 2	
						Նոր մանկապարտեզի կառուցում ՀՀ Արարատի մարզի Ավշար համայնք Մ. Աշտոցի 27-27/1 հողամաս հասցեում			
ՓՈԽ.	ՄԱՍ. ՔԱՆ.	ԹԵՐԹ.	ՓԱՍ. №	ՍՏՈՐԳՐ.	ԱՄՍԱԹԻՎ	3-րդ մասնաշենք	ՓՈՒԼ	ԹԵՐԹ	ԹԵՐԹԵՐ
Ստուգեց.		Ա. Ղուկասյան				Գծագրի անվանումը	ԱՆ	Կ-92	125
ՆԳԵ.		Խ. Գրիգորյան				Առաջին հարկի ծածկի հատակագիծ	ì ² Ü ² ð Ê VANARKH ÂÀ Í ÀÐÕ		
Նախագծ.		Խ. Գրիգորյան							
Ստուգեց.		Ա. Ղուկասյան							

Կտրվածք 1-1

/Մ1:25/

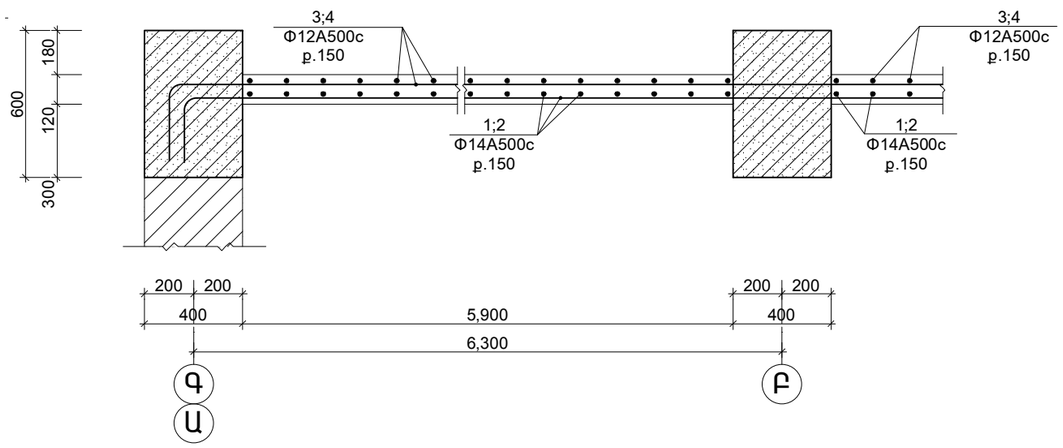

Կտրվածք 2-2

/Մ1:25/

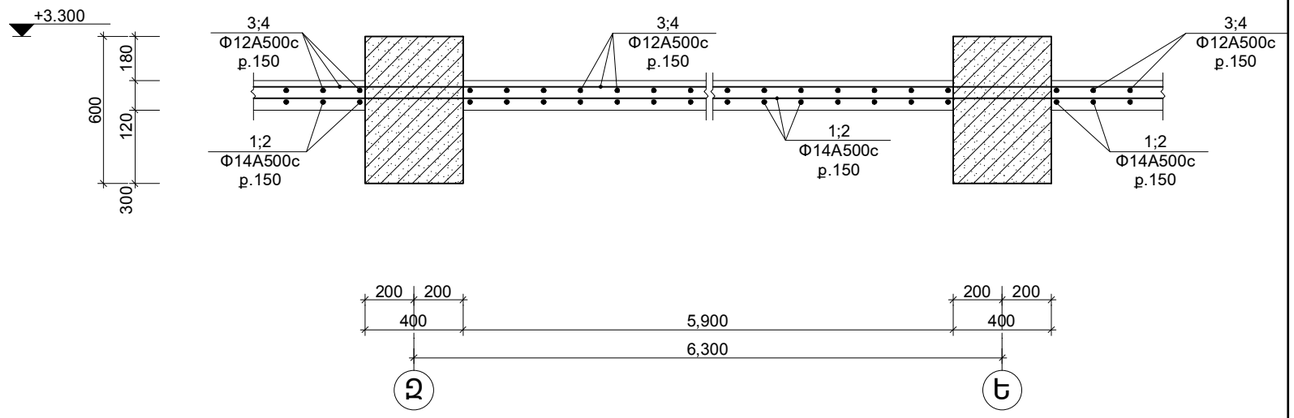

Միաձույլ էլեմենտների մասնագիր

ԴԻՐՔ	ՆՇԱՆԱԿՈՒՄԸ	ԱՆՎԱՆՈՒՄԸ	ՔԱՆԱԿ /հատ/	ՔԱՇԸ /կգ/
		Սալ-1	1	
1.	ԳՈՍՏ 52544-2006	Φ14A500c ∑L=26300	70	2224.0
2.	---:---	Φ14A500c ∑L=13300	140	2254.0
3.		Φ12A500c ∑L=26300	70	1635.0
4.		Φ12A500c ∑L=13300	140	1653.5
		Նյութեր		
		Բետոն B15	33.6մ³	33.6մ³

ՓՈԽ.	ՄԱՍ. ՔԱՆ.	ԹԵՐԹ.	ՓԱՍ. №	ՍՏՈՐԱԳՐ.	ԱՄՍԱԹԻՎ	
Ստուգեց.		Ա. Ղուկասյան				
ՆԳԵ.		Խ. Գրիգորյան				
Նախագծ.		Խ. Գրիգորյան				
Ստուգեց.		Ա. Ղուկասյան				

Պատվիրատու՝ Ավշար համայնքի համայնքապետարքն

Հատոր՝ 2

Նոր մանկապարտեզի կառուցում ՀՀ Արարատի մարզի Ավշար համայնք
Մ. Մաշտոցի 27-27/1 հողամաս հասցեում

3-րդ մասնաշենք

Գծագրի անվանումը

Ծածկի կտրվածքներ

ՓՈՒԼ	ԹԵՐԹ	ԹԵՐԹԵՐ
ԱՆ	Կ-93	125

ì ² Ü ² ð Ê
VANARKH
ÂÀ Í ÀÐÕ

Ծպեղի հատակագիծ

/U1:100/

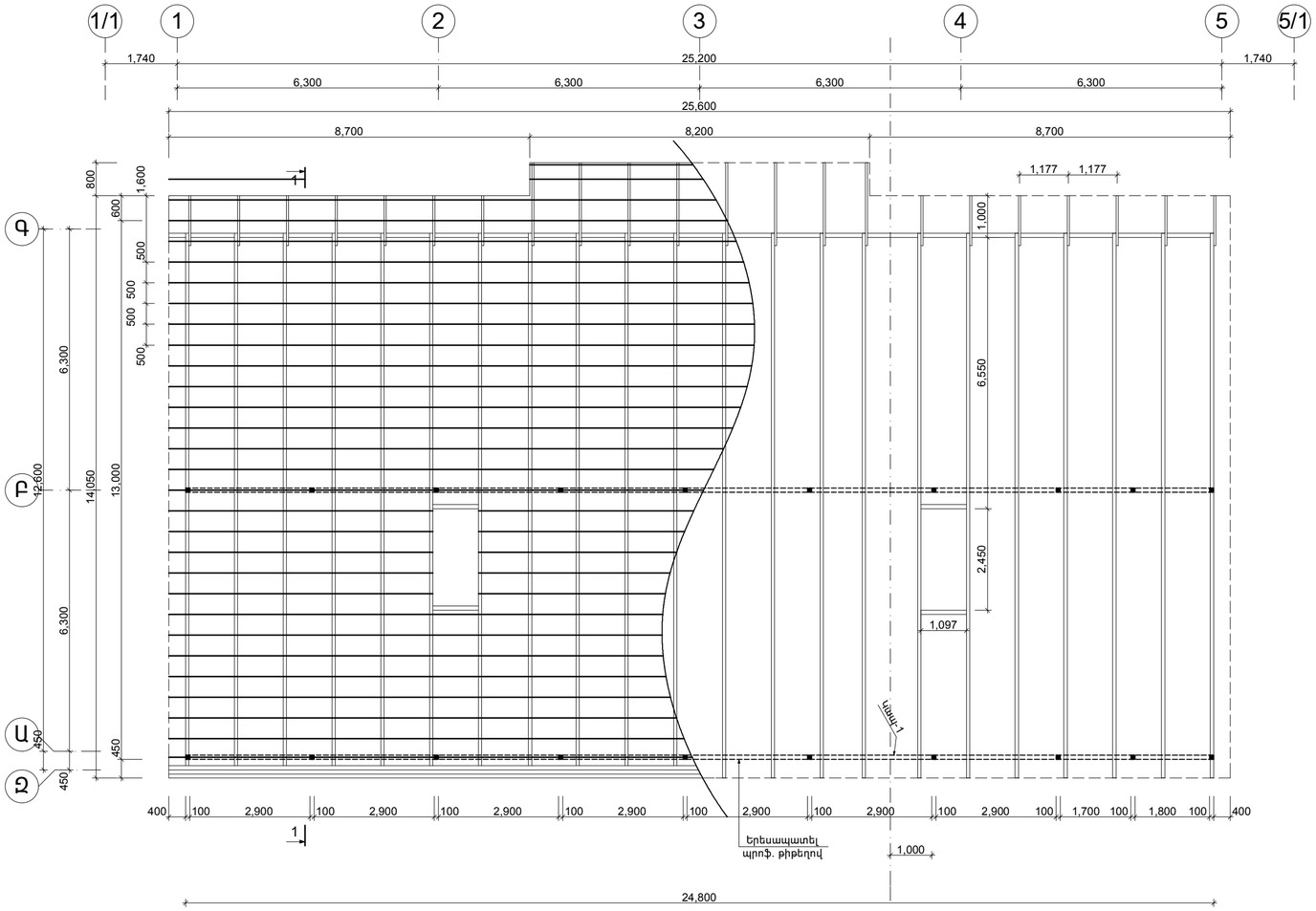

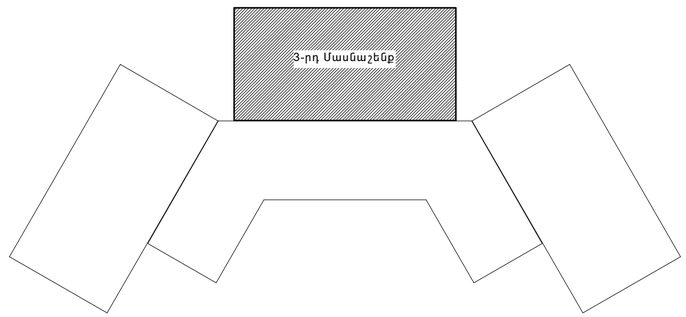

						Պատվիրատու՝ Ավշար համայնքի համայնքապետարքն			Հատոր՝ 2
						Նոր մանկապարտեզի կառուցում ՀՀ Արարատի մարզի Ավշար համայնք Մ. Մաշտոցի 27-27/1 հողամաս հասցեում			
ՓՈԽ.	ՄԱՍ. ՔԱՆ.	ԹԵՐԹ.	ՓԱՍ. №	ՍՏՈՐԱԳՐ.	ԱՄՍԱԹՎ	3-րդ մասնաշենք	ՓՈՒԼ	ԹԵՐԹ	ԹԵՐԹԵՐ
Ստուգեց.		Ա. Ղուկասյան					ԱՆ	Կ-94	125
ՆԳԵ.		Խ. Գրիգորյան				Գծագրի անվանումը			
Նախագծ.		Խ. Գրիգորյան				Ծպեղի հատակագիծ	ì ² Ü ² ð Ê VANARKH ÂÀ Í ÀÐÕ		
Ստուգեց.		Ա. Ղուկասյան							

Կտրվածք 1-1

/Մ 1:50/

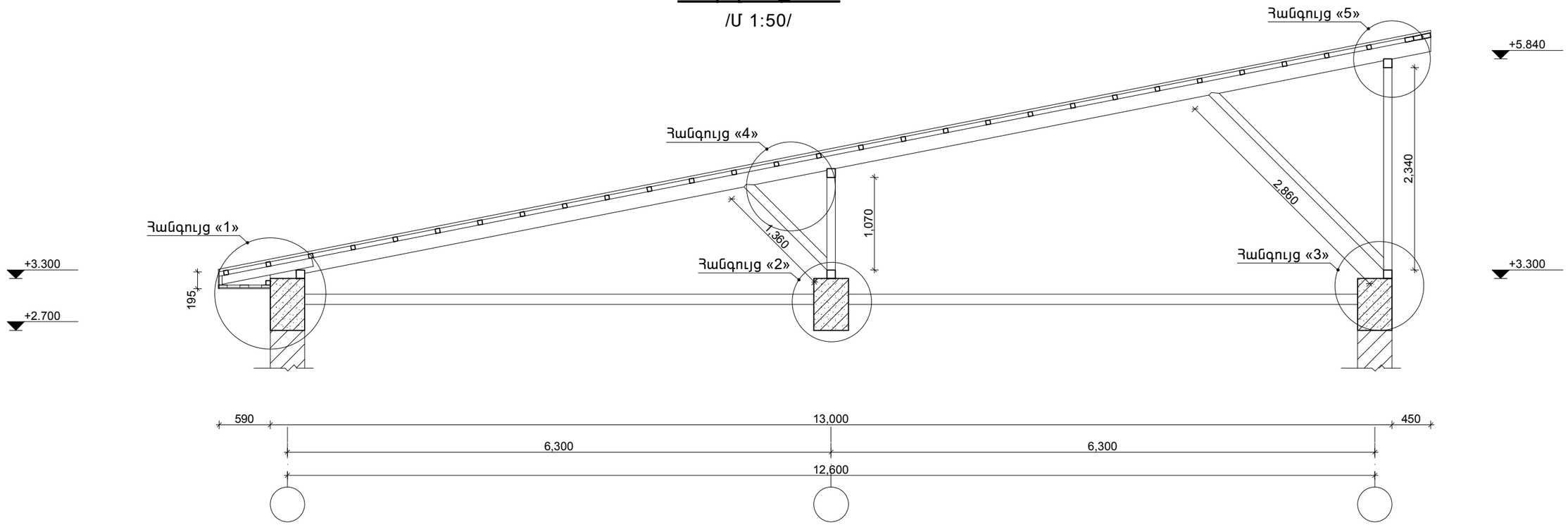

Կապ-1

/Մ 1:50/

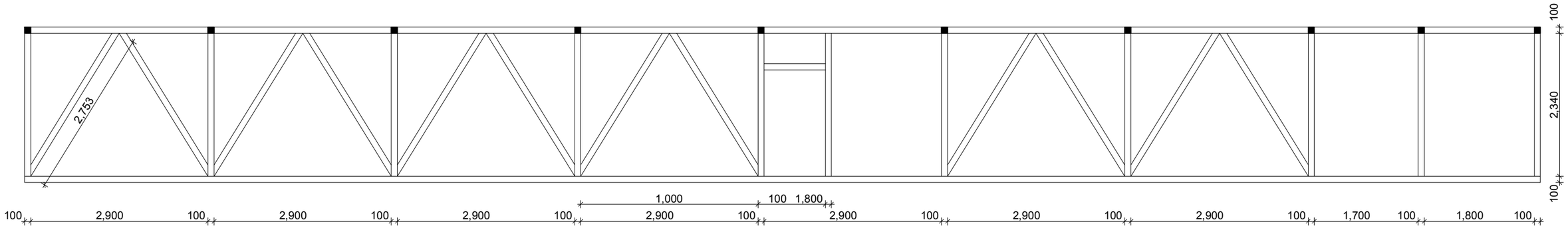

						Պատվիրատու՝ Ավշար համայնքի համայնքապետարքն			Հատոր՝ 2
						Նոր մանկապարտեզի կառուցում ՀՀ Արարատի մարզի Ավշար համայնք Մ. Մաշտոցի 27-27/1 հողամաս հասցեում			
ՓՈԽ.	ՄԱՍ. ՔԱՆ.	ԹԵՐԹ.	ՓԱՍ. №	ՍՏՈՐԱԳՐ.	ԱՄՍԱԹԻՎ	3-րդ մասնաշենք	ՓՈՒԼ	ԹԵՐԹ	ԹԵՐԹԵՐ
							ԱՆ	Կ-95	125
Ստուգեց.		Ա. Ղուկասյան				Գծագրի անվանումը			
ՆԳՃ.		Խ. Գրիգորյան				Ծպեղի կտրվածք 1-1	ì ² Ü ² ð Ê VANARKH ÂÀ Í ÀÐÕ		
Նախագծ.		Խ. Գրիգորյան							
Ստուգեց.		Ա. Ղուկասյան							

Հանգույց «1»

/Մ 1:25/

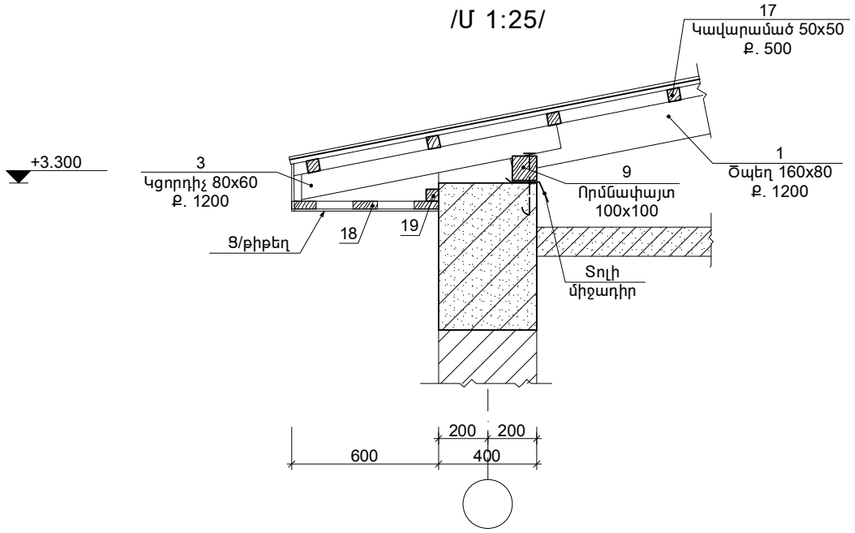

Հանգույց «2»

/Մ 1:25/

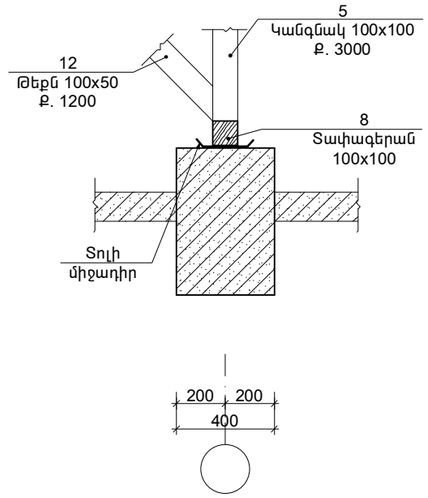

Հանգույց «3»

/Մ 1:25/

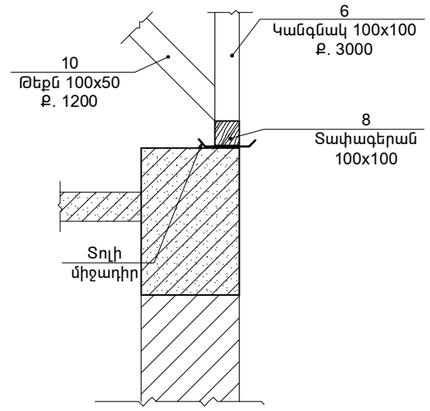

Հանգույց «4»

/Մ 1:25/

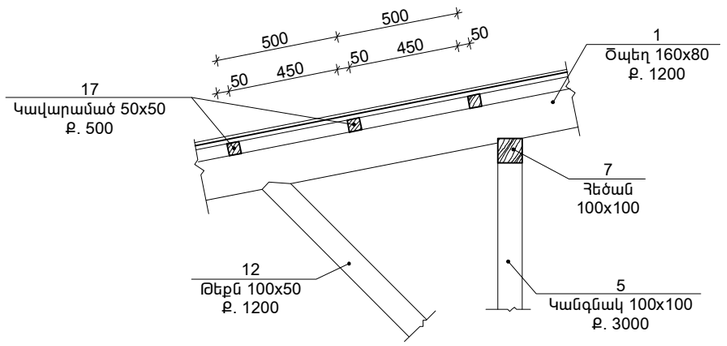

Հանգույց «5»

/Մ 1:25/

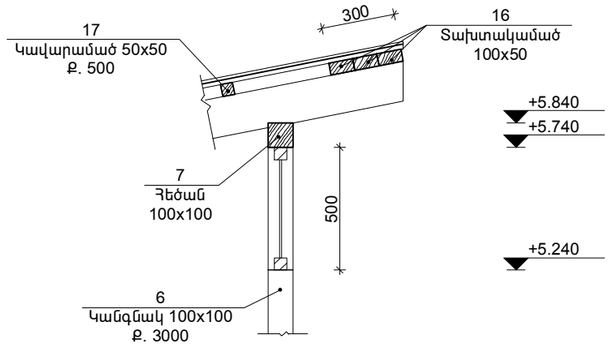

Ծպեղի երկարացման հանգույց

/Մ 1:25/

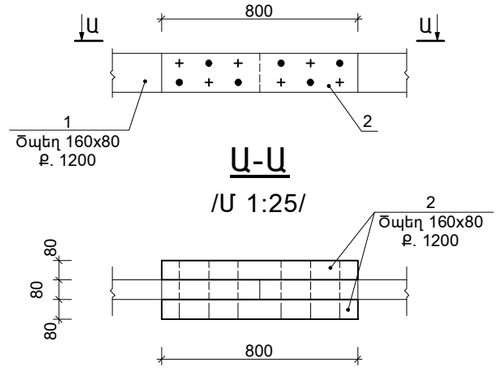

						Պատվիրատու՝ Ավշար համայնքի համայնքապետարքն		Հատոր՝ 2	
						Նոր մանկապարտեզի կառուցում ՀՀ Արարատի մարզի Ավշար համայնք Մ. Մաշտոցի 27-27/1 հողամաս հասցեում			
ՓՈԽ.	ՍԱՍ. ՔԱՆ.	ԹԵՐԹ.	ՓԱՍ. №	ՍՏՈՐԱԳՐ.	ԱՄՍԱԹԻՎ	3-րդ մասնաշենք	ՓՈՒԼ	ԹԵՐԹ	ԹԵՐԹԵՐ
							ԱՆ	Կ-96	125
Ստուգեց.		Ա. Ղուկասյան				Գծագրի անվանումը			
ՆԳՇ.		Խ. Գրիգորյան				Ծպեղի հանգույցներ	ì ² Ü ² ð Ê VANARKH ÂÀÍÀÐÕ		
Նախագծ.		Խ. Գրիգորյան							
Ստուգեց.		Ա. Ղուկասյան							

ՓԱՅՏԵ ԷԼԵՄԵՆՏՆԵՐԻ ՄԱՍՆԱԳԻՐ

ԴԻՐՔ	ԱՆՎԱՆՈՒՄ	ԿՏՐՎԱԾՔ /hxbՄՄ/	ԵՐԿԱՐՈՒԹՅՈՒՆ /Մ/	ՔԱՆԱԿ /ՀԱՏ/	ԾԱՎԱԼ /Մ³/
1.	Ծպեղ	160x80	13.45	22	3.74
2.	Ծպեղ /կցամաս/	160x80	0.8	44	0.45
3.	Կցորդիչ	100x50	1.9	8	0.076
4.	Կցորդիչ	100x50	1.1	14	0.077
5.	Կանգնակ	100x100	1.1	10	0.11
6.	Կանգնակ	100x100	2.35	13	0.3
7.	Հեծան	100x100	24.8	2	0.5
8.	Տափագերան	100x100	24.8	2	0.5
9.	Որմնափայտ	100x100	24.8	1	0.25
10.	Թեքան	100x50	2.86	22	0.31
11.	Թեքան	100x50	2.75	10	0.14
12.	Թեքան	100x50	1.36	22	0.15
13.	Չորսու	100x100	1.0	2	0.02
14.	Տախտակներ / պիպ /	100x50	24.8	3	0.4
17.	Կավարամած	50x50	24.8	28	1.74
	Կավարամած	50x50	8.2	2	0.04
	Ընդհանուր				**8.8 մ³**
	Ընդամենը	Կմախք			**7.02 մ³**
		Կավարամած			**1.78 մ³**
Տանքի դուրս եկած հատված					
18.	Չորսու	50x50	24.8	1	0.062
19.	Տախտակ	100x25	24.8	3	0.2
	Տախտակ	100x25	8.2	4	0.08
	Ընդհանուր				**0.34 մ³**

ՏԱՆԻՔԻ ՆՅՈՒԹԵՐԻ ՄԱՍՆԱԳԻՐ

1. Տանիքի ծածկույթ /գպրոֆ թիթեղ 0.50մմ/ -392.0մ²
2. Տանիքի փայտե էլեմենտների հրդեհապաշտպանում հրակայունլուծույթով -8.8մ³
   Նույնը՝ կավարամածի -392.0մ²
3. Տանիքի դուրս եկած մասի երեսապատում / գ/թիթեղ / -28.0մ²
4. Ճակատային մասի երեսապատում / պրոֆ թիթեղ / -15.4մ²
5. Ջեղնալուսամուտ -2 հատ
6. Ջեղնալուսամուտի կողային մասի թիթեղ -5.0մ²
7. Գոլորշամեկուսիչ / պոլիէթիլենե թաղանթ / -308.0մ²
8. Ջերմամեկուսիչ / խարամ 140մմ / -39.0մ³

ՓՈԽ.	ՄԱՍ. ՔԱՆ.	ԹԵՐԹ.	ՓԱՍ. №	ՍՏՈՐԱԳՐ.	ԱՄՍԱԹԻՎ	
Ստուգեց.		Ա. Ղուկասյան				
ՆԳԵ.		Խ. Գրիգորյան				
Նախագծ.		Խ. Գրիգորյան				
Ստուգեց.		Ա. Ղուկասյան				

Պատվիրատու՝ Ավշար համայնքի համայնքապետարքն

Հատոր՝ 2

Նոր մանկապարտեզի կառուցում ՀՀ Արարատի մարզի Ավշար համայնք
Մ. Մաշտոցի 27-27/1 հողամաս հասցեում

3-րդ մասնաշենք

ՓՈՒԼ	ԹԵՐԹ	ԹԵՐԹԵՐ
ԱՆ	Կ-97	125

Գծագրի անվանումը

Փայտե էլեմենտների մասնագիր

ì ² Ü ² ð Ê
VANARKH
ÂÀ Í ÀÐÕ

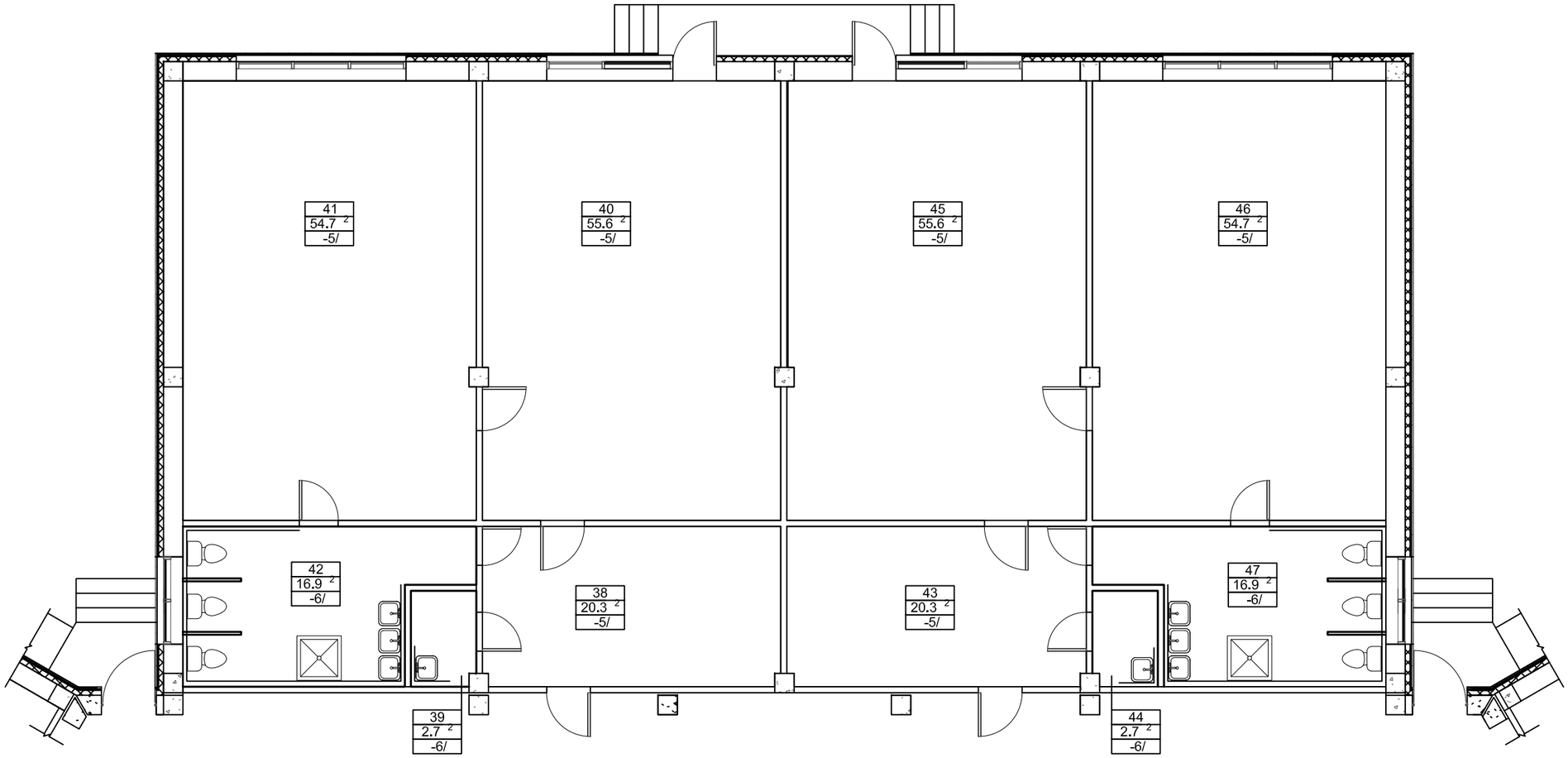

Գիպսաստվարաթղթի միջնորմների կառուցման ծավալների մասնագիր

թիվ	Աշխատանքի անվանումը	չ/մ	քանակը	ծանոթ.
1	2	3	4	5
	թիվ 3 մասնաշենք			
1	Գիպսաստվարաթուղթ ջրակայուն 12.5 մմ	մ²	153.2	
2	Գիպսաստվարաթուղթ 12.5 մմ	մ²	365.0	
3	կանգնակներ ցինկապատ մետաղական պրոֆիլից ПС 100 × 50	մ	518.2	
4	կանգնակներ ցինկապատ մետաղական պրոֆիլից UA 100 ×40 ×2	մ	60.0	
5	ուղղորդող ցինկապատ մետաղական պրոֆիլ ПН 100 × 40	մ	362.8	
6	անկյունային պաշտպանիչ պրոֆիլ 31 × 31	մ	6.0	
7	կարանների ամրացման ժապավեն	մ	1140.0	
8	խցակ (дюбель-гвоздь) 70 × 6	հատ	830.0	
9	պտուտակ (шуруп) 25 × 3.5	հատ	15028.0	

հաստ գծով ընդգծված են միայն միջնորմների ջրակայուն գիպսաստվարաթղթի դիրքը

						ՊԱՏՎԻՐԱՏՈՒ՝ Ավշար համայնքի համայնքապետարան		ՀԱՏՈՐ՝ 1	
						Նոր մանկապարտեզի կառուցում ՀՀ Արարատի մարզ Ավշար համայնք Մ. Մաշտոցի 27-27/1 հողամաս հասցեում			
ՓՈՓ.	ՄԱՍ. ՔԱՆ.	ԹԵՐԹ	ՓԱՍՏԱԹ.Ն	ՍՏՈՐԱԳՐ.	ԱՄՍԱԹԻՎ		ՓՈՒԼ	ԹԵՐԹ	ԹԵՐԹԵՐ
							ԱՆ	Կ-98	125
Ստուգեց՝		Ա.Ղուկասյան				ԳԾԱԳՐԻ ԱՆՎԱՆՈՒՄԸ			
ՆԳՃ		Խ.Գրիգորյան				միջնորմների ջրակայուն գիպսաստվարաթղթի դիրքը հատակագծում / մասնաշենք -3/	ՎԱՆԱՐԽ VANARKH ВАНАРХ		
Նախագծ.		Խ.Գրիգորյան							
Ստուգեց՝		Ա.Ղուկասյան							

Հիմքի հատակագիծ

/Մ1:100/

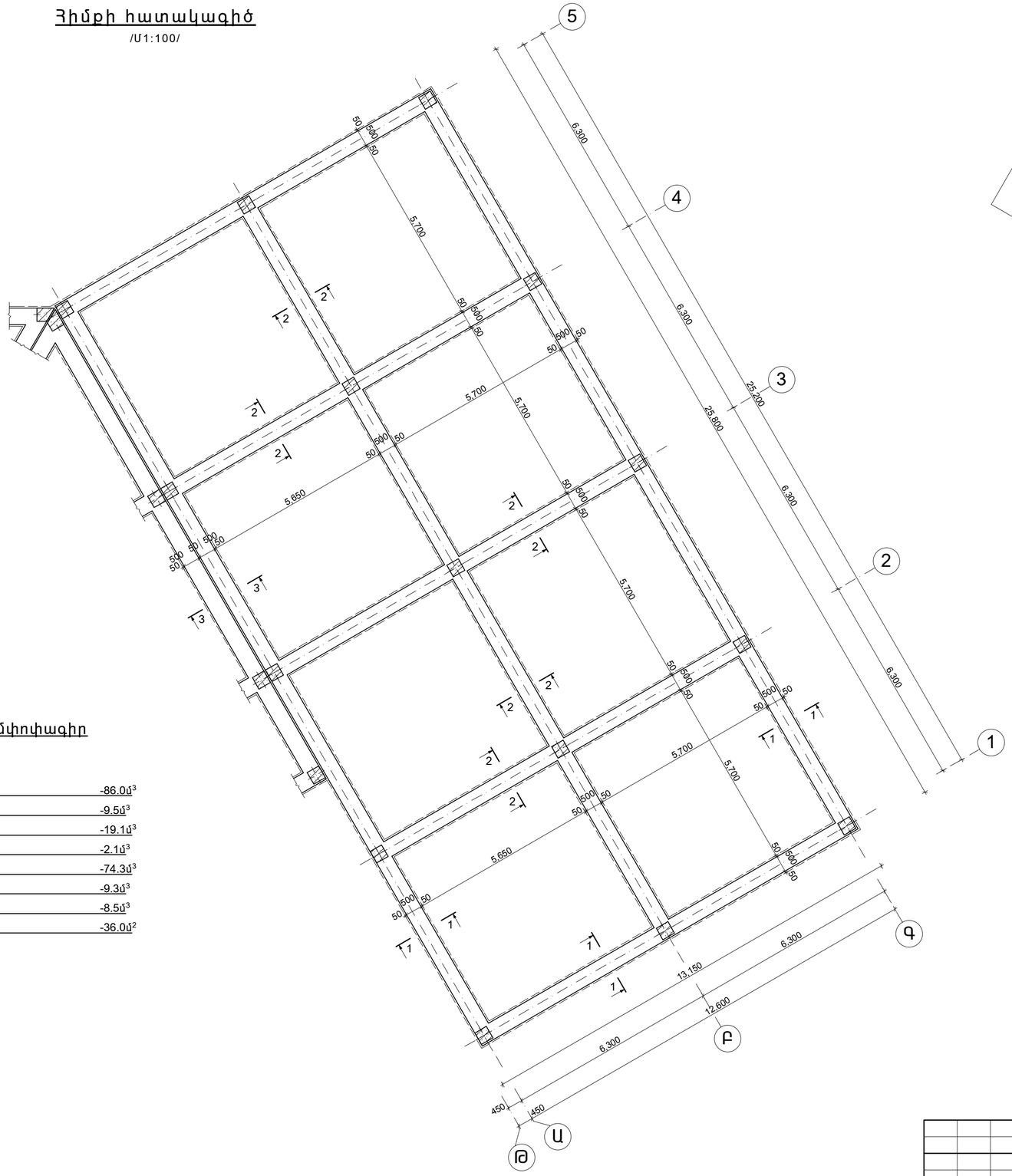

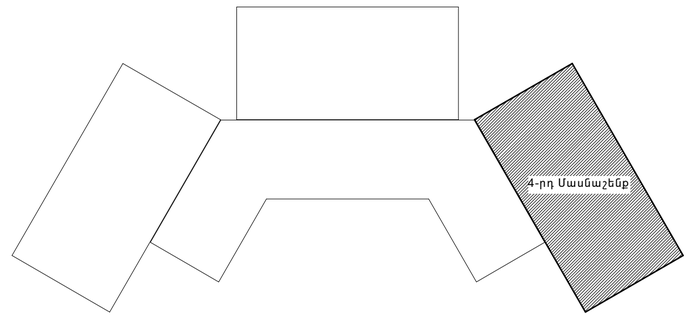

Հողային աշխատանքների ամփոփագիր

1. 3-րդ կարգի բնահողի մշակում էքսկավատորով	-86.0մ^3
2. Նույնը ձեռքով	-9.5մ^3
3. 2-րդ կարգի բնահողի հետ լիցք մեխանիզմով	-19.1մ^3
4. Նույնը ձեռքով	-2.1մ^3
5. Ավելորդ բնահողի տեղափոխում ա/ինքնաթափով	-74.3մ^3
6. Խճի նախաշերտի կառուցում	-9.3մ^3
7. Բետոնե նախաշերտի կառուցում	-8.5մ^3
8. Ուղղահայաց հիդրոմեկուսացում	-36.0մ^2

						Պատվիրատու՝ Ավշար համայնքի համայնքապետարան			Հատոր՝ 2
						Նոր մանկապարտեզի կառուցում ՀՀ Արարատի մարզի Ավշար համայնք Մ. Մաշտոցի 27-27/1 հողամաս հասցեում			
ՓՈԽ.	ՄԱՍ. ՔԱՆ.	ԹԵՐԹ.	ՓԱՍ. №	ՍՏՈՐԱԳՐ.	ԱՄՍԱԹՎ	4-րդ մասնաշենք	ՓՈՒԼ	ԹԵՐԹ	ԹԵՐԹԵՐ
							ԱՆ	Կ-99	125
Ստուգեց.		Ա. Ղուկասյան				Գծագրի անվանումը			
ՆԳՆ.		Խ. Գրիգորյան				Հիմքի հատակագիծ	ì ² Ü ² ð Ê VANARKH ÂÀ Í ÀÐÕ		
Նախագծ.		Խ. Գրիգորյան							
Ստուգեց.		Ա. Ղուկասյան							

Կտրվածք 1-1

/Մ1:25/

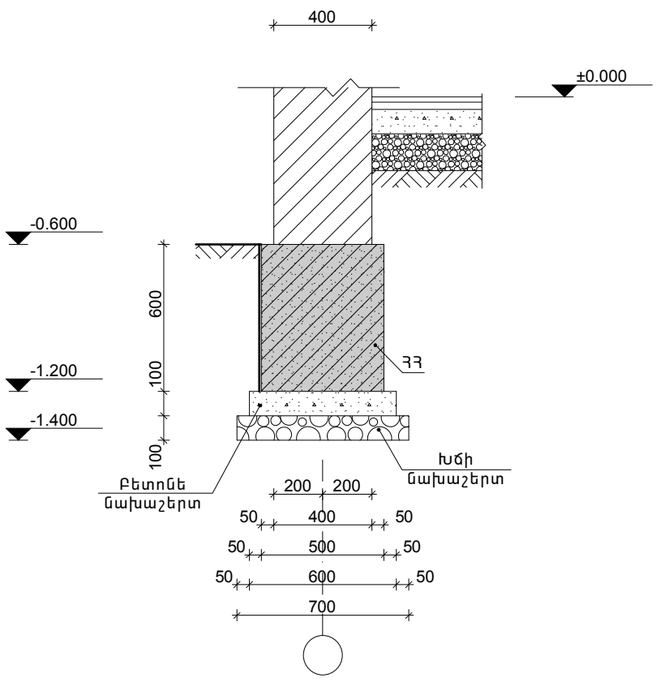

Կտրվածք 2-2

/Մ1:25/

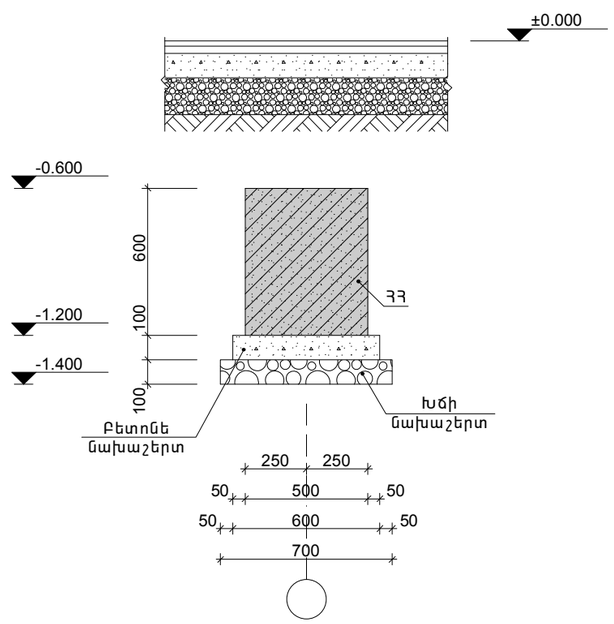

Կտրվածք 3-3

/Մ1:25/

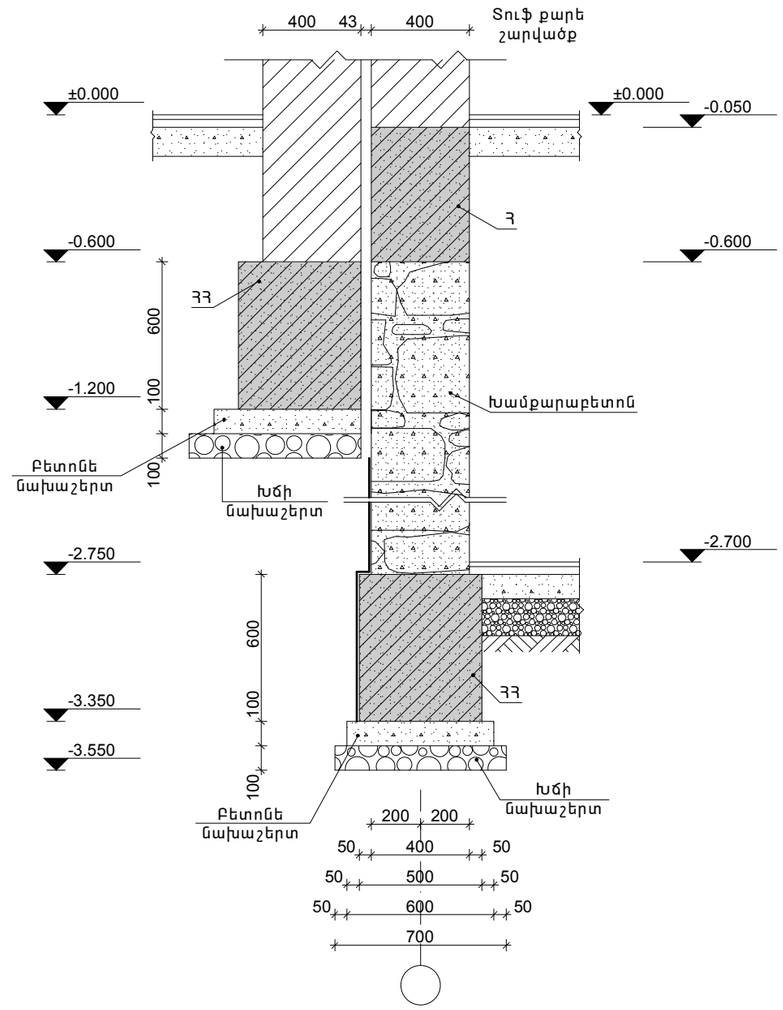

						Պատվիրատու՝ Ավշար համայնքի համայնքապետարքն			Հատոր՝ 2
						Նոր մանկապարտեզի կառուցում ՀՀ Արարատի մարզի Ավշար համայնք Մ. Մաշտոցի 27-27/1 հողամաս հասցեում			
ՓՈԽ.	ՄԱՍ. ՔԱՆ.	ԹԵՐԹ.	ՓԱՍ. №	ՍՏՈՐԱԳՐ.	ԱՄՍԱԹԻՎ	4-րդ մասնաշենք	ՓՈՒԼ	ԹԵՐԹ	ԹԵՐԹԵՐ
Ստուգեց.		Ա. Ղուկասյան				Գծագրի անվանումը	ԱՆ	Կ-100	125
ՆԳԵ.		Խ. Գրիգորյան				Հիմքի կտրվածքներ «1-1» - «3-3»	ì ² Ü ² ð Ê VANARKH ÂÀÍ ÀÐÕ		
Նախագծ.		Խ. Գրիգորյան							
Ստուգեց.		Ա. Ղուկասյան							

Շրջանակների մակնշման հատակագիծ

/Մ1:100/

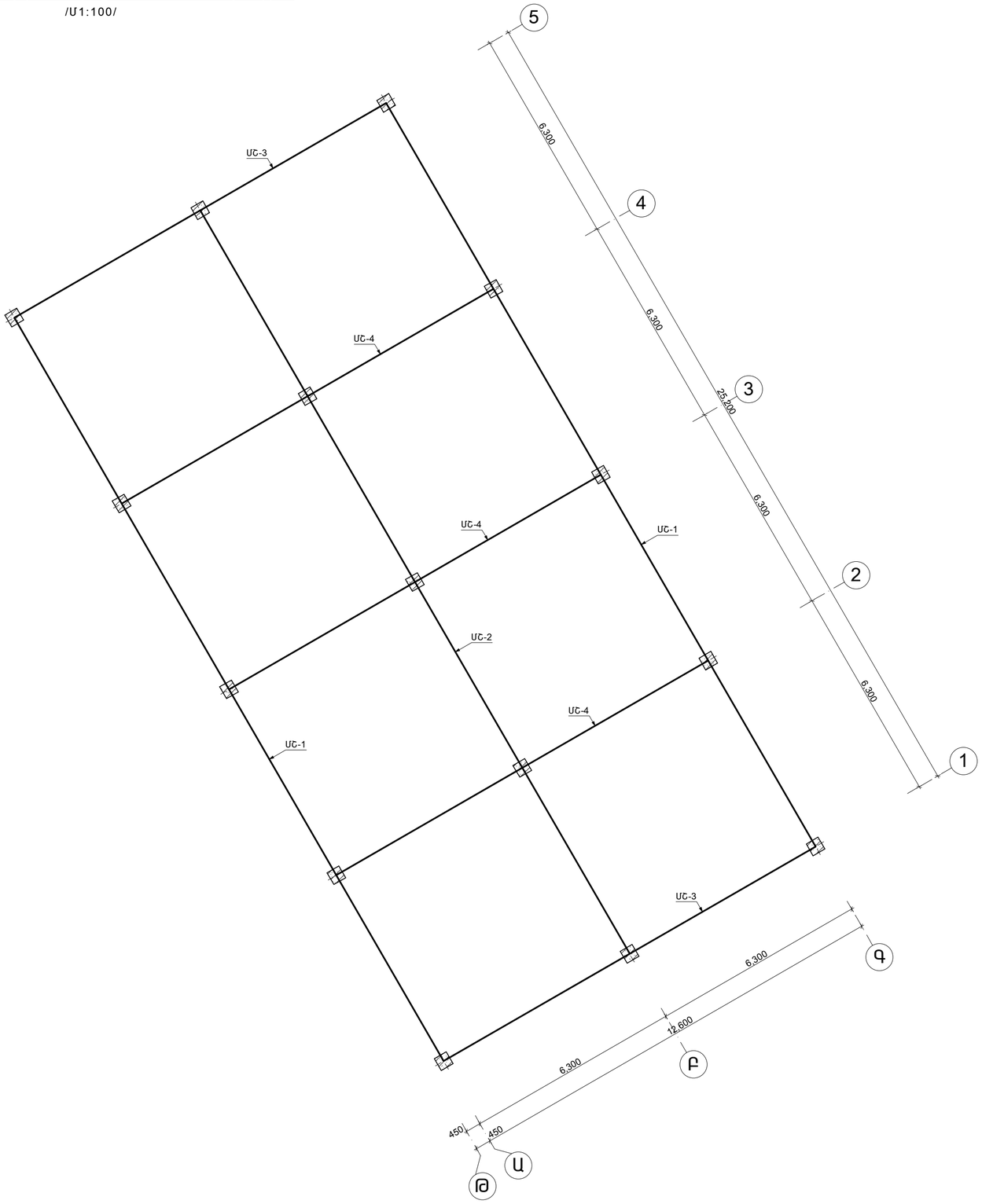

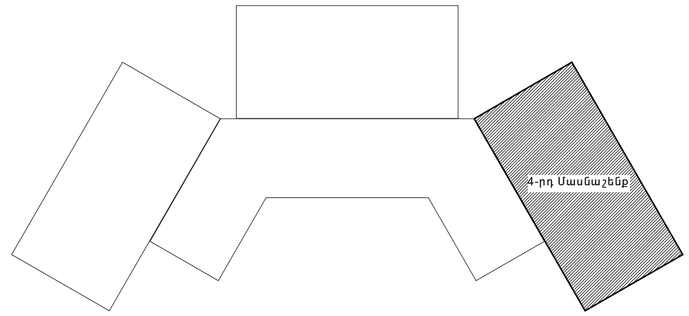

						Պատվիրատու՝ Ավշար համայնքի համայնքապետարքն		Հատոր՝ 2	
						Նոր մանկապարտեզի կառուցում ՀՀ Արարատի մարզի Ավշար համայնք Մ. Մաշտոցի 27-27/1 հողամաս հասցեում			
ՓՈԽ.	ԱԱՍ. ՔԱՆ.	ԹԵՐԹ.	ՓԱՍ. №	ՍՏՈՐԳՐ.	ԱՍՍԱՁԻԿ	4-րդ մասնաշենք	ՓՈՒԼ	ԹԵՐԹ	ԹԵՐԹԵՐ
							ԱՆ	Կ-101	125
Ստուգեց.		Ա. Ղուկասյան				Գծագրի անվանումը			
ՆԳԵ.		Խ. Գրիգորյան				Շրջանակների մակնշման հատակագիծ	ì ² Ü ² ð Ê VANARKH ÂÀ Í ÀÐÕ		
Նախագծ.		Խ. Գրիգորյան							
Ստուգեց.		Ա. Ղուկասյան							

Միաձույլ շրջանակ /ՄՇ-1/

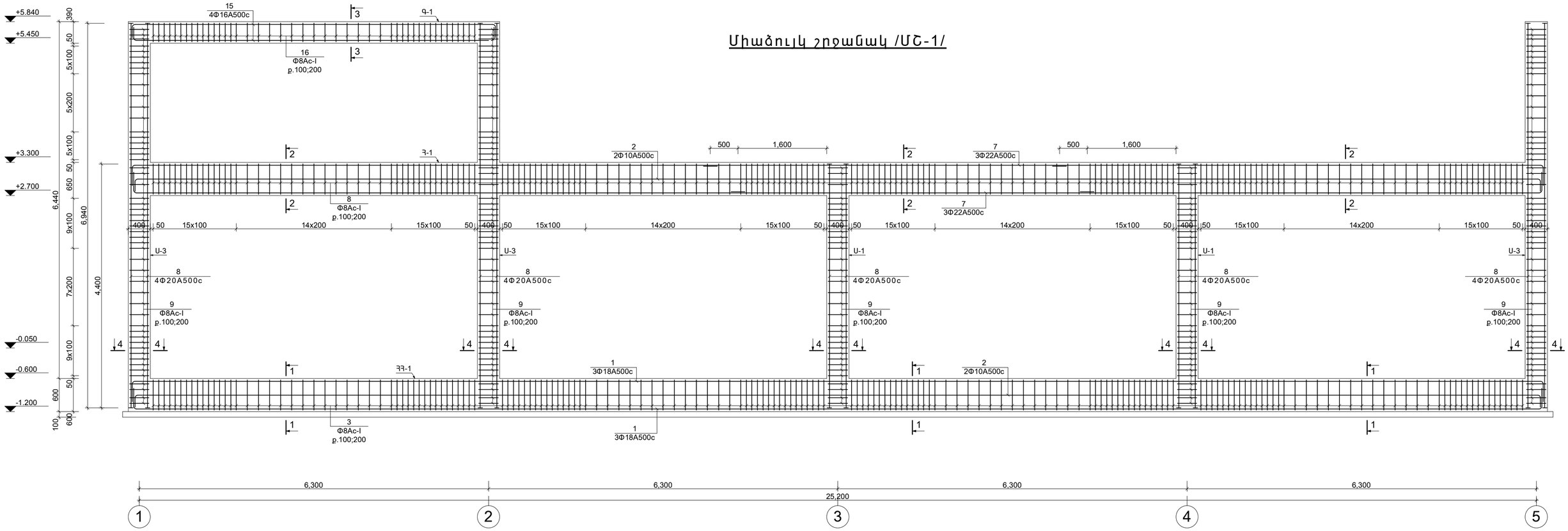

						Պատվիրատու՝ Ավշար համայնքի համայնքապետարքն	Հատոր՝ 2
						Նոր մանկապարտեզի կառուցում ՀՀ Արարատի մարզի Ավշար համայնք Մ. Մաշտոցի 27-27/1 հողամաս հասցեում	
ՓՈԽ.	ՄԱՍ. ՔԱՆ.	ԹԵՐԹ.	ՓԱՍ. №	ՍՏՈՐԿԳՐ.	ԱՄՍԱԹԻՎ	4-րդ մասնաշենք	ՓՈՒԼ ԹԵՐԹ ԹԵՐԹԵՐ
							ԱՆ Կ-102 125
Ստուգեց.		Ա. Ղուկասյան				Գծագրի անվանումը	
ՆԳՆ.		Խ. Գրիգորյան				Միաձույլ շրջանակ /ՄՇ-1/	ì²Ü²ðÊ VANARKH ÂÀÍÀÐÕ
Նախագծ.		Խ. Գրիգորյան					
Ստուգեց.		Ա. Ղուկասյան					

Կտրվածք 1-1

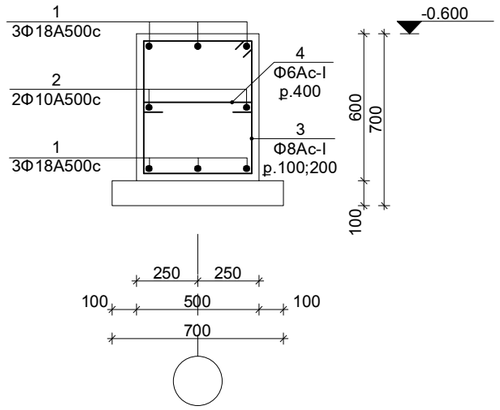

Կտրվածք 2-2

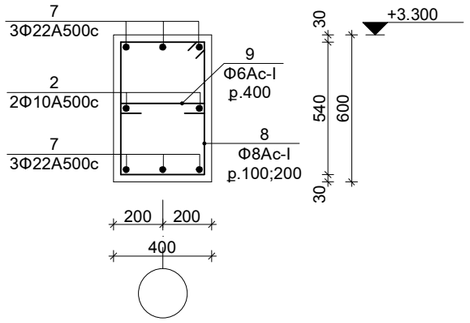

Կտրվածք 3-3

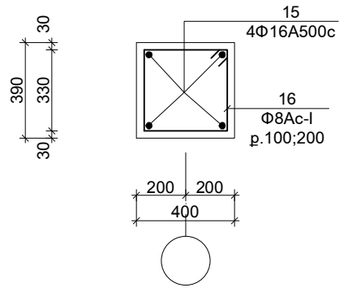

Կտրվածք 4-4

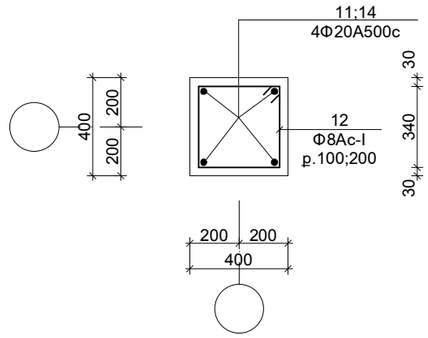

Ամրանի ծայրակցման հանգույց հեծաններում

Ա-Ա

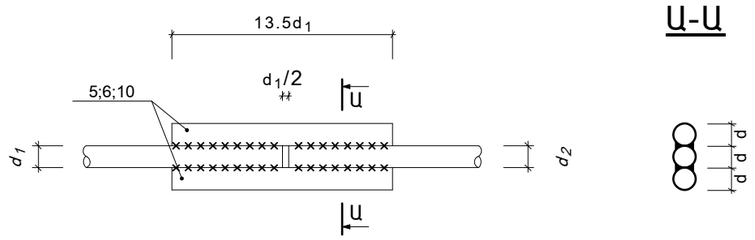

						Պատվիրատու՝ Ավշար համայնքի համայնքապետարքն		Հատոր՝ 2	
						Նոր մանկապարտեզի կառուցում ՀՀ Արարատի մարզի Ավշար համայնք Մ. Մաշտոցի 27-27/1 հողամաս հասցեում			
ՓՈԽ.	ՄԱՍ. ՔԱՆ.	ԹԵՐԹ.	ՓԱՍ. №	ՍՏՈՐԱԳՐ.	ԱՄՍԱԹԻՎ	4-րդ մասնաշենք	ՓՈՒԼ	ԹԵՐԹ	ԹԵՐԹԵՐ
							ԱՆ	Կ-103	125
Ստուգեց.		Ա. Ղուկասյան				Գծագրի անվանումը			
ՆԳՇ.		Խ. Գրիգորյան				Կտրվածքներ «1-1» - «4-4» /ՄՇ-1/	ì ² Ü ² ð Ê VANARKH ÂÀÍÀÐÕ		
Նախագծ.		Խ. Գրիգորյան							
Ստուգեց.		Ա. Ղուկասյան							

Մոնոլիտ էլեմենտների մասնագիր
/ՄԾ-1/

Դիրք	Նշանակում	Անվանումը	Քանակ /հատ/	Քաշը /կգ/	Ընդ. Քաշը /կգ/
		ՄԾ-1	**1**		
		ՀՀ-1	1		
1.	ԳՈՍ 52544 - 2006	Φ18A500c ∑L=26150	6	313.5	313.5
2.	---:---	Φ10A500c ∑L=26150	2	32.3	32.3
3.	---:---	Φ8A240-c L=2160	180	153.6	153.6
4.	---:---	Φ6A240-c L=600	64	8.5	8.5
5.	---:---	Φ18A500c L=250	24	12.0	12.0
6.	---:---	Φ10A500c L=140	12	1.05	1.05
		Նյութեր			
		Բետոն B20	7.7մ³		7.7մ³
		Հ-1	1		
7.	---:---	Φ22A500c ∑L=26150	6	468.8	468.8
2.	---:---	Φ10A500c ∑L=26150	2	32.3	32.3
8.	---:---	Φ8A240-c L=1960	180	139.3	139.3
9.	---:---	Φ6A240-c L=500	64	7.1	7.1
10.	---:---	Φ22A500c L=300	24	21.6	21.6
6.	---:---	Φ10A500c L=140	12	1.05	1.05
		Նյութեր			
		Բետոն B20	5.7մ³		5.7մ³
		Ս-1	2		
11.	---:---	Φ20A500c L=4400	4	43.4	86,8
12.	---:---	Φ8A240-c L=1560	33	20.3	40,6
13.	---:---	b=18 80x80	8	7.2	14,4
		Նյութեր			
		Բետոն B20	0.62մ³		1.24մ³
		Ս-3	3		
14.	---:---	Φ20A500c L=6940	4	68.4	205.2
12.	---:---	Φ8A240-c L=1560	52	32.0	96.0
13.	---:---	b=18 80x80	8	7.2	21.6
		Նյութեր			
		Բետոն B20	1.12մ³		3.36մ³
		Գ-1	1		
15.	---:---	Φ16A500c L=7000	4	44.2	44.2
16.	---:---	Φ8A240-c L=1540	45	27.4	27.4
		Նյութեր			
		Բետոն B20	0.9մ³		0.9մ³

Տարրերի տեսքը

Դիրք	Էսկիզ	Դիրք	Էսկիզ
3.	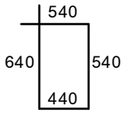 L=2160	**12.**	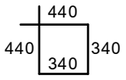 L=1560
4.	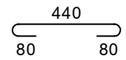 L=600	**13.**	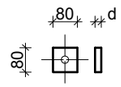
8.	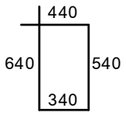 L=1960	**16.**	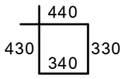 L=1540
10.	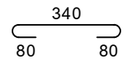 L=500		

						Պատվիրատու՝ Ավշար համայնքի համայնքապետարքն		Հատոր՝ 2	
						Նոր մանկապարտեզի կառուցում ՀՀ Արարատի մարզի Ավշար համայնք Մ. Մաշտոցի 27-27/1 հողամաս հասցեում			
ՓՈԽ.	ՄԱՍ. ՔԱՆ.	ԹԵՐԹ.	ՓԱՍ. №	ՍՏՈՐԱԳՐ.	ԱՄՍԱԹԻՎ	4-րդ մասնաշենք	ՓՈՒԼ	ԹԵՐԹ	ԹԵՐԹԵՐ
							ԱՆ	Կ-104	125
Ստուգեց.		Ա. Ղուկասյան				Գծագրի անվանումը			
ՆԳՃ.		Խ. Գրիգորյան				Մոնոլիտ էլեմենտների մասնագիր /ՄԾ-1/	ì ² Ü ² ð Ê VANARKH ÂÀ Í ÀÐÕ		
Նախագծ.		Խ. Գրիգորյան							
Ստուգեց.		Ա. Ղուկասյան							

Միաձույկ շրջանակ /ՄՇ-2/

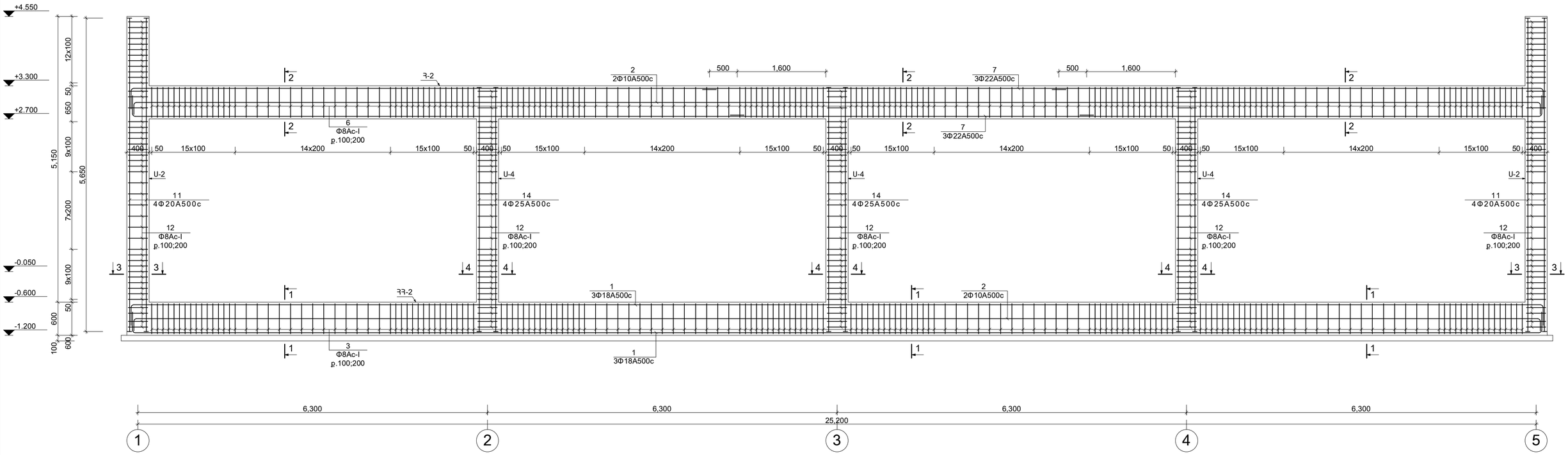

						Պատվիրատու՝ Ավշար համայնքի համայնքապետարքն		Հատոր՝ 2	
						Նոր մանկապարտեզի կառուցում ՀՀ Արարատի մարզի Ավշար համայնք Մ. Մաշտոցի 27-27/1 հողամաս հասցեում			
ՓՈՓ.	ՄԱՍ. ՔԱՆ.	ԹԵՐԹ.	ՓԱՍ. №	ՍՏՈՐԿԳՐ.	ԱՄՍԱԹԻՎ	4-րդ մասնաշենք	ՓՈՒԼ	ԹԵՐԹ	ԹԵՐԹԵՐ
							ԱՆ	Կ-105	125
Ստուգեց.		Ա. Ղուկասյան				Գծագրի անվանումը			
ՆԳՏ.		Խ. Գրիգորյան				Միաձույլ շրջանակ /ՄՇ-2/	ì²Ü²ðÊ VANARKH ÂÀÍÀÐÕ		
Նախագծ.		Խ. Գրիգորյան							
Ստուգեց.		Ա. Ղուկասյան							

Կտրվածք 1-1

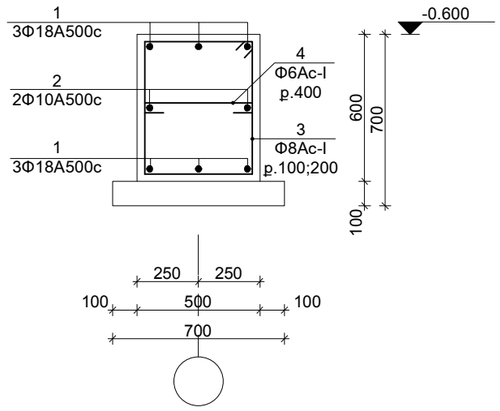

Կտրվածք 2-2

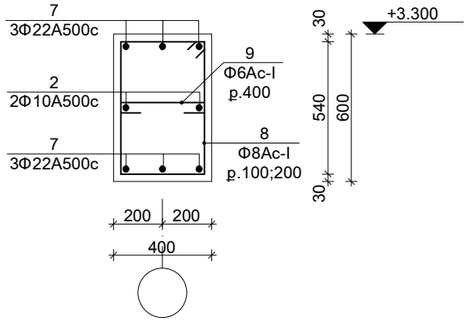

Կտրվածք 3-3

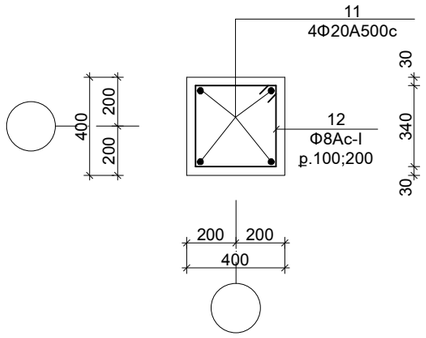

Կտրվածք 4-4

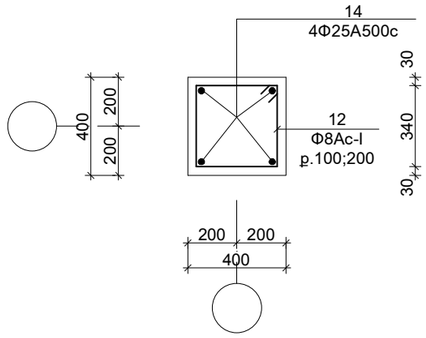

Ամրանի ծայրակցման հանգույց հեծաններում

Ա-Ա

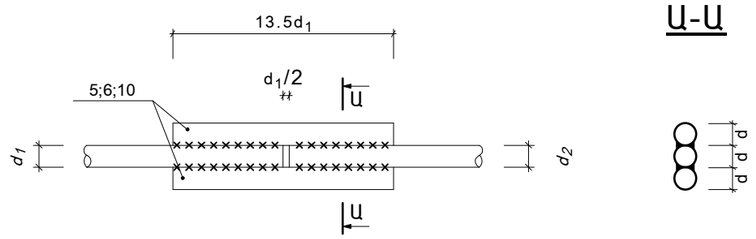

						Պատվիրատու՝ Ավշար համայնքի համայնքապետարքն			Հատոր՝ 2
						Նոր մանկապարտեզի կառուցում ՀՀ Արարատի մարզի Ավշար համայնք Մ. Մաշտոցի 27-27/1 հողամաս հասցեում			
ՓՈԽ.	ՄԱՍ. ՔԱՆ.	ԹԵՐԹ.	ՓԱՍ. №	ՍՏՈՐԱԳՐ.	ԱՄՍԱԹԻՎ	4-րդ մասնաշենք	ՓՈՒԼ	ԹԵՐԹ	ԹԵՐԹԵՐ
Ստուգեց.		Ա. Ղուկասյան				Գծագրի անվանումը	ԱՆ	Կ-106	125
ՆԳԵ.		Խ. Գրիգորյան				Կտրվածքներ «1-1» - «4-4» /ՄՇ-2/	VANARKH ÂÀÍÀÐÕ		
Նախագծ.		Խ. Գրիգորյան							
Ստուգեց.		Ա. Ղուկասյան							

Մոնոլիտ էլեմենտների մասնագիր
/ՄԾ-2/

Դիրք	Նշանակում	Անվանումը	Քանակ /հատ/	Քաշը /կգ/	Ընդ. քաշ /կգ/
		ՄԾ-2	**1**		
		ՀՀ-2	1		
1.	ԳՈՍ 52544 - 2006	Φ18A500c ∑L=26150	6	313.5	313.5
2.	---:---	Φ10A500c ∑L=26150	2	32.3	32.3
3.	---:---	Φ8A240-c L=2160	180	153.6	153.6
4.	---:---	Φ6A240-c L=600	64	8.5	8.5
5.	---:---	Φ18A500c L=250	24	12.0	12.0
6.	---:---	Φ10A500c L=140	12	1.05	1.05
		Նյութեր			
		Բետոն B20	7.7մ³		7.7մ³
		Հ-2	1		
7.	---:---	Φ22A500c ∑L=26150	6	468.8	468.8
2.	---:---	Φ10A500c ∑L=26150	2	32.3	32.3
8.	---:---	Φ8A240-c L=1960	180	139.3	139.3
9.	---:---	Φ6A240-c L=500	64	7.1	7.1
10.	---:---	Φ22A500c L=300	24	21.6	21.6
6.	---:---	Φ10A500c L=140	12	1.05	1.05
		Նյութեր			
		Բետոն B20	5.7մ³		5.7մ³
		Ս-2	2		
11.	---:---	Φ20A500c L=5650	4	55.7	111.4
12.	---:---	Φ8A240-c L=1560	45	32.0	64.0
13.	---:---	b=18 80x80	8	7.2	14.4
		Նյութեր			
		Բետոն B20	1.12մ³		2.24մ³
		Ս-4	3		
14.	---:---	Φ25A500c L=4400	4	67.8	203.4
12.	---:---	Φ8A240-c L=1560	33	20.3	60.9
13.	---:---	b=18 80x80	8	7.2	21.6
		Նյութեր			
		Բետոն B20	0.62մ³		1.86մ³

Տարրերի տեսքը

Դիրք	էսկիզ	Դիրք	էսկիզ
3.	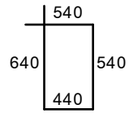 L=2160	**12.**	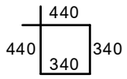 L=1560
4.	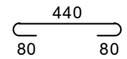 L=600	**13.**	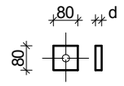
8.	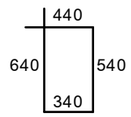 L=1960		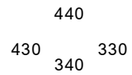
10.	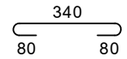 L=500		

						Պատվիրատու՝ Ավշար համայնքի համայնքապետարքն		Հատոր՝ 2	
						Նոր մանկապարտեզի կառուցում ՀՀ Արարատի մարզի Ավշար համայնք Մ. Մաշտոցի 27-27/1 հողամաս հասցեում			
ՓՈԽ.	ՄԱՍ. ՔԱՆ.	ԹԵՐԹ.	ՓԱՍ. №	ՍՏՈՐԱԳՐ.	ԱՄՍԱԹԻՎ	4-րդ մասնաշենք	ՓՈՒԼ	ԹԵՐԹ	ԹԵՐԹԵՐ
							ԱՆ	Կ-107	125
Ստուգեց.		Ա. Ղուկասյան				Գծագրի անվանումը			
ՆԳՃ.		Խ. Գրիգորյան				Մոնոլիտ էլեմենտների մասնագիր /ՄԾ-2/	ì ² Ü ² ð Ê VANARKH ÂÀÍÀÐÕ		
Նախագծ.		Խ. Գրիգորյան							
Ստուգեց.		Ա. Ղուկասյան							

Միաձույլ շրջանակ /ՄՇ-3/

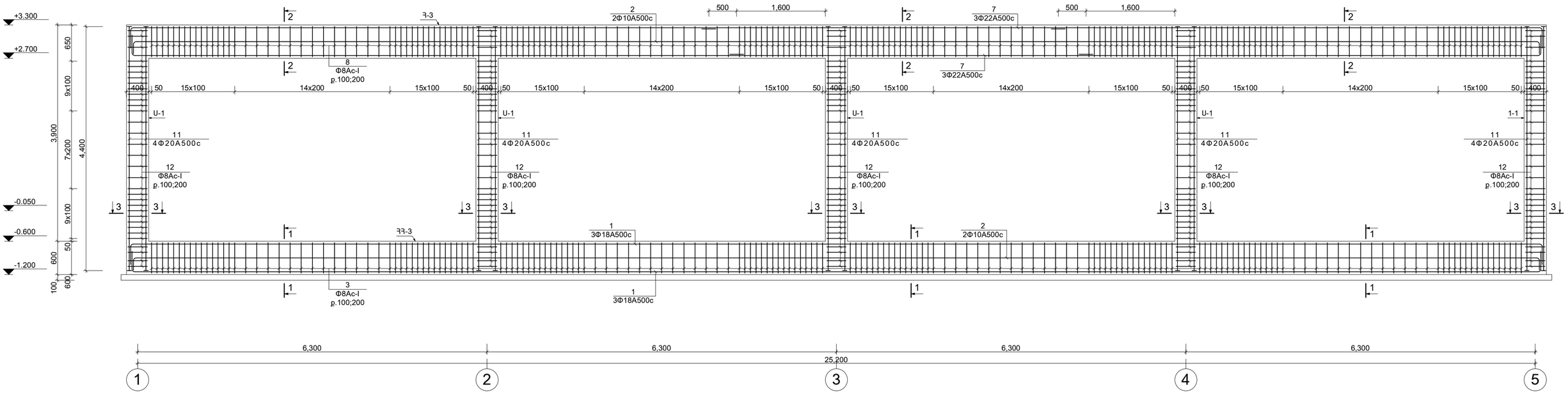

ՓՈԽ.	ԱԱՍ. ՔԱՆ.	ԹԵՐԹ.	ԳԱՄ. №	ՍՏՈՐԳՐ.	ԱՄՍԱԹՎ.		
Ստուգեց.		Ա. Ղուկասյան					
ՆԳԵ.		Խ. Գրիգորյան					
Նախագծ.		Խ. Գրիգորյան					
Ստուգեց.		Ա. Ղուկասյան					

Պատվիրատու՝ Ավշար համայնքի համայնքապետարքն

Հատոր՝ 2

Նոր մանկապարտեզի կառուցում ՀՀ Արարատի մարզի Ավշար համայնք
Մ. Մաշտոցի 27-27/1 հողամաս հասցեում

4-րդ մասնաշենք

Գծագրի անվանումը

Միաձույլ շրջանակ /ՄՇ-3/

ՓՈՒԼ	ԹԵՐԹ	ԹԵՐԹԵՐ
ԱՆ	Կ-108	125

ì ² Ü ² ð Ê
VANARKH
ÂÀ Í ÀÐÕ

Կտրվածք 1-1

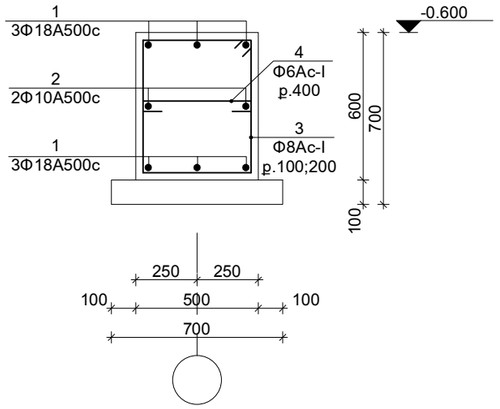

Կտրվածք 2-2

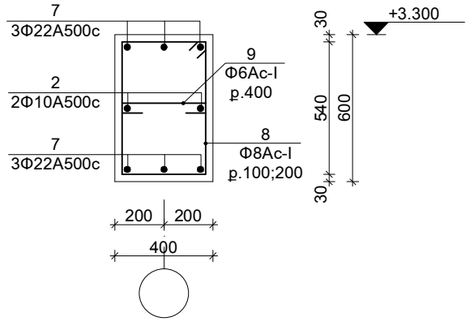

Կտրվածք 3-3

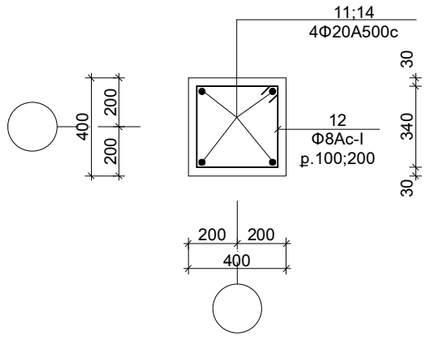

Ամրանի ծայրակցման հանգույց հեծաններում

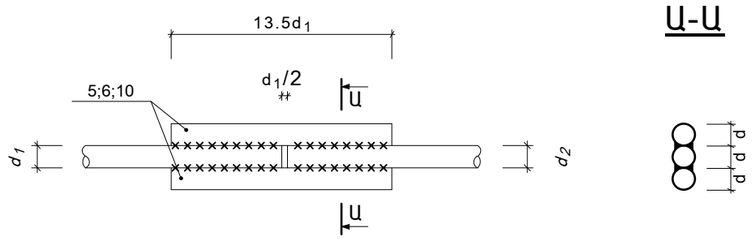

Ա-Ա

						Պատվիրատու՝ Ավշար համայնքի համայնքապետարքն			Հատոր՝ 2
						Նոր մանկապարտեզի կառուցում ՀՀ Արարատի մարզի Ավշար համայնք Մ. Մաշտոցի 27-27/1 հողամաս հասցեում			
ՓՈԽ.	ՄԱՍ. ՔԱՆ.	ԹԵՐԹ.	ՓԱՍ. №	ՍՏՈՐԱԳՐ.	ԱՄՍԱԹԻՎ	4-րդ մասնաշենք	ՓՈՒԼ	ԹԵՐԹ	ԹԵՐԹԵՐ
							ԱՆ	Կ-109	125
Ստուգեց.		Ա. Ղուկասյան				Գծագրի անվանումը			
ՆԳԵ.		Խ. Գրիգորյան				Կտրվածքներ «1-1» - «3-3» /ՄՇ-3/	ì ² Ü ² ð Ê VANARKH ÂÀ Í ÀÐÕ		
Նախագծ.		Խ. Գրիգորյան							
Ստուգեց.		Ա. Ղուկասյան							

Մոնոլիտ էլեմենտների մասնագիր

/ՄԾ-3/

Դիրք	Նշանակում	Անվանումը	Քանակ /հատ/	Քաշը /կգ/	Ընդ. Քաշը /կգ/
		ՄԾ-3	**1**		
		ՀՀ-3	1		
1.	ԳՈՍՏ 52544 - 2006	Φ18A500c ∑L=26150	6	313.5	313.5
2.	---:---	Φ10A500c ∑L=26150	2	32.3	32.3
3.	---:---	Φ8A240-c L=2160	180	153.6	153.6
4.	---:---	Φ6A240-c L=600	64	8.5	8.5
5.	---:---	Φ18A500c L=250	24	12.0	12.0
6.	---:---	Φ10A500c L=140	12	1.05	1.05
		Նյութեր			
		Բետոն B20	7.7մ³		7.7մ³
		Հ-3	1		
7.	---:---	Φ22A500c ∑L=26150	6	468.8	468.8
2.	---:---	Φ10A500c ∑L=26150	2	32.3	32.3
8.	---:---	Φ8A240-c L=1960	180	139.3	139.3
9.	---:---	Φ6A240-c L=500	64	7.1	7.1
10.	---:---	Φ22A500c L=300	24	21.6	21.6
6.	---:---	Φ10A500c L=140	12	1.05	1.05
		Նյութեր			
		Բետոն B20	5.7մ³		5.7մ³
		U-1	5		
11.	---:---	Φ20A500c L=4400	4	43.4	217.0
12.	---:---	Φ8A240-c L=1560	33	20.3	101.5
13.	---:---	b=18 80x80	8	7.2	26.0
		Նյութեր			
		Բետոն B20	0.62մ³		3.1մ³

Տարրերի տեսքը

Դիրք	Էսկիզ	Դիրք	Էսկիզ
3.	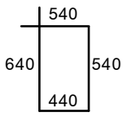 L=2160	12.	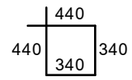 L=1560
4.	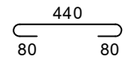 L=600	13.	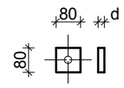
8.	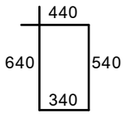 L=1960		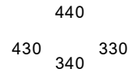
10.	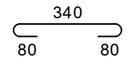 L=500		

						Պատվիրատու՝ Ավշար համայնքի համայնքապետարքն		Հատոր՝ 2	
						Նոր մանկապարտեզի կառուցում ՀՀ Արարատի մարզի Ավշար համայնք Մ. Մաշտոցի 27-27/1 հողամաս հասցեում			
ՓՈԽ.	ՄԱՍ. ՔԱՆ.	ԹԵՐԹ.	ՓԱՍ. №	ՍՏՈՐԱԳՐ.	ԱՄՍԱԹԻՎ	4-րդ մասնաշենք	ՓՈՒԼ	ԹԵՐԹ	ԹԵՐԹԵՐ
							ԱՆ	Կ-110	125
Ստուգեց.		Ա. Ղուկասյան				Գծագրի անվանումը			
ՆԳԵ.		Խ. Գրիգորյան				Մոնոլիտ էլեմենտների մասնագիր /ՄԾ-3/	ì ² Ü ² ð Ê VANARKH ÂÀ Í ÀÐÕ		
Նախագծ.		Խ. Գրիգորյան							
Ստուգեց.		Ա. Ղուկասյան							

Միաձույլ շրջանակ /ՄՇ-4/

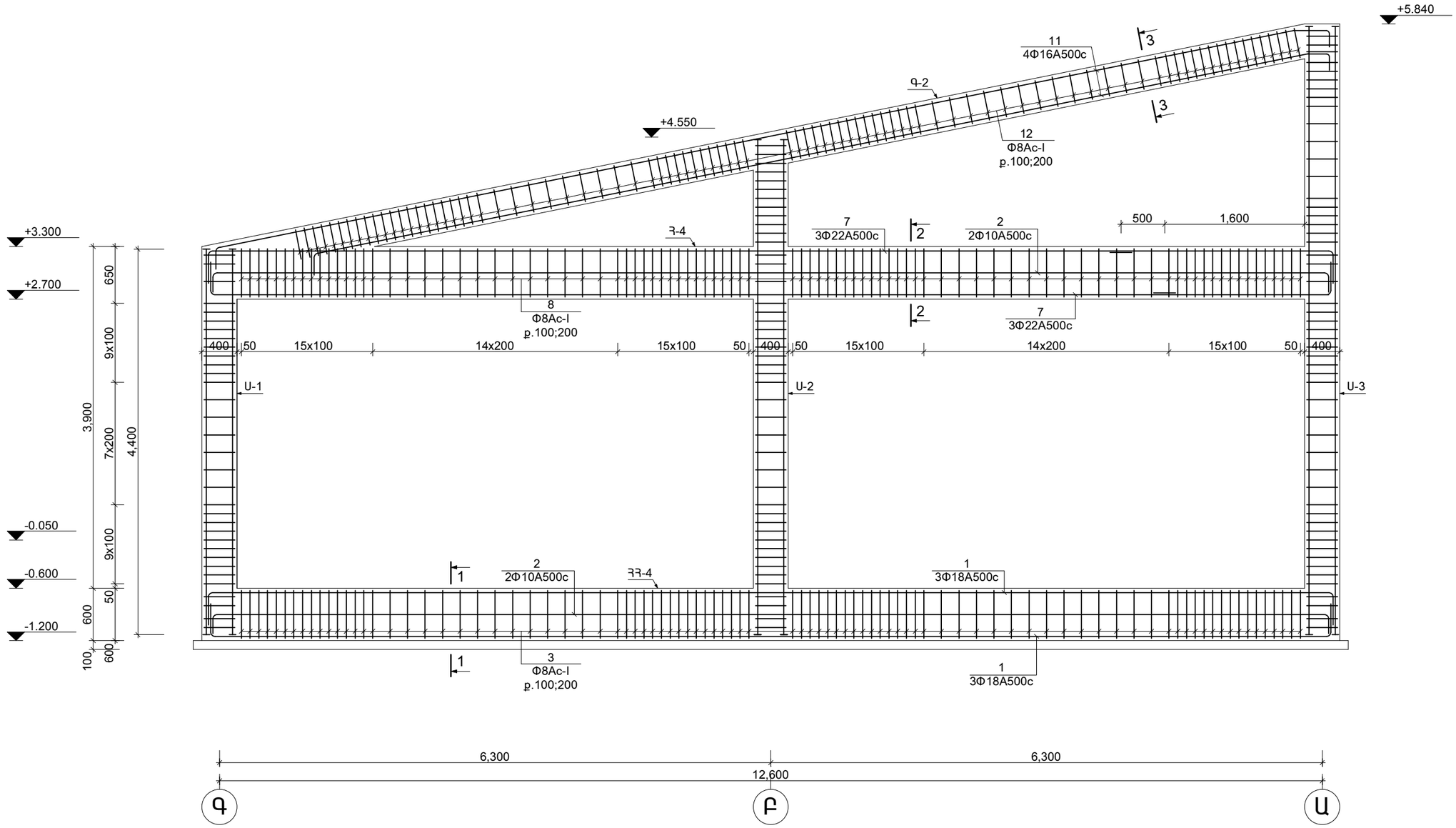

						Պատվիրատու՝ Ավշար համայնքի համայնքապետարքն		Հատոր՝ 2	
						Նոր մանկապարտեզի կառուցում ՀՀ Արարատի մարզի Ավշար համայնք Մ. Մաշտոցի 27-27/1 հողամաս հասցեում			
ՓՈԽ.	ՄԱՍ. ՔԱՆ.	ԹԵՐԹ.	ՓԱՍ. №	ՍՏՈՐԱԳՐ.	ԱՄՍԱԹԻՎ	4-րդ մասնաշենք	ՓՈՒԼ	ԹԵՐԹ	ԹԵՐԹԵՐ
							ԱՆ	Կ-111	125
Ստուգեց.		Ա. Ղուկասյան				Գծագրի անվանումը			
ՆԳԵ.		Խ. Գրիգորյան				Միաձույլ շրջանակ /ՄՇ-4/	ì ² Ü ² ð Ê VANARKH ÂÀÍÀÐÕ		
Նախագծ.		Խ. Գրիգորյան							
Ստուգեց.		Ա. Ղուկասյան							

Կտրվածք 1-1

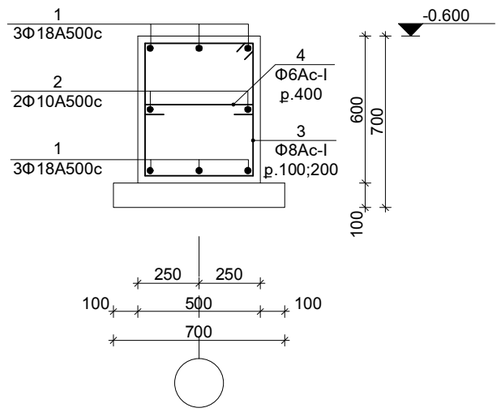

Կտրվածք 2-2

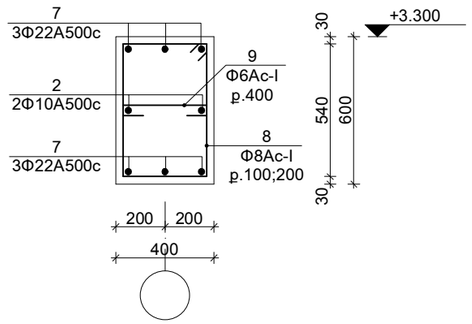

Կտրվածք 3-3

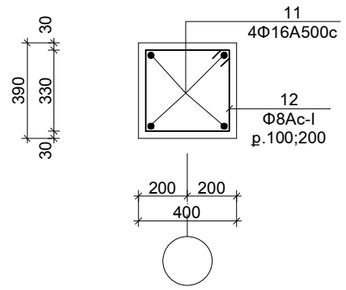

Տարրերի տեսքը

Դիրք	էսկիզ	Դիրք	էսկիզ
3.	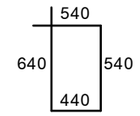 L=2160	10.	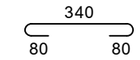 L=500
4.	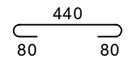 L=600	12.	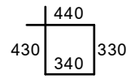 L=1540
8.	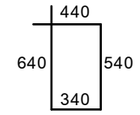 L=1960		

Մոնոլիտ էլեմենտների մասնագիր

/ՄԾ-4/

Դիրք	Նշանակում	Անվանումը	Քանակ /հատ/	Քաշը /կգ/	Ընդ. Քաշը /կգ/
		ՄԾ-4	**2**		
		ՀՀ-4	1		
1.	ԳՈՍՏ 52544 - 2006	Φ18A500c ∑L=13550	6	162.4	324.8
2.	---:---	Φ10A500c ∑L=13550	2	16.7	33.4
3.	---:---	Φ8A240-c L=2160	90	76.8	153.6
4.	---:---	Φ6A240-c L=600	32	4.3	8.6
5.	---:---	Φ18A500c L=250	12	6.0	12.0
6.	---:---	Φ10A500c L=140	6	0.52	1.04
		Նյութեր			
		Բետոն B20	$3.54մ^3$		$7.08մ^3$
		Հ-4	1		
7.	---:---	Φ22A500c ∑L=13550	6	243.0	486.0
2.	---:---	Φ10A500c ∑L=13550	2	16.7	33.4
8.	---:---	Φ8A240-c L=1960	90	69.7	139.4
9.	---:---	Φ6A240-c L=500	32	3.55	7.1
10.	---:---	Φ22A500c L=300	12	10.8	21.6
6.	---:---	Φ10A500c L=140	6	0.52	1.04
		Նյութեր			
		Բետոն B20	$2.83մ^3$		$5.66մ^3$
		Գ-2	1		
11.	---:---	Φ16A500c L=13200	4	83.3	166.6
12.	---:---	Φ8A240-c L=1540	45	27.4	54.8
		Նյութեր			
		Բետոն B20	$0.9մ^3$		$1.8մ^3$

Ամրանի ծայրակցման հանգույց հեծաններում

Ա-Ա

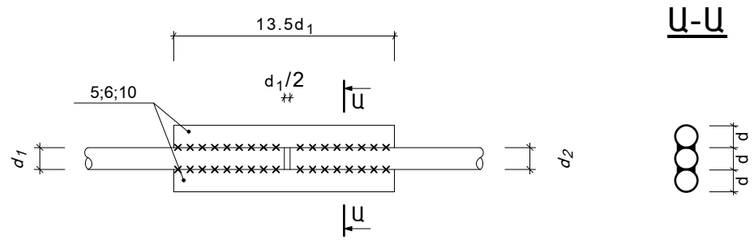

ՓՈԽ.	ՄԱՍ. ՔԱՆ.	ԹԵՐԹ.	ՓԱՍ. №	ՍՏՈՐԱԳՐ.	ԱՄՍԱԹԻՎ	
Ստուգեց.		Ա. Ղուկասյան				
ՆԳՃ.		Խ. Գրիգորյան				
Նախագծ.		Խ. Գրիգորյան				
Ստուգեց.		Ա. Ղուկասյան				

Պատվիրատու՝ Ավշար համայնքի համայնքապետարքն

Հատոր՝ 2

Նոր մանկապարտեզի կառուցում ՀՀ Արարատի մարզի Ավշար համայնք
Մ. Մաշտոցի 27-27/1 հողամաս հասցեում

4-րդ մասնաշենք

Գծագրի անվանումը

Կտրվածքներ «1-1» - «3-3»;
Մոնոլիտ էլեմենտների մասնագիր
/ՄԾ-4/

ՓՈՒԼ	ԹԵՐԹ	ԹԵՐԹԵՐ
ԱՆ	Կ-112	125

ì ² Ü ² ð Ê
VANARKH
ÂÀ Í ÀÐÕ

Միաձույլ շրջանակ /ՄՇ-5/

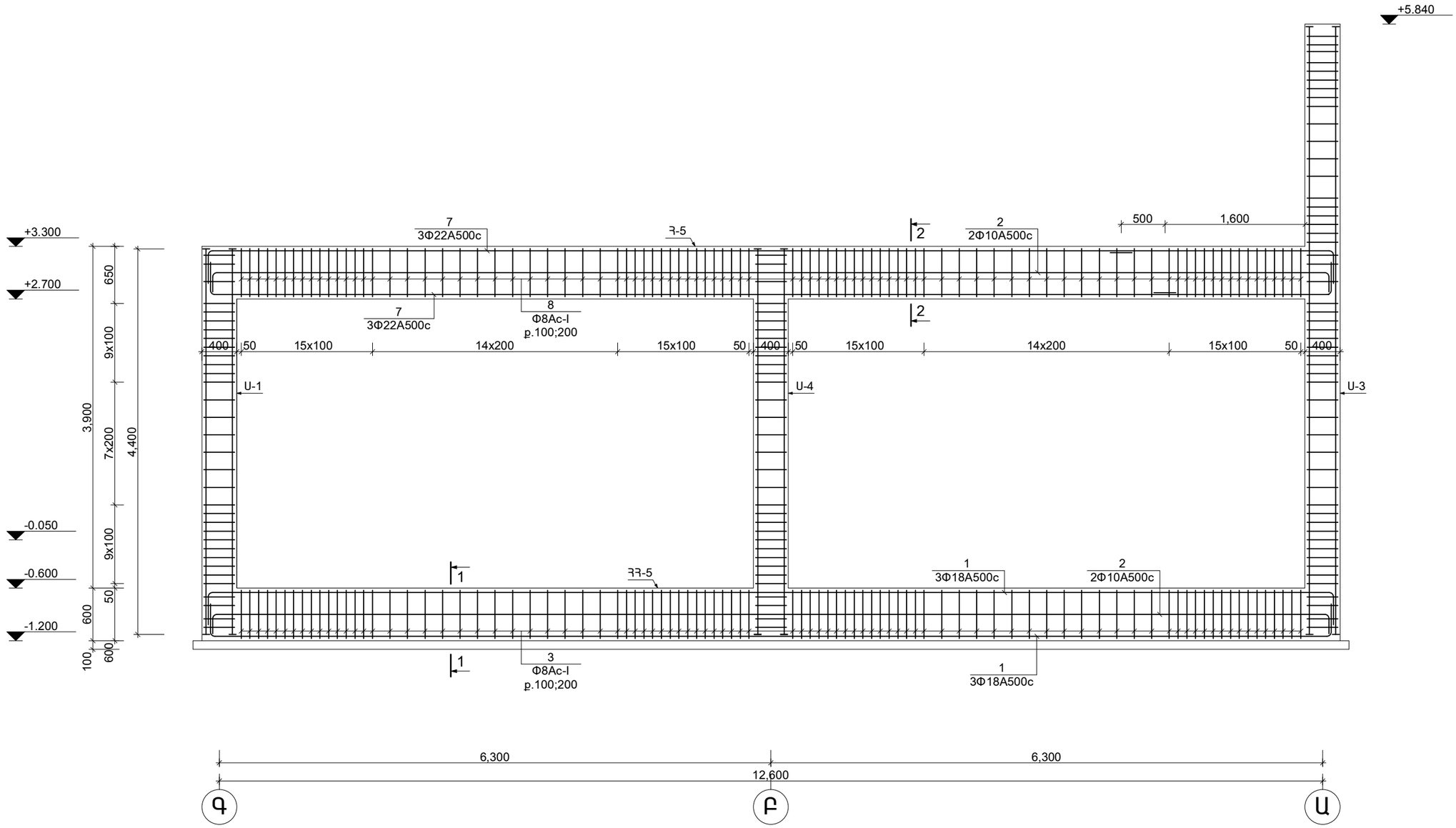

						Պատվիրատու՝ Ավշար համայնքի համայնքապետարքն		Հատոր՝ 2	
						Նոր մանկապարտեզի կառուցում ՀՀ Արարատի մարզի Ավշար համայնք Մ. Մաշտոցի 27-27/1 հողամաս հասցեում			
ՓՈԽ.	ՄԱՍ. ՔԱՆ.	ԹԵՐԹ.	ՓԱՍ. №	ՍՏՈՐԱԳՐ.	ԱՄՍԱԹԻՎ	4-րդ մասնաշենք	ՓՈՒԼ	ԹԵՐԹ	ԹԵՐԹԵՐ
							ԱՆ	Կ-113	125
Ստուգեց.		Ա. Ղուկասյան				Գծագրի անվանումը			
ՆԳՃ.		Խ. Գրիգորյան				Միաձույլ շրջանակ /ՄՇ-5/	ì ² Ü ² ð Ê VANARKH ÂÀ Í ÀÐÕ		
Նախագծ.		Խ. Գրիգորյան							
Ստուգեց.		Ա. Ղուկասյան							

Տարրերի տեսքը

Դիրք	էսկիզ	Դիրք	էսկիզ
3.	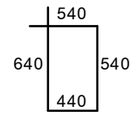 L=2160	8.	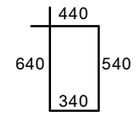 L=1960
4.	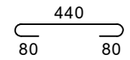 L=600	10.	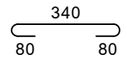 L=500

Կտրվածք 1-1

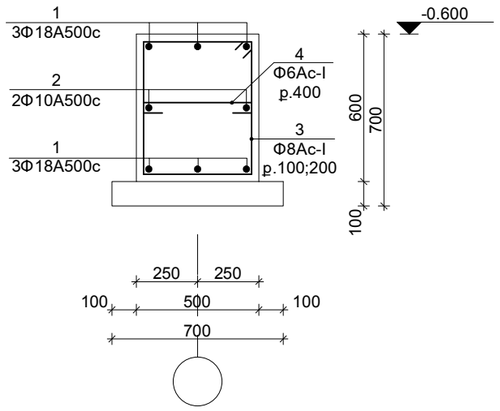

Կտրվածք 2-2

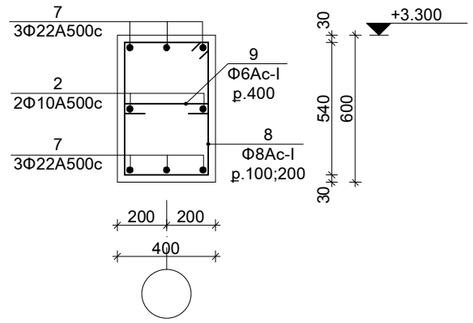

Մոնոլիտ էլեմենտների մասնագիր

/ՄՇ-5/

Դիրք	Նշանակում	Անվանումը	Քանակ /հատ/	Քաշը /կգ/	Ընդ. Քաշը /կգ/
		ՄՇ-5	**1**		
		ՀՀ-5	1		
1.	ԳՈՍՏ 52544 - 2006	Φ18A500c ∑L=13550	6	162.4	162.4
2.	---:---	Φ10A500c ∑L=13550	2	16.7	16.7
3.	---:---	Φ8A240-c L=2160	90	76.8	76.8
4.	---:---	Φ6A240-c L=600	32	4.3	4.3
5.	---:---	Φ18A500c L=250	12	6.0	6.0
6.	---:---	Φ10A500c L=140	6	0.52	0.52
		Նյութեր			
		Բետոն B20	3.54մ³		3.54մ³
		Հ-5	1		
7.	---:---	Φ22A500c ∑L=13550	6	243.0	243.0
2.	---:---	Φ10A500c ∑L=13550	2	16.7	16.7
8.	---:---	Φ8A240-c L=1960	90	69.7	69.7
9.	---:---	Φ6A240-c L=500	32	3.55	3.55
10.	---:---	Φ22A500c L=300	12	10.8	10.8
6.	---:---	Φ10A500c L=140	6	0.52	0.52
		Նյութեր			
		Բետոն B20	2.83մ³		2.83մ³

Ամրանի ծայրակցման հանգույց հեծաններում

Ա-Ա

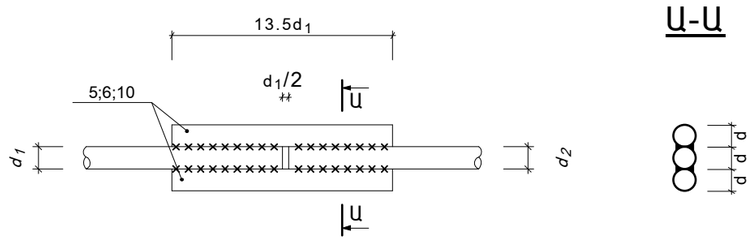

Ստուգեց.		Ա. Ղուկասյան				
ՆԳԵ.		Խ. Գրիգորյան				
Նախագծ.		Խ. Գրիգորյան				
Ստուգեց.		Ա. Ղուկասյան				

Պատվիրատու՝ Ավշար համայնքի համայնքապետարքն					Հատոր՝ 2
Նոր մանկապարտեզի կառուցում ՀՀ Արարատի մարզի Ավշար համայնք Մ. Մաշտոցի 27-27/1 հողամաս հասցեում					
4-րդ մասնաշենք	ՓՈՒԼ	ԹԵՐԹ	ԹԵՐԹԵՐ		
	ԱՆ	Կ-114	125		
Գծագրի անվանումը					
Կտրվածքներ «1-1» - «2-2»; Մոնոլիտ էլեմենտների մասնագիր /ՄՇ-5/	ì ² Ü ² ð Ê VANARKH ÂÀÍÀÐÕ				

Միաձույկ շրջանակ /ՄՇ-6/

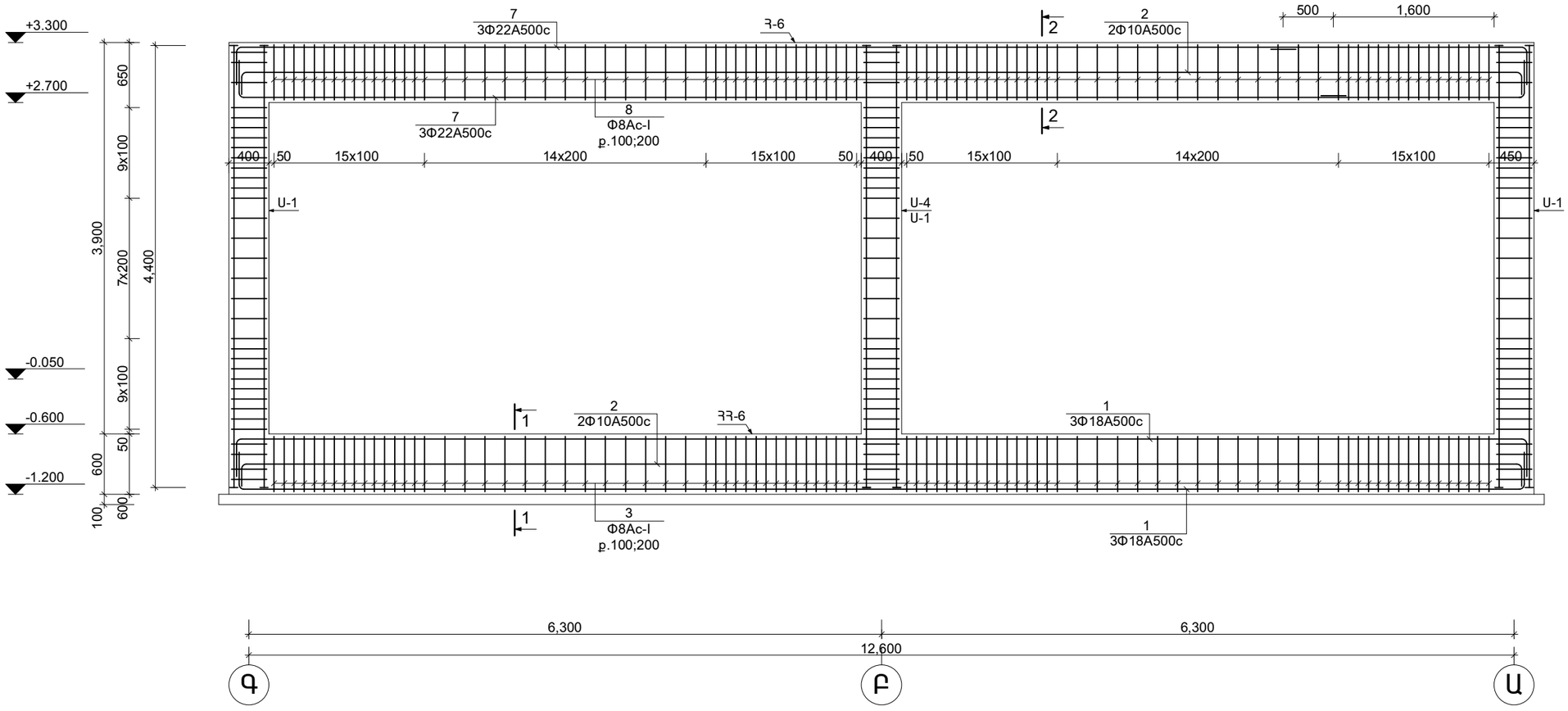

						Պատվիրատու՝ Ավշար համայնքի համայնքապետարքն	Հատոր՝ 2
						Նոր մանկապարտեզի կառուցում ՀՀ Արարատի մարզի Ավշար համայնք Մ. Մաշտոցի 27-27/1 հողամաս հասցեում	
ՓՈԽ.	ՄԱՍ. ՔԱՆ.	ԹԵՐԹ.	ՓԱՍ. №	ՍՏՈՐԱԳՐ.	ԱՄՍԱԹԻՎ	4-րդ մասնաշենք	ՓՈՒԼ / ԹԵՐԹ / ԹԵՐԹԵՐ
							ԱՆ / Կ-115 / 125
Ստուգեց.		Ա. Ղուկասյան				Գծագրի անվանումը	
ՆԳԵ.		Խ. Գրիգորյան				Միաձույլ շրջանակ /ՄՇ-6/	ì ² Ü ² ð Ê VANARKH ÂÀ Í ÀÐÕ
Նախագծ.		Խ. Գրիգորյան					
Ստուգեց.		Ա. Ղուկասյան					

Տարրերի տեսքը

Դիրք	Էսկիզ	Դիրք	Էսկիզ
3.	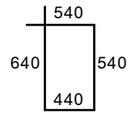 L=2160	8.	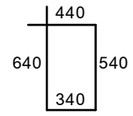 L=1960
4.	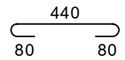 L=600	10.	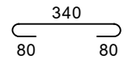 L=500

Կտրվածք 1-1

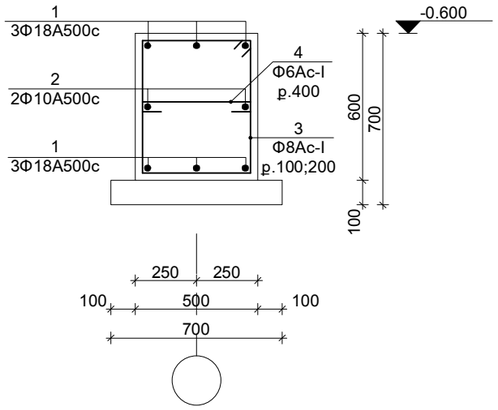

Կտրվածք 2-2

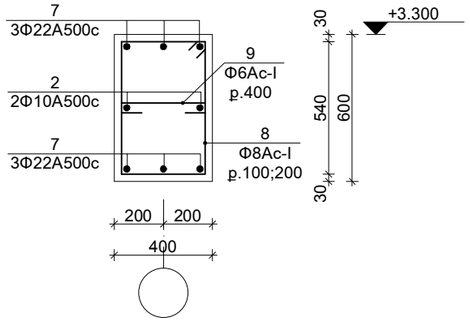

Մոնոլիտ էլեմենտների մասնագիր

/ՄԾ-6/

Դիրք	Նշանակում	Անվանումը	Քանակ /հատ/	Քաշը /կգ/	Ընդ. քաշը /կգ/
		ՄԾ-6	**2**		
		ՀՀ-6	1		
1.	ԳՈՍՏ 52544 - 2006	Φ18A500c ∑L=13550	6	162.4	324.8
2.	---:---	Φ10A500c ∑L=13550	2	16.7	33.4
3.	---:---	Φ8A240-c L=2160	90	76.8	153.6
4.	---:---	Φ6A240-c L=600	32	4.3	8.6
5.	---:---	Φ18A500c L=250	12	6.0	12.0
6.	---:---	Φ10A500c L=140	6	0.52	1.04
		Նյութեր			
		Բետոն B20	3.54մ³		7.08մ³
		Հ-6	1		
7.	---:---	Φ22A500c ∑L=13550	6	243.0	486.0
2.	---:---	Φ10A500c ∑L=13550	2	16.7	33.4
8.	---:---	Φ8A240-c L=1960	90	69.7	139.4
9.	---:---	Φ6A240-c L=500	32	3.55	7.1
10.	---:---	Φ22A500c L=300	12	10.8	21.6
6.	---:---	Φ10A500c L=140	6	0.52	1.04
		Նյութեր			
		Բետոն B20	2.83մ³		5.66մ³

Ամրանի ծայրակցման հանգույց հեծաններում

Ա-Ա

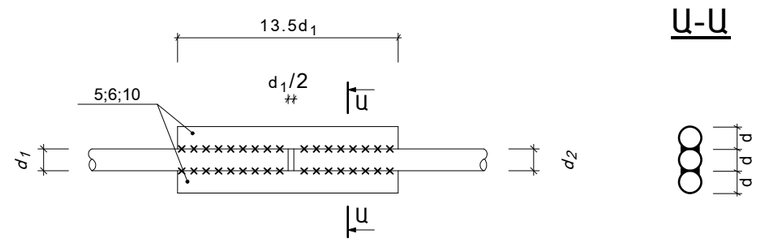

						Պատվիրատու՝ Ավշար համայնքի համայնքապետարքն		Հատոր՝ 2	
						Նոր մանկապարտեզի կառուցում ՀՀ Արարատի մարզի Ավշար համայնք Մ. Մաշտոցի 27-27/1 հողամաս հասցեում			
ՓՈԽ.	ՄԱՍ. ՔԱՆ.	ԹԵՐԹ.	ՓԱՍ. №	ՍՏՈՐԱԳՐ.	ԱՄՍԱԹԻՎ	4-րդ մասնաշենք	ՓՈՒԼ	ԹԵՐԹ	ԹԵՐԹԵՐ
							ԱՆ	Կ-116	125
Ստուգեց.		Ա. Ղուկասյան				Գծագրի անվանումը			
ՆԳԵ.		Խ. Գրիգորյան				Կտրվածքներ «1-1» - «2-2»; Մոնոլիտ էլեմենտների մասնագիր /ՄԾ-6/	ì ² Ü ² ð Ê VANARKH ÂÀÍÀÐÕ		
Նախագծ.		Խ. Գրիգորյան							
Ստուգեց.		Ա. Ղուկասյան							

Առաջին հարկի ծածկի հատակագիծ

/Մ1:100/

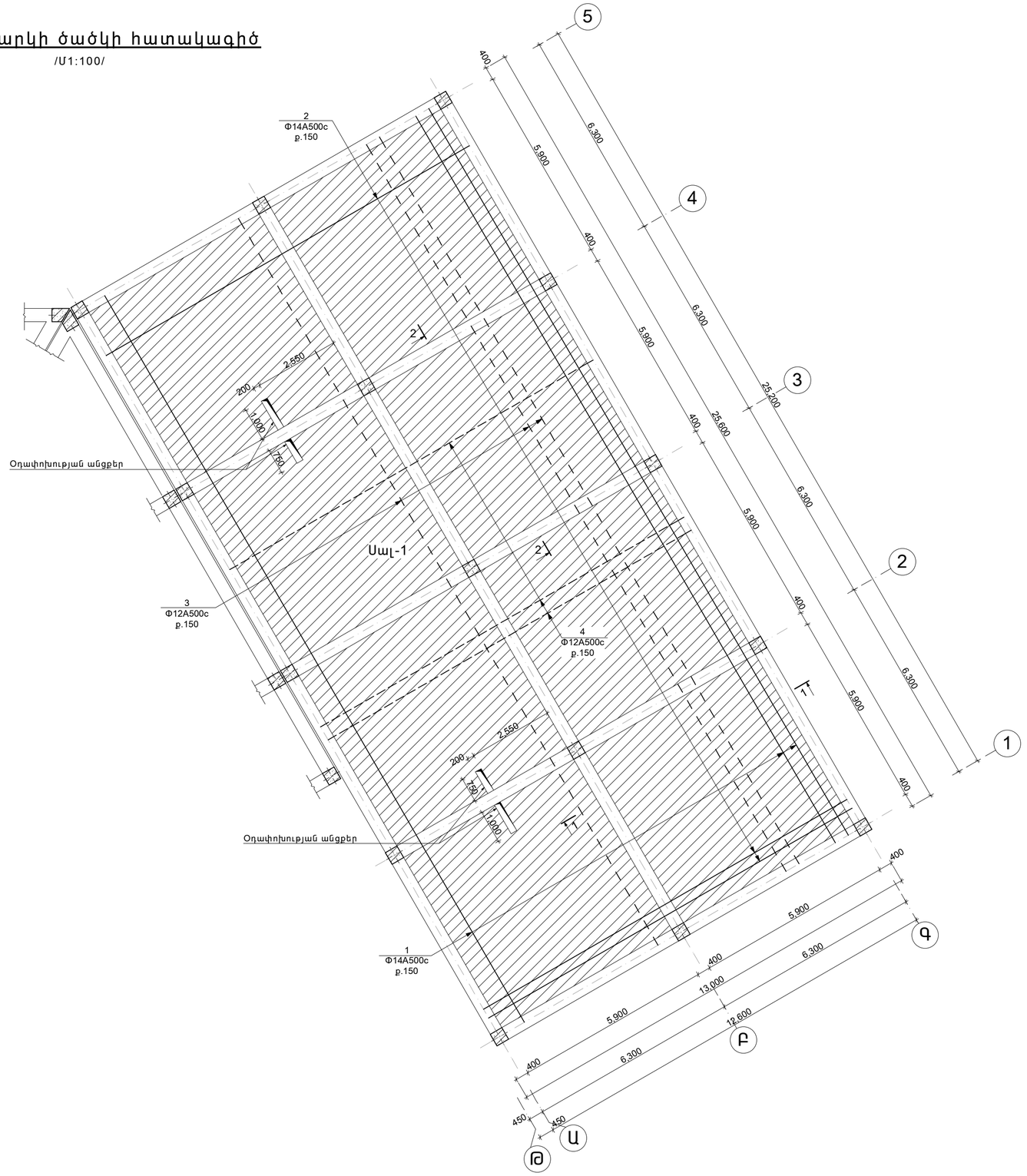

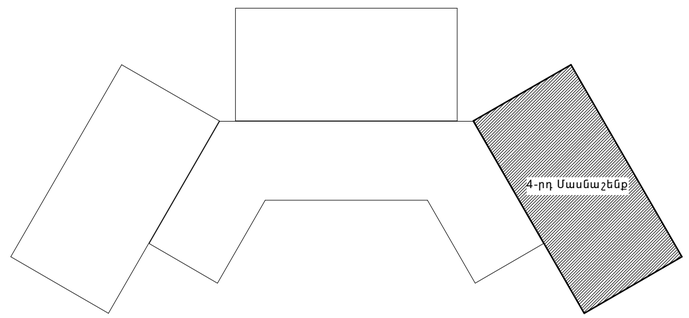

						Պատվիրատու՝ Ավշար համայնքի համայնքապետարքն		Հատոր՝ 2	
						Նոր մանկապարտեզի կառուցում ՀՀ Արարատի մարզի Ավշար համայնք Մ. Աշտոցի 27-27/1 հողամաս հասցեում			
ՓՈՒԽ.	ՄԱՍ. ՔԱՆ.	ԹԵՐԹ.	ՓԱՍ. №	ՍՏՈՐԱԳՐ.	ԱՄՍԱԹԻՎ	4-րդ մասնաշենք	ՓՈՒԼ	ԹԵՐԹ	ԹԵՐԹԵՐ
Ստուգեց.		Ա. Ղուկասյան					ԱՆ	Կ-117	125
ՆԳԵ.		Խ. Գրիգորյան				Գծագրի անվանումը			
Նախագծ.		Խ. Գրիգորյան				Առաջին հարկի ծածկի հատակագիծ	ì ² Ü ² ð Ê VANARKH ÂÀ Í ÀÐÕ		
Ստուգեց.		Ա. Ղուկասյան							

Կտրվածք 1-1

/Մ1:25/

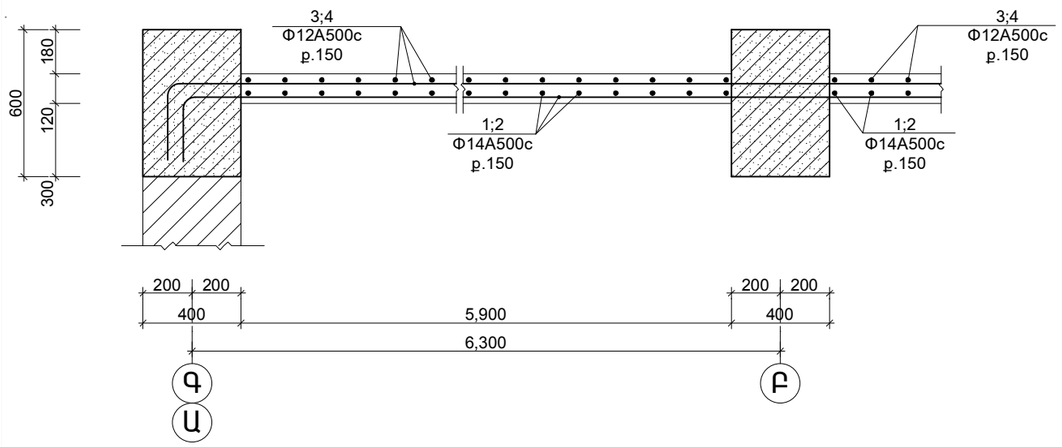

Կտրվածք 2-2

/Մ1:25/

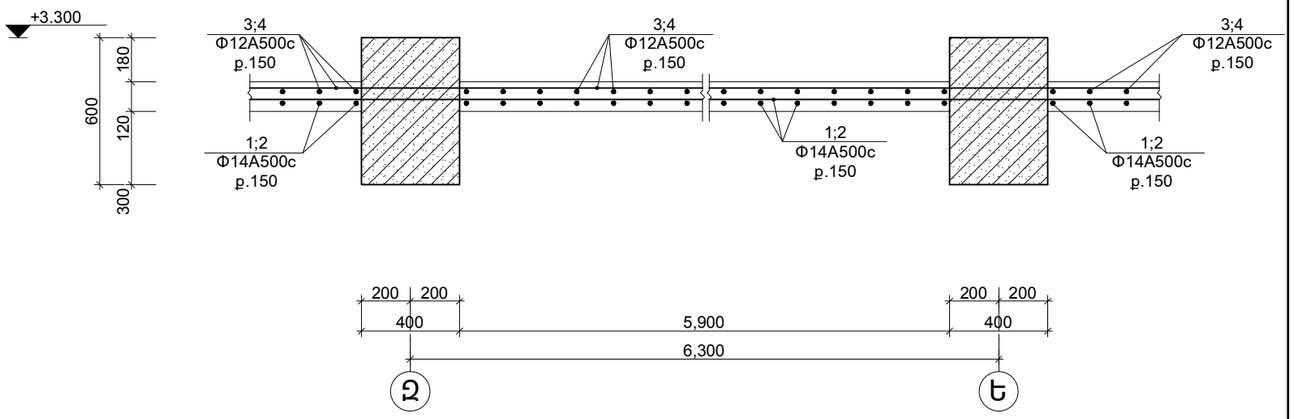

Միաձույլ էլեմենտների մասնագիր

ՁԻԿ	ՆՇԱՆԱԿՈՒՄԸ	ԱՆՎԱՆՈՒՄԸ	ՔԱՆԱԿ /հատ/	ՔԱՇԸ /կգ/
		Սալ-1	1	
1.	ԳՈՍՏ 52544-2006	Φ14A500c ∑L=26300	70	2224.0
2.	---:---	Φ14A500c ∑L=13300	140	2254.0
3.		Φ12A500c ∑L=26300	70	1635.0
4.		Φ12A500c ∑L=13300	140	1653.5
		Նյութեր		
		Բետոն B15	33.6մ^3	33.6մ^3

Ստուգեց.		Ա. Ղուկասյան				
ՆԳԵ.		Խ. Գրիգորյան				
Նախագծ.		Խ. Գրիգորյան				
Ստուգեց.		Ա. Ղուկասյան				

Պատվիրատու՝ Ավշար համայնքի համայնքապետարքն

Հատոր՝ 2

Նոր մանկապարտեզի կառուցում ՀՀ Արարատի մարզի Ավշար համայնք
Մ. Մաշտոցի 27-27/1 հողամաս հասցեում

4-րդ մասնաշենք

Գծագրի անվանումը

Ծածկի կտրվածքներ «1-1» - «2-2»

ՓՈՒԼ	ԹԵՐԹ	ԹԵՐԹԵՐ
ԱՆ	Կ-118	125

VANARKH
ÂÀÍÀÐÕ

Ծպեղի հատակագիծ

/U1:100/

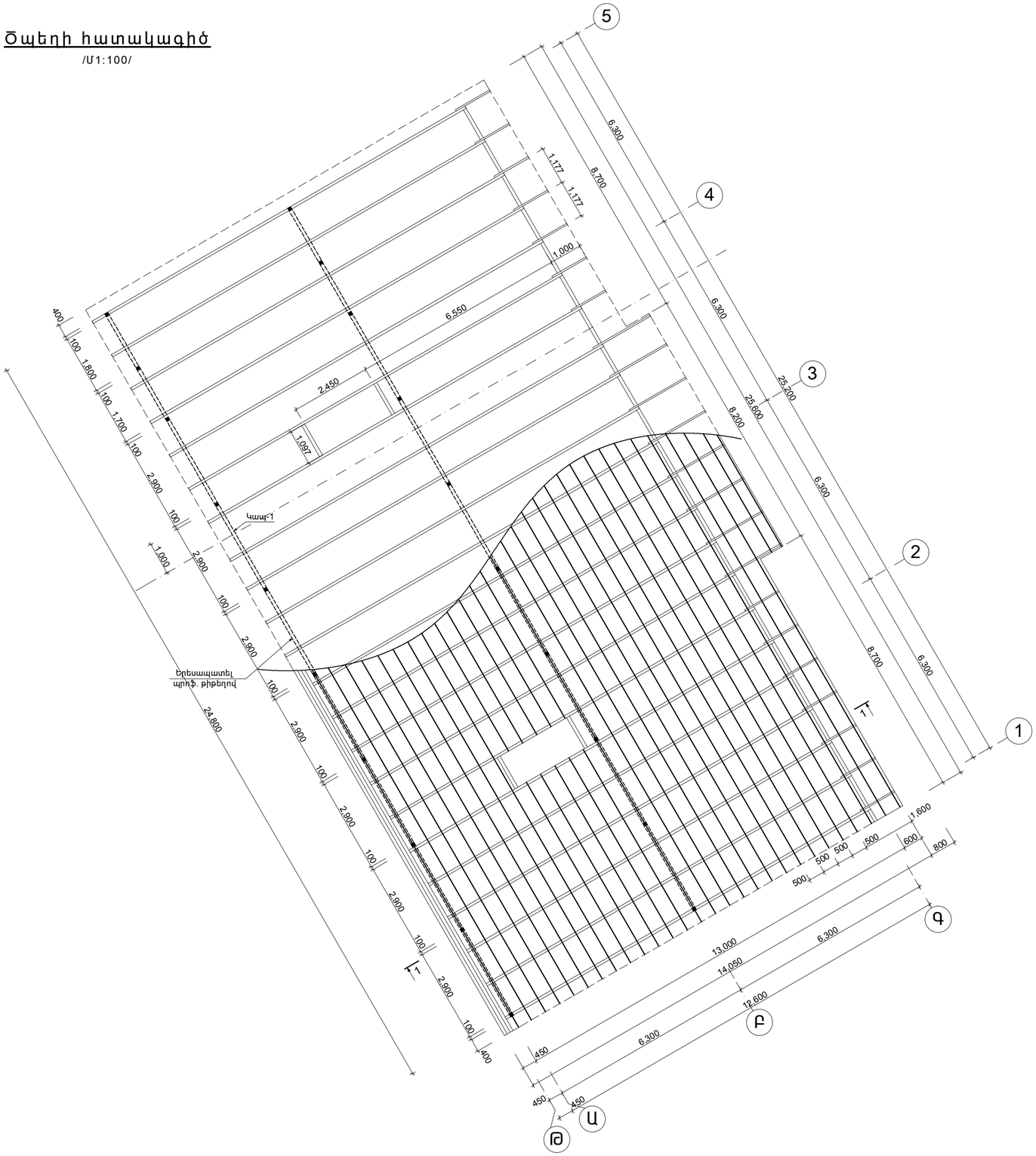

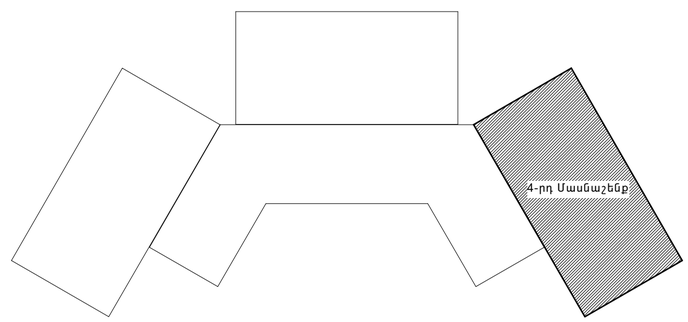

							Պատվիրատու՝ Ավշար համայնքի համայնքապետարքն		Հատոր՝ 2
							Նոր մանկապարտեզի կառուցում ՀՀ Արարատի մարզի Ավշար համայնք Մ. Մաշտոցի 27-27/1 հողամաս հասցեում		
ՓՈՓԽ.	ԱԱՍ. ՔԱՆ.	ԹԵՐԹ.	ՓԱՍ. №	ՍՏՈՐԳՐ.	ԱՄՍԱԹՎ.		4-րդ մասնաշենք	ՓՈՒԼ	ԹԵՐԹ	ԹԵՐԹԵՐ
								ԱՆ	Կ-119	125
Ստուգեց.		Ա. Ղուկասյան					Գծագրի անվանումը			
ՆԳԵ.		Խ. Գրիգորյան					Ծպեղի հատակագիծ	ì ² Ü ² ð Ê VANARKH ÂÀ Í ÀÐÕ		
Նախագծ.		Խ. Գրիգորյան								
Ստուգեց.		Ա. Ղուկասյան								

Կտրվածք 1-1

/Մ 1:50/

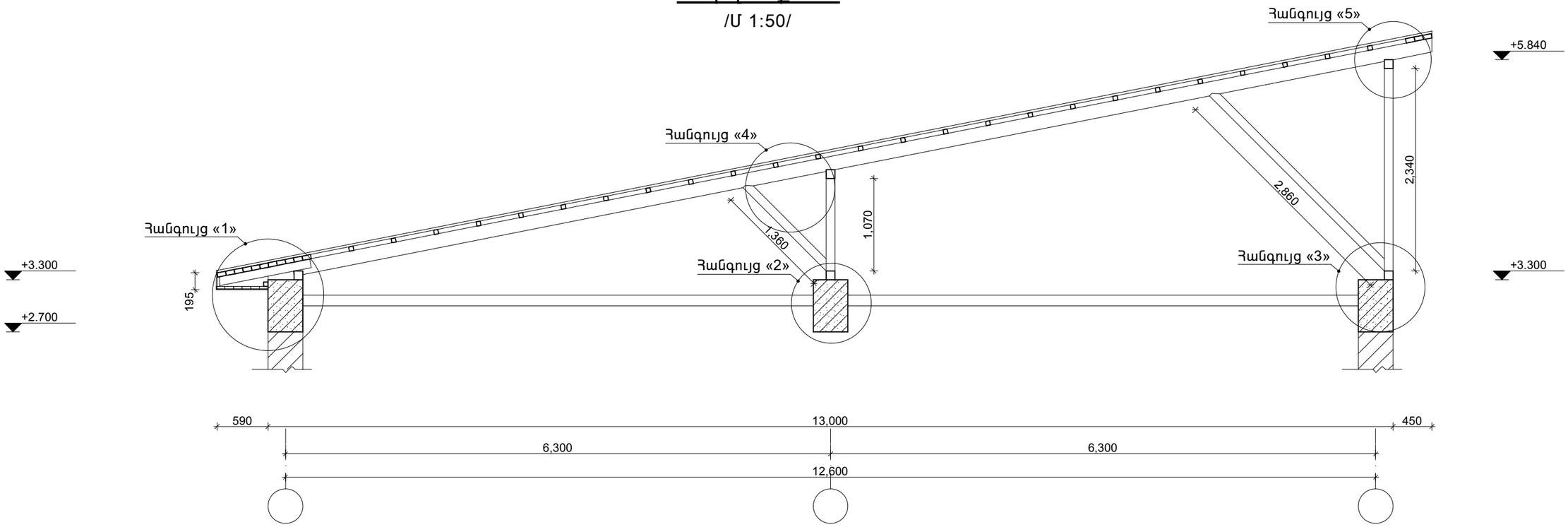

Կապ-1

/Մ 1:50/

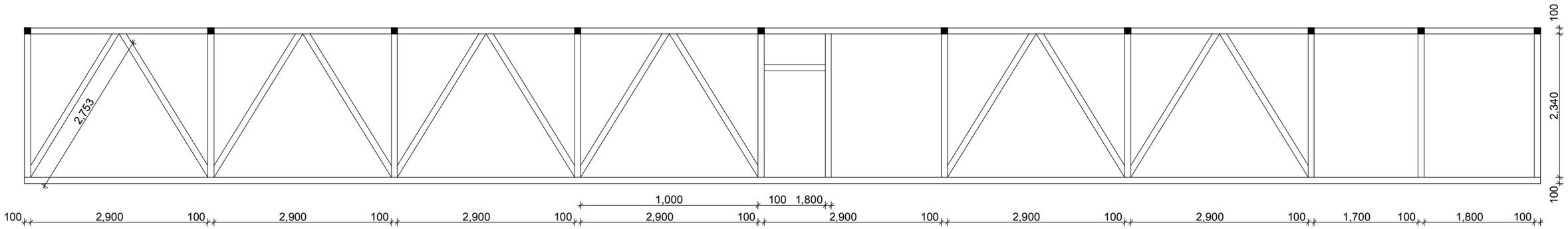

						Պատվիրատու՝ Ավշար համայնքի համայնքապետարքն			Հատոր՝ 2
						Նոր մանկապարտեզի կառուցում ՀՀ Արարատի մարզի Ավշար համայնք Մ. Մաշտոցի 27-27/1 հողամաս հասցեում			
ՓՈԽ.	ՍԱՍ. ՔԱՆ.	ԹԵՐԹ.	ՓԱՍ. №	ՍՏՈՐԱԳՐ.	ԱՄՍԱԹԻՎ	4-րդ մասնաշենք	ՓՈՒԼ	ԹԵՐԹ	ԹԵՐԹԵՐ
							ԱՆ	Կ-120	125
Ստուգեց.		Ա. Ղուկասյան				Գծագրի անվանումը			
ՆԳՖ.		Խ. Գրիգորյան				Ծպեղի կտրվածք 1-1	VANARKH ÂÀÍÀÐÕ		
Նախագծ.		Խ. Գրիգորյան							
Ստուգեց.		Ա. Ղուկասյան							

Հանգույց «1»

/Մ 1:25/

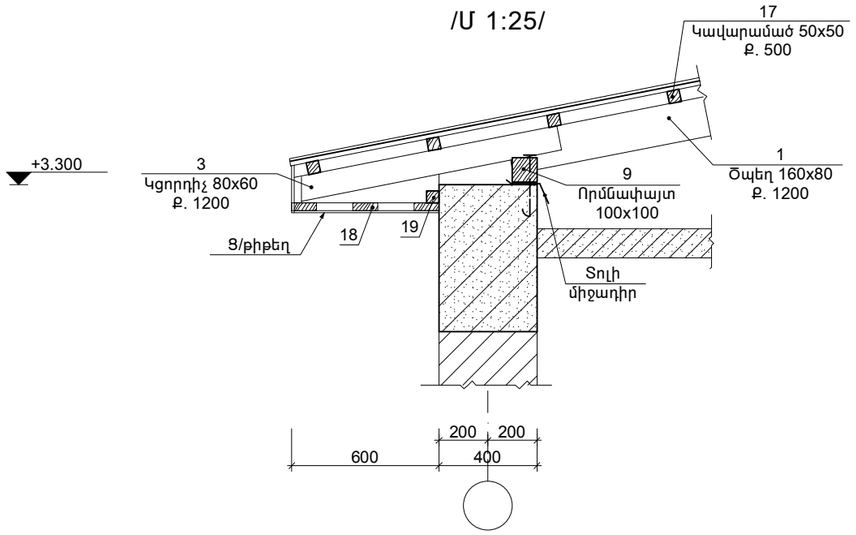

Հանգույց «2»

/Մ 1:25/

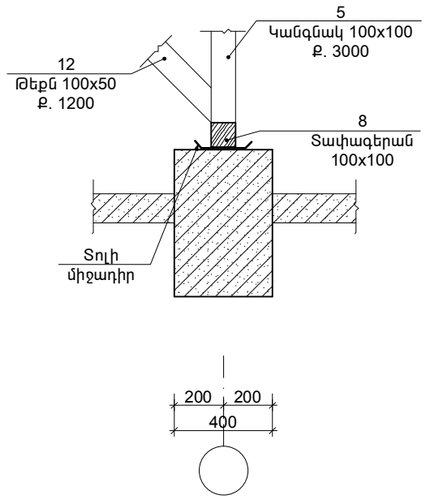

Հանգույց «3»

/Մ 1:25/

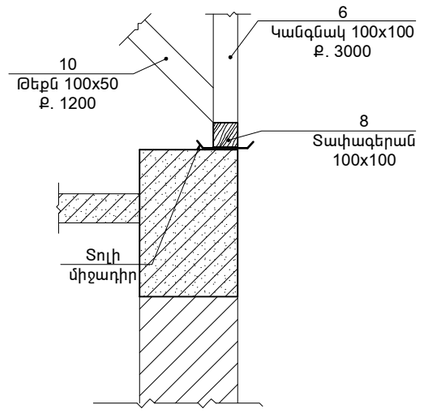

Հանգույց «4»

/Մ 1:25/

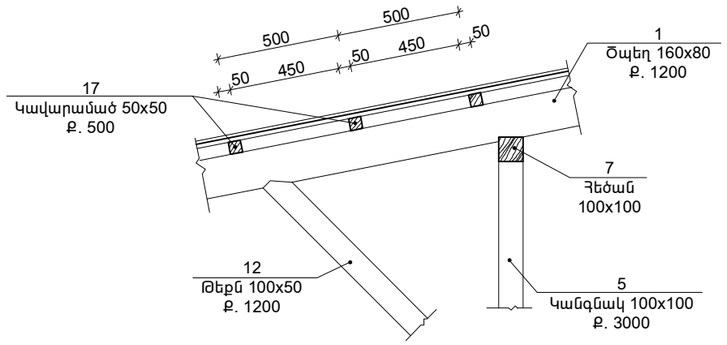

Հանգույց «5»

/Մ 1:25/

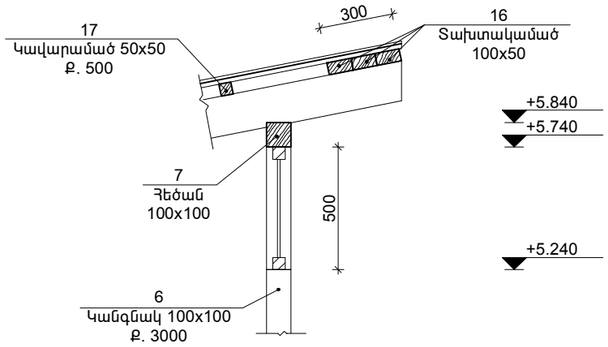

Ծպեղի երկարացման հանգույց

/Մ 1:25/

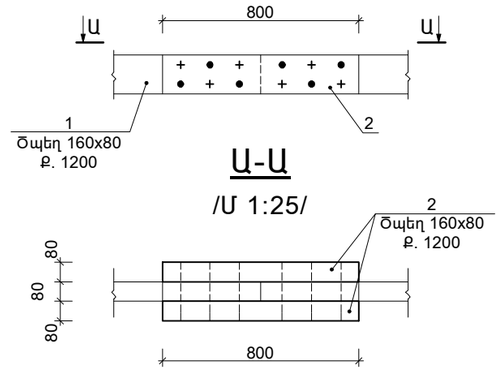

Ա-Ա

/Մ 1:25/

						Պատվիրատու՝ Ավշար համայնքի համայնքապետարքն		Հատոր՝ 2	
						Նոր մանկապարտեզի կառուցում ՀՀ Արարատի մարզի Ավշար համայնք Մ. Մաշտոցի 27-27/1 հողամաս հասցեում			
ՓՈԽ.	ՄԱՍ. ՔԱՆ.	ԹԵՐԹ.	ՓԱՍ. №	ՍՏՈՐԱԳՐ.	ԱՄՍԱԹԻՎ	4-րդ մասնաշենք	ՓՈՒԼ	ԹԵՐԹ	ԹԵՐԹԵՐ
							ԱՆ	Կ-121	125
Ստուգեց.		Ա. Ղուկասյան				Գծագրի անվանումը			
ՆԳՀ.		Խ. Գրիգորյան				Ծպեղի հանգույցներ	ì ² Ü ² ð Ê VANARKH ÂÀ Í ÀÐÕ		
Նախագծ.		Խ. Գրիգորյան							
Ստուգեց.		Ա. Ղուկասյան							

ՓԱՅՏԵ ԷԼԵՄԵՆՏՆԵՐԻ ՄԱՍՆԱԳԻՐ

ԴԻՐՔ	ԱՆՎԱՆՈՒՄ	ԿՏՐՎԱԾՔ /hxbՄՄ/	ԵՐԿԱՐՈՒԹՅՈՒՆ /Մ/	ՔԱՆԱԿ /ՀԱՏ/	ԾԱՎԱԼ /Մ³/
1.	Ծպեղ	160x80	13.45	22	3.74
2.	Ծպեղ /կցամաս/	160x80	0.8	44	0.45
3.	Կցորդիչ	100x50	1.9	8	0.076
4.	Կցորդիչ	100x50	1.1	14	0.077
5.	Կանգնակ	100x100	1.1	10	0.11
6.	Կանգնակ	100x100	2.35	13	0.3
7.	Հեծան	100x100	24.8	2	0.5
8.	Տափագերան	100x100	24.8	2	0.5
9.	Որմնափայտ	100x100	24.8	1	0.25
10.	Թեքան	100x50	2.86	22	0.31
11.	Թեքան	100x50	2.75	10	0.14
12.	Թեքան	100x50	1.36	22	0.15
13.	Չորսու	100x100	1.0	2	0.02
14.	Տախտակներ / պիպ /	100x50	24.8	3	0.4
17.	Կավարամած	50x50	24.8	28	1.74
	Կավարամած	50x50	8.2	2	0.04
	Ընդհանուր				**8.8 մ³**
	Ընդամենը	Կմախք			**7.02 մ³**
		Կավարամած			**1.78 մ³**
Տանքի դուրս եկած հատված					
18.	Չորսու	50x50	24.8	1	0.062
19.	Տախտակ	100x25	24.8	3	0.2
	Տախտակ	100x25	8.2	4	0.08
	Ընդհանուր				**0.34 մ³**

ՏԱՆԻՔԻ ՆՅՈՒԹԵՐԻ ՄԱՍՆԱԳԻՐ

1. Տանիքի ծածկույթ /գպրոֆ թիթեղ 0.50մմ/ -392.0մ²
2. Տանիքի փայտե էլեմենտների հրդեհապաշտպանում հրակայունլուծույթով -8.8մ³
   Նույնը՝ կավարամածի -392.0մ²
3. Տանիքի դուրս եկած մասի երեսապատում / գ/թիթեղ / -28.0մ²
4. Ճակատային մասի երեսապատում / պրոֆ թիթեղ / -15.4մ²
5. Ջեղնալուսամուտ -2 հատ
6. Ջեղնալուսամուտի կողային մասի թիթեղ -5.0մ²
7. Գոլորշամեկուսիչ / պոլիէթիլենե թաղանթ / -308.0մ²
8. Ջերմամեկուսիչ / խարամ 140մմ / -39.0մ³

						Պատվիրատու՝ Ավշար համայնքի համայնքապետարքն			Հատոր՝ 2
						Նոր մանկապարտեզի կառուցում ՀՀ Արարատի մարզի Ավշար համայնք Մ. Մաշտոցի 27-27/1 հողամաս հասցեում			
ՓՈԽ.	ՄԱՍ. ՔԱՆ.	ԹԵՐԹ.	ՓԱՍ. №	ՍՏՈՐԱԳՐ.	ԱՄՍԱԹԻՎ	4-րդ մասնաշենք	ՓՈՒԼ	ԹԵՐԹ	ԹԵՐԹԵՐ
							ԱՆ	Կ-122	125
Ստուգեց.		Ա. Ղուկասյան				Գծագրի անվանումը			
ՆԳԵ.		Խ. Գրիգորյան				Փայտե էլեմենտների մասնագիր	ì ² Ü ² ð Ê VANARKH ÂÀÍÀÐÕ		
Նախագծ.		Խ. Գրիգորյան							
Ստուգեց.		Ա. Ղուկասյան							

Գիպսաստվարաթղթի միջնորմների կառուցման ծավալների մասնագիր

թիվ	Աշխատանքի անվանումը	չ/մ	քանակը	ծանոթ.
1	2	3	4	5
	թիվ 4 մասնաշենք			
1	Գիպսաստվարաթուղթ ջրակայուն 12.5 մմ	մ²	153.2	
2	Գիպսաստվարաթուղթ 12.5 մմ	մ²	365.0	
3	կանգնակներ ցինկապատ մետաղական պրոֆիլից ПС 100 × 50	մ	518.2	
4	կանգնակներ ցինկապատ մետաղական պրոֆիլից UA 100 ×40 ×2	մ	60.0	
5	ուղղորդող ցինկապատ մետաղական պրոֆիլ ПН 100 × 40	մ	362.8	
6	անկյունային պաշտպանիչ պրոֆիլ 31 × 31	մ	6.0	
7	կարանների ամրացման ժապավեն	մ	1140.0	
8	խցակ (дюбель-гвоздь) 70 × 6	հատ	830.0	
9	պտուտակ (шуруп) 25 × 3.5	հատ	15028.0	

հաստ գծով ընդգծված են միայն միջնորմների ջրակայուն գիպսաստվարաթղթի դիրքը

						ՊԱՏՎԻՐԱՏՈՒ՝ Ավշար համայնքի համայնքապետարան		ՀԱՏՈՐ՝ 1
						Նոր մանկապարտեզի կառուցում ՀՀ Արարատի մարզ Ավշար համայնք Մ. Մաշտոցի 27-27/1 հողամաս հասցեում		
ՓՈՓ.	ՄԱՍ. ՔԱՆ.	ԹԵՐԹ	ՓԱՍՏԱԹ.Ն	ՍՏՈՐԱԳՐ.	ԱՄՍԱԹՎ		ՓՈՒԼ	ԹԵՐԹ	ԹԵՐԹԵՐ
							ԱՆ	Կ-123	125
Ստուգեց՝		Ա.Ղուկասյան				ԳԾԱԳՐԻ ԱՆՎԱՆՈՒՄԸ			
ՆԳԾ		Խ.Գրիգորյան				միջնորմների ջրակայուն գիպսաստվարաթղթի դիրքը հատակագծում / մասնաշենք -4/	ՎԱՆԱՐԽ VANARKH ВАНАРХ	
Նախագծ.		Խ.Գրիգորյան						
Ստուգեց՝		Ա.Ղուկասյան						

Գիպսաստվարաթղթի միջնորմ

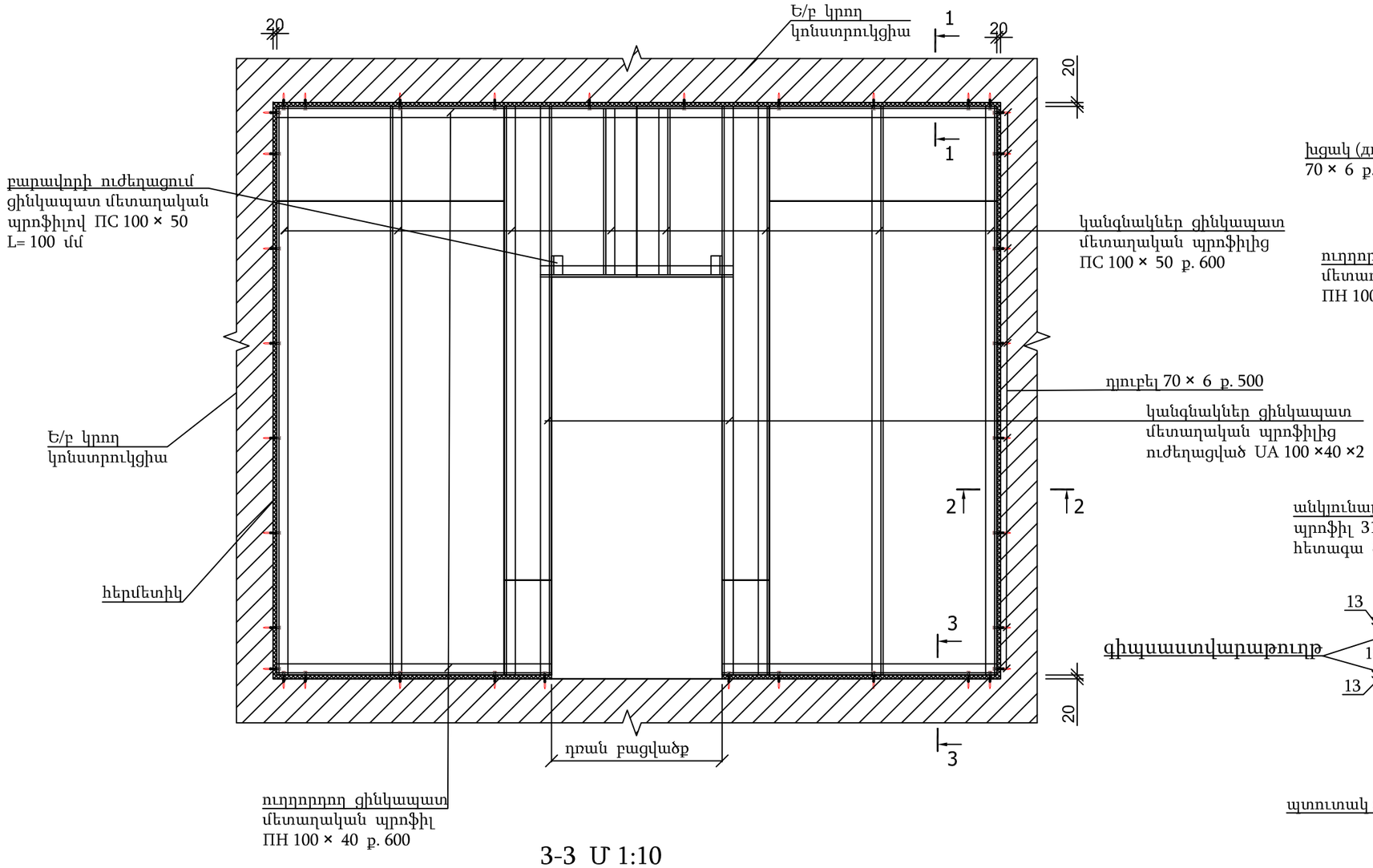

1-1 Մ 1:10

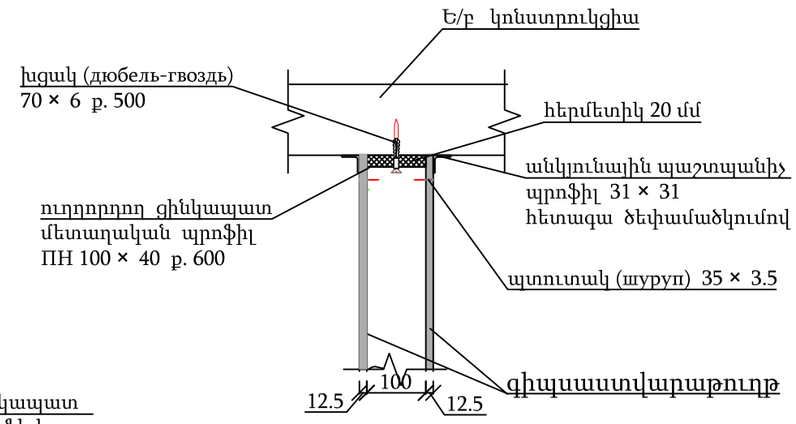

2-2 Մ 1:10

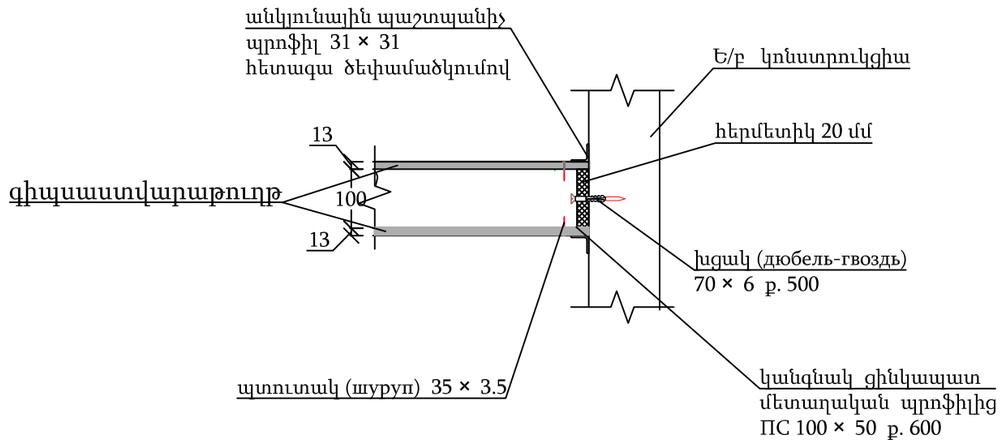

3-3 Մ 1:10

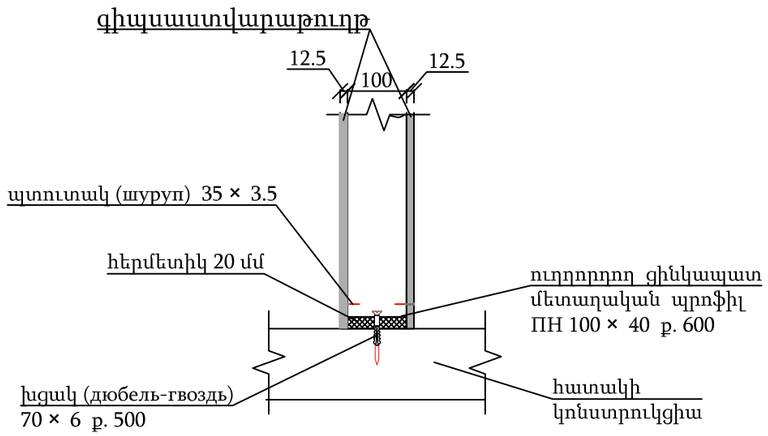

						ՊԱՏՎԻՐԱՏՈՒ՝ Ավշար համայնքի համայնքապետարան		ՀԱՏՈՐ՝ 1	
						Նոր մանկապարտեզի կառուցում ՀՀ Արարատի մարզ Ավշար համայնք Մ. Մաշտոցի 27-27/1 հողամաս հասցեում			
ՓՈՓ.	ՄԱՍ. ՔԱՆ.	ԹԵՐԹ	ՓԱՍՏԱԹ.Ն	ՍՏՈՐԱԳՐ.	ԱՄՍԱԹԻՎ		ՓՈՒԼ	ԹԵՐԹ	ԹԵՐԹԵՐ
							ԱՆ	Կ-124	124
Ստուգեց՝		Ա.Ղուկասյան				ԳԵՍԳՐԻ ԱՆՎԱՆՈՒՄԸ			
ՆԳՃ		Խ.Գրիգորյան				Գիպսաստվարաթղթի միջնորմներ	ՎԱՆԱՐԽ VANARKH ВАНАРХ		
Նախագծ.		Խ.Գրիգորյան							
Ստուգեց՝		Ա.Ղուկասյան							

Գիպսաստվարաթղթի միջնորմների միացման հանգույց Հ-1 Մ 1:10

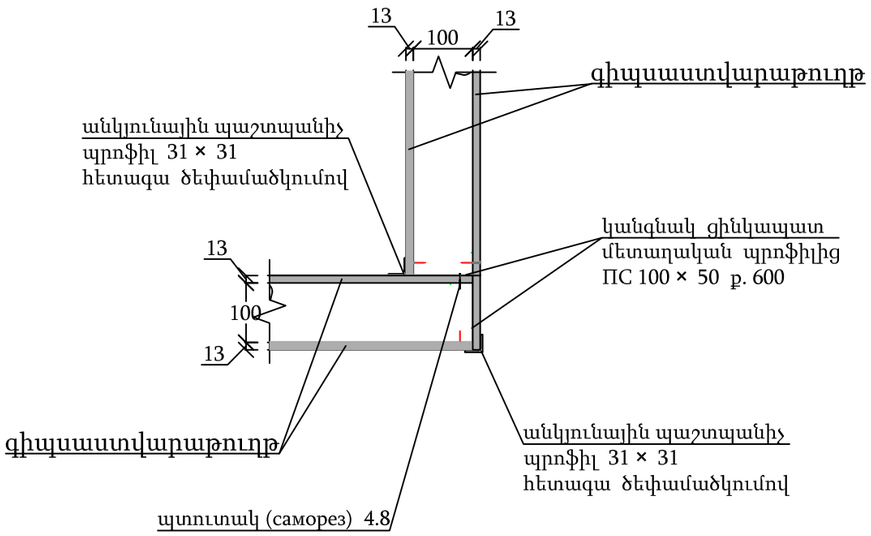

Գիպսաստվարաթղթի միջնորմների միացման հանգույց Հ-2 Մ 1:10

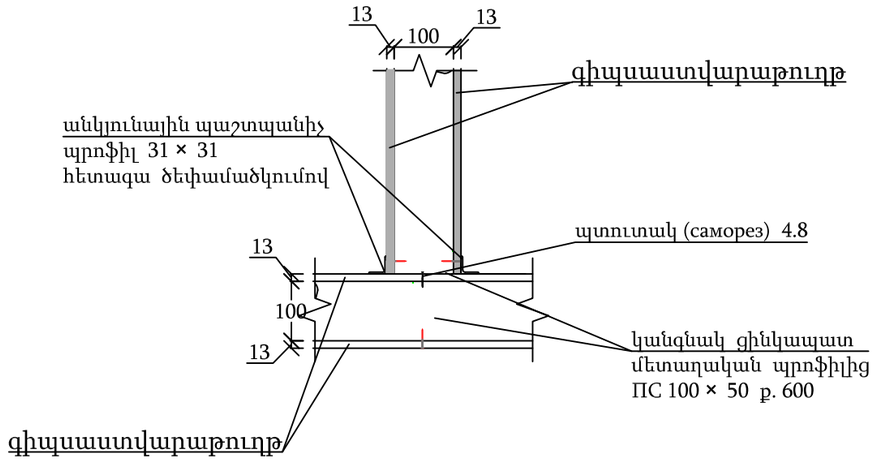

						ՊԱՏՎԻՐԱՏՈՒ՝ Ավշար համայնքի համայնքապետարան		ՀԱՏՈՐ՝ 1	
						Նոր մանկապարտեզի կառուցում ՀՀ Արարատի մարզ Ավշար համայնք Մ. Մաշտոցի 27-27/1 հողամաս հասցեում			
ՓՈՓ.	ՄԱՍ. ՔԱՆ.	ԹԵՐԹ	ՓԱՍՏԱԹ.Ն	ՍՏՈՐԱԳՐ.	ԱՄՍԱԹԻՎ		ՓՈՒԼ	ԹԵՐԹ	ԹԵՐԹԵՐ
							ԱՆ	Կ-125	125
Ստուգեց՝		Ա.Ղուկասյան				ԳԾԱԳՐԻ ԱՆՎԱՆՈՒՄԸ			
ՆԳՃ		Խ.Գրիգորյան				Գիպսաստվարաթղթի միջնորմների միացման հանգույցներ Հ-1, Հ-2	ՎԱՆԱՐԽ VANARKH ВАНАРХ		
Նախագծ.		Խ.Գրիգորյան							
Ստուգեց՝		Ա.Ղուկասյան							